VERTEX®

Roller shutters **Horizontal Blinds** Fly screens

PRICE LIST OF INTERNAL BLINDS AND FLY SCREENS

2025

Invite nature into your home

BAMBOO BLINDS

Just SHOW ONLY what you WANT to SHOW

Measurement

Product sizing information

Assembly

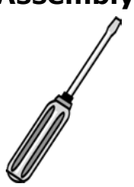

Scan the QR code next to the product to check installation details

New product in the offer

TABLE OF CONTENTS

Horizontal aluminum blinds **4**
Horizontal aluminum blinds 25 mm, 16 mm 4
Horizontal aluminum blinds ISOTRA 25 mm, 16 mm 7
Horizontal aluminum chain blinds 25 mm, 16 mm 10
Horizontal aluminum blinds 50 mm 14
Horizontal wooden blinds **18**
Horizontal wooden blinds 25 mm 18
Horizontal wooden chain blinds 25 mm 23
Horizontal wooden blinds 50 mm 28
Horizontal bamboo blinds 50 mm 32
Vertical blinds **35**
Vertical blinds 89 mm, 127 mm 35
Vertical blinds 89 mm, 127 mm Verticale Exclusive 39
Panel Track (Japanese Panels) **43**
Panel Track (Japanese Panels) 43
Pleated blinds **46**
Handle operated pleated blinds 46
Cord-operated pleated blinds 51
Free-hanging fabric roller blinds **56**
Triola 56
Triola 2 56
Presto 56
Largo 64
Moderato 75
Roller blinds in cassettes **79**
Passionata 79
Passionata Plus 79
Suita 85
Eliza 90
Stella 94
Bellisima Square 99
Day/Night roller blinds **107**
Triola 2 D/N 107
Presto D/N 110
Largo D/N 113
Passionata D/N 118
Passionata Plus D/N 118
Suita D/N 122
Eliza D/N 126
Stella D/N 130
Bellisima Square D/N 133
Roof blinds **139**
Vivo roof blind 139
Electric controls **146**
Remote controls **148**
Fly screens **149**
Frame and flanged fly screens 149
Roller fly screens 152
Roller fly screens for doors 154
Plisse pleated fly screens for doors 156
Overview of RAL colours **161**

Horizontal aluminum blinds 25 mm, 16 mm

1. Top rail V13 (D.25 x H.25 mm)
2. Top rail plug
3. Bearing
4. Ladder attachment "9"
5. Steel rod
6. Gear box
7. Handle hook
8. Transparent handle (knob)
9. Transparent handle tip
10. String brake
11. Side guidance
12. Locking sleeve
13. Non-invasive hanger - bottom
14. Bottom rail 16 mm
15. Bottom rail plug
16. Bottom rail plug
17. Bottom rail pin
18. Top rail hanger
19. Tape clip
20. Cord
21. Bell
22. Ladder
23. Aluminum slats 16 mm or 25 mm

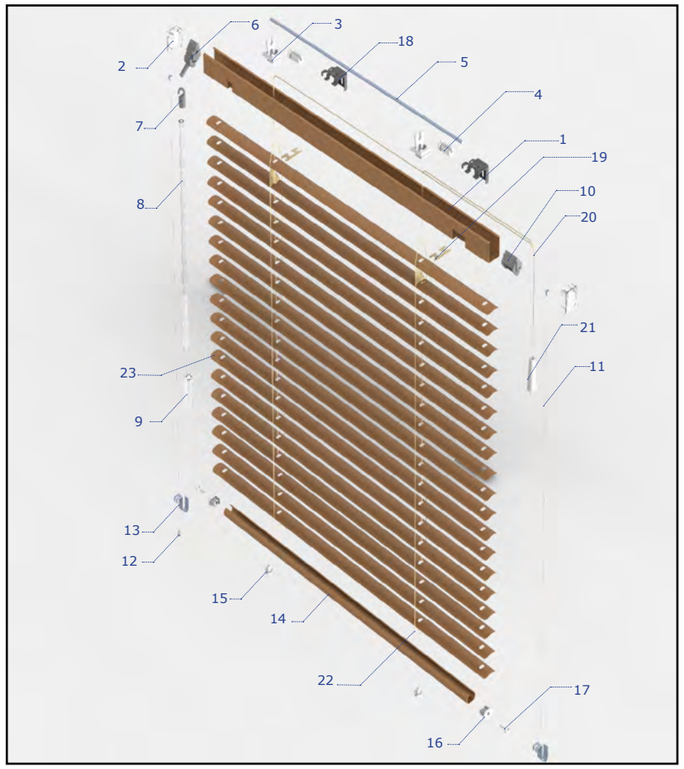

TECHNICAL INFORMATION	BLIND PT (PATENT)	BLIND PT WITH MONOMAGIC MECHANISM	ELECTRICALLY CONTROLLED PT BLIND
Minimum width	25 cm	45 cm	80 cm
Maximum width	300 cm	300 cm	300 cm
Maximum height	250 cm	250 cm	250 cm
Maximum area	4,0 m²	5,0 m²	3,0 m²

Suggested colours for 25 mm, 16 mm aluminum horizontal blinds hardware

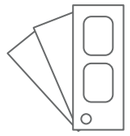

SUGGESTED COLOURS OF 25 MM ALUMINUM BLINDS FITTINGS (ACCORDING TO VERTEX S.A. SAMPLES BOOK)

Lp.	Colour code	Top & bottom rail	Ladder & tape	Lp.	Colour code	Top & bottom rail	Ladder & tape
1	3	3	3	36	900P	900	900
2	43	RAL 1006	1926	36	937	6019	6603
3	106	2083	2083	37	1037*	RAL 409	4417
4	115	115	115	38	1858P**	164	164
5	158	4417	4417	39	1926	1926	1926
6	159	RAL 7037	4417	40	1997*	RAL 4009	4417
7	164	164	164	41	2005	2083	2083
8	167	4417	4417	42	2007	RAL 6019	6603
9	172	RAL 5012	4417	43	2016	186	210
10	179	186	3	44	2017	115	115
11	182	3/186	3	45	2083	2083	2083
12	186	3/186	3	46	2956	2083	2083
13	187	RAL 3005	115	47	3335	RAL 4009	4417
14	194	RAL 1006	1926	48	3550	RAL 6005	197
15	195	RAL 6021	6603	49	4417	4417	4417
16	199	210	210	50	4417P**	4417	4417
17	205	RAL 4009	205	51	6603	RAL 6019	6603
18	210	210	210	52	7161*	RAL 6033	6603
19	211	RAL 9007	4417	53	7162	RAL 6033	6603
20	210/211	210	210	54	7216	RAL 402	475
21	212	210	210	55	8012	511/4417	4417
22	281	281	164	56	W94***	3/186	3
23	475	475	475	57	W96***	210	210
24	475/900	475	475	58	W97***	115	115
25	490	RAL 4009	4417	59	W98***	210	210
26	491	RAL 5009	491	60	W772081***	2083	2083
27	511	511	4417	61	164/900*	164	164
28	517*	517	491	62	204	RAL 4009	205
29	529	RAL 5012	4417	63	167***	4417	4417
30	567	RAL 5014	7144				
31	592	RAL 4009	490				
32	705	RAL 6037	197				
33	760	RAL 5014	4417				
34	776	RAL 5015	491				
35	900	900	900				

* **While stocks last**
** **Perforated slats**
*** **Wooden slats**

SUGGESTED COLOURS OF 16 MM ALUMINUM BLIND FITTINGS (ACCORDING TO .VERTEX S.A. TEMPLATE)

Lp.	Colour code	Top & bottom rail	Ladder & tape
1	3	3	3
2	115	115	115
3	199	210	210
4	210	210	210
5	211	RAL 9007	211
6	900	900	900
7	2005	2083	2083
8	2083	2083	2083
9	4417	4417	4417

* **While stocks last.**

Attention:
The colours of slats in the patterns are reference colours, individual batches of products may differ in shades. Differences in shades of slats do not constitute grounds for complaint.

Price list for horizontal aluminum blinds 25 mm white colour

Width / Height

Height \ Width	0,4	0,5	0,6	0,7	0,8	0,9	1,0	1,1	1,2	1,3	1,4	1,5	1,6	1,7	1,8	1,9	2,0	2,1	2,2	2,3	2,4	2,5	2,6	2,7	2,8	2,9	3,0
0,3	16	16	16	16	16	16	16	16	16	16	16	16	16	16	17	18	18	19	20	21	22	22	23	24	25	26	26
0,4	16	16	16	16	16	16	16	17	16	17	18	18	19	21	22	23	24	25	26	26	28	29	29	31	32	32	33
0,5	16	16	16	16	16	17	16	20	18	20	21	22	24	25	26	28	29	30	31	32	33	35	36	36	38	40	41
0,6	16	16	16	16	16	19	18	23	22	23	25	26	28	29	31	32	33	35	36	38	39	41	43	43	46	47	49
0,7	16	16	16	16	18	22	21	26	25	26	29	30	32	33	35	36	38	40	42	43	46	47	49	51	52	54	56
0,8	16	16	16	18	19	24	24	29	28	29	32	33	35	38	39	42	43	46	47	49	51	53	55	58	60	61	63
0,9	16	16	17	19	22	26	26	31	31	32	35	36	39	42	43	46	49	51	53	55	58	60	61	64	66	68	70
1,0	16	16	18	21	24	29	29	34	33	36	38	41	43	46	49	51	53	56	59	61	63	65	68	70	73	76	78
1,1	16	17	20	23	26	31	31	36	36	39	42	45	47	50	53	56	59	61	64	66	68	71	75	78	79	82	86
1,2	16	18	22	25	28	32	33	39	39	43	46	49	51	54	58	60	63	66	68	72	75	78	81	84	86	89	93
1,3	17	20	23	26	29	35	36	42	43	46	49	52	55	59	61	65	68	71	75	78	81	84	88	91	95	97	100
1,4	18	21	25	29	32	36	38	45	46	49	52	56	60	63	66	70	73	77	79	84	86	90	95	97	100	105	107
1,5	18	22	26	30	33	39	41	47	49	52	56	60	63	67	70	75	78	81	86	89	93	97	100	104	107	112	114
1,6	19	24	28	32	35	42	43	50	51	55	60	63	67	71	75	79	83	86	91	95	99	103	107	110	114	118	123
1,7	21	25	29	33	38	43	46	53	54	59	63	67	71	76	79	84	89	91	96	100	105	109	113	117	121	126	
1,8	22	26	31	35	39	46	49	56	58	61	66	70	75	79	84	89	93	97	102	106	110	114	120	124			
1,9	23	28	32	36	42	49	51	59	60	65	70	75	79	84	89	93	98	102	107	113	116	121	126				
2,0	24	29	33	38	43	51	53	61	63	68	73	78	83	89	93	98	103	107	113	117	123	127					
2,1	25	30	35	40	46	53	56	64	66	71	77	81	86	91	97	102	107	113	118	124							
2,2	26	31	36	42	47	55	59	66	68	75	79	86	91	96	102	107	113	118	124								
2,3	26	32	38	43	49	58	61	68	72	78	84	89	95	100	106	113	117	124									
2,4	28	33	39	46	51	60	63	71	75	81	86	93	99	105	110	116	123										

TYPE	EXTRA CHARGES
Slats colour	+ 15 % to the price list
Wooden slats	+ 30% to the price list
Perforated slats	+ 30% to the price list
Blackout blind 25 mm	+ 20% to the price list

It is not possible to produce electrically controlled blinds.

It is not possible to make an electrically controlled blind. Only available blind with Monomagic system.

Price list of horizontal aluminum blinds 16 mm white colour

Width / Height

Height \ Width	0,4	0,5	0,6	0,7	0,8	0,9	1,0	1,1	1,2	1,3	1,4	1,5	1,6	1,7	1,8	1,9	2,0	2,1	2,2	2,3	2,4	2,5	2,6	2,7	2,8	2,9	3,0
0,3	19	19	19	19	19	19	19	19	19	19	19	19	19	20	21	22	22	24	25	25	27	27	28	30	30	31	33
0,4	19	19	19	19	19	19	19	19	19	20	21	22	24	25	27	27	30	30	31	33	34	36	36	39	39	41	42
0,5	19	19	19	19	19	19	19	21	22	24	26	27	30	30	33	34	36	37	39	40	42	43	45	46	49	51	52
0,6	19	19	19	19	19	21	22	25	27	28	30	33	34	36	39	40	42	43	46	48	50	52	54	55	57	60	61
0,7	19	19	19	19	21	24	26	28	30	33	34	37	39	42	43	46	49	51	53	55	57	60	62	64	66	69	72
0,8	19	19	19	21	24	27	30	31	34	36	39	42	44	46	50	52	55	57	60	63	66	67	70	73	76	78	81
0,9	19	19	21	24	27	30	33	36	39	41	43	46	50	52	55	58	61	64	67	69	73	76	79	82	84	87	90
1,0	19	19	22	26	30	33	36	39	42	45	49	52	55	58	61	64	67	72	73	77	81	84	87	90	93	97	100
1,1	19	21	25	28	31	36	39	42	46	49	53	57	60	64	67	70	73	78	82	84	89	92	96	99	103	106	109
1,2	19	22	27	30	34	39	42	46	50	54	57	61	66	69	73	76	81	84	89	92	96	100	104	108	112	115	120
1,3	20	24	28	33	36	41	45	49	54	57	62	66	70	75	79	82	87	91	96	99	104	108	112	117	121	124	130
1,4	21	26	30	34	39	43	49	53	57	62	66	72	76	81	84	89	93	98	103	107	112	116	121	125	130	134	139
1,5	22	27	33	37	42	46	52	57	61	66	72	76	81	85	90	95	100	105	109	114	120	124	130	133	139	144	148
1,6	24	30	34	39	44	50	55	60	66	70	76	81	85	91	96	102	106	112	117	122	127	132	137	142	147	153	158
1,7	25	30	36	42	46	52	58	64	69	75	81	85	91	96	102	108	112	118	124	130	136	140	146	151	157	162	
1,8	27	33	39	43	50	55	61	67	73	79	84	90	96	102	108	114	120	125	131	137	142	148	154	160			
1,9	27	34	40	46	52	58	64	70	76	82	89	95	102	108	114	120	126	132	138	145	151	156	163				
2,0	30	36	42	49	55	61	67	73	81	87	93	100	106	112	120	126	132	139	145	152	158	164					
2,1	31	37	43	51	57	64	72	78	84	91	98	105	112	118	125	132	139	145	152	160							
2,2	30	39	46	53	60	67	73	82	89	96	103	109	117	124	131	138	145	152	160								
2,3	33	40	48	55	63	69	77	84	92	99	107	114	122	130	137	145	152	160									
2,4	34	42	50	57	66	73	81	89	96	104	112	120	127	136	142	151	158										
2,5	36	43	52	60	67	76	84	92	100	108	116	124	132	140	148	156	164										

It is not possible to produce electrically controlled blinds.

It is not possible to make an electrically controlled blind. Only available blind with Monomagic system.

TYPE	SUPPLY
Colour slats, accessories	+ 20 % to the price list

Extra charges for aluminum horizontal blinds 25 mm, 16 mm

Side guidance - fixation blinds	4,50 €/set
Monomagic mechanism	4,50 €/set

TOP RAIL BRACKETS	n the finished product	component
Twist A ceiling metal for top trough V13	included	0,60 €/pc
Twist A metal wall-mounted for V13 top rail	included	0,60 €/pc
Box E white/transparent for top rail V13	included	0,80 €/pc
NON-INVASIVE FIXING OF THE TOP RAIL		
Twist non-invasive for top rail V13 white	an extra charge	1,50 €/pc
Twist non-invasive for top rail V13 black, anthracite, brown	an extra charge	1,50 €/pc
PVC non-invasive hanger + A twist plastic white	an extra charge	4,50 €/set
DR non-invasive clip for top rail V13	an extra charge	1,30 €/set
Non-invasive universal hanger white	an extra charge	6,10 €/set
Non-invasive universal hanger anthracite, black, brown	an extra charge	6,50 €/set
Non-invasive double-track hanger white	an extra charge	6,70 €/set
Non-invasive hanger double-track anthracite	an extra charge	7,10 €/set
Extension of non-invasive double track hanger white	an extra charge	1,00 €/pc
Extension of non-invasive hanger double-track anthracite	an extra charge	1,10 €/pc

BOTTOM RAIL BRACKETS	n the finished product	component
Angle handle bottom long (white/transparent)	an extra charge	0,70 €/set
Angle handle bottom short (white/transparent)	an extra charge	0,70 €/set
PVC angle bracket for fix transparent	included in the FIX price	1,00 €/set
Flat for fix transparent	included in the FIX price	0,50 €/set
Metal angle for fix	included in the FIX price	0,70 €/set
NON-INVASIVE BOTTOM RAIL BRACKETS		
Non-invasive hanger (white, brown, light brown) 3k=14 mm 4k = 19 mm 5k = 24 mm	an extra charge	3,70 €/set
Non-invasive hanger for fix- adjustable white, brown, anthracite, black	an extra charge	1,50 €/pc 1,50 €/pc

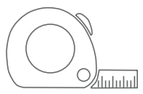

Measurement

For ordering, please specify the width and height after the outer contour of the product.

Assembly

Extra charges for aluminum horizontal blinds 25 mm, 16 mm

TOP RAIL BRACKETS		
	SBWMZV130S0000001	Twist A metal ceiling for top rail V13
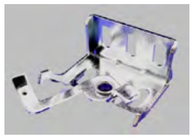	SBWZV130W0000001	Twist A metal wall mounted for top rail V13
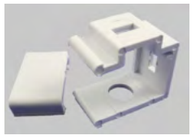	SBWMZ25G060000201 white SBWMZ25G050000001 transparent	Box E white/transparent to the top trough V13
	V5WMZV130R0000001 V5WMZV130B0000001	Twist non-invasive for top rail V13 (white, brown, anthracite, black)
	SBWMZ25G080000001	ZP non-invasive clip for top rail V13
NEW	BWMZ2PWBI0000001 SBWMZ25UAN0000001 SBWMZ25UBR0000001 SBWMZ25UCZ0000001	Hanger non-invasive universal (white, anthracite, black, brown)
NEW	SBWMZ25WBR0000001 SBWMZ25WAN0000001	Hanger non-invasive double-track (white, anthracite)
NEW	SBWMZ2PWBI0000001 SBWMZ2PWAN0000001	Extension of non-invasive hanger double-track (white, anthracite)

BOTTOM RAIL BRACKETS		
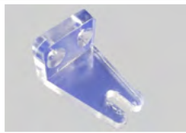	SBWMZ25D030000001	Angle handle bottom long (white/transparent)
	SBWMZ25D040000101 przeźroczysty SBWMZ25D030000201 biały	Angle handle bottom short (white/transparent)
	SBWMZ25D070000001	PVC angle bracket for fix transparent
	SBWMZ25D090000001	Flat iron to fix transparent
	SBWMZ25D080000201	Metal angle for fixation
	SBWMR3T114D000201 biały SBWMR4T119D000201 biały SBWMR5T124D000201 biały	Non-invasive hanger (white, brown, light brown) 3k=14 mm 4k = 19 mm 5k = 24 mm
	SBWMZ25BZ00000001 SBWMZ25BZR0000001	Fix non-invasive - adjusted (white, brown, black, anthracite)

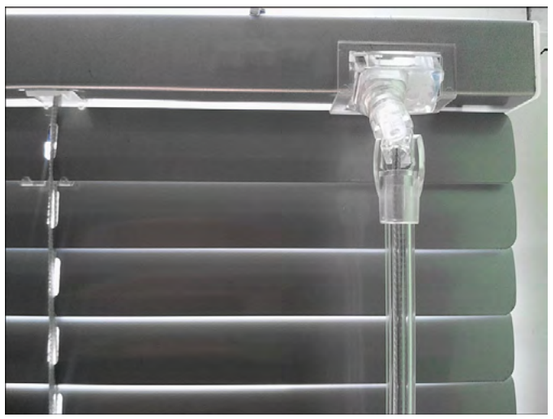

Monomagic patent

The cord of the blind is hidden in the PVC knob.
This is a very functional and aesthetical solution.

Horizontal aluminum blinds ISOTRA 25 mm, 16 mm

1. Top rail (D.25 x H.45 mm)
2. PVC grille
3. PVC bearing
4. Bearing support
5. Roll
6. Rod
7. Mechanism without wheel
8. Mechanism with wheel
9. Distance
10. Chain
11. Chain link
12. Side guidance
13. Line tensioner
14. Bottom rail (19x10 mm)
15. Bottom rail plug
16. Pin
17. Bottom rail plug
18. Ladder clip
19. Ladder
20. Polyester tape
21. 25 mm or 16 mm aluminum slats

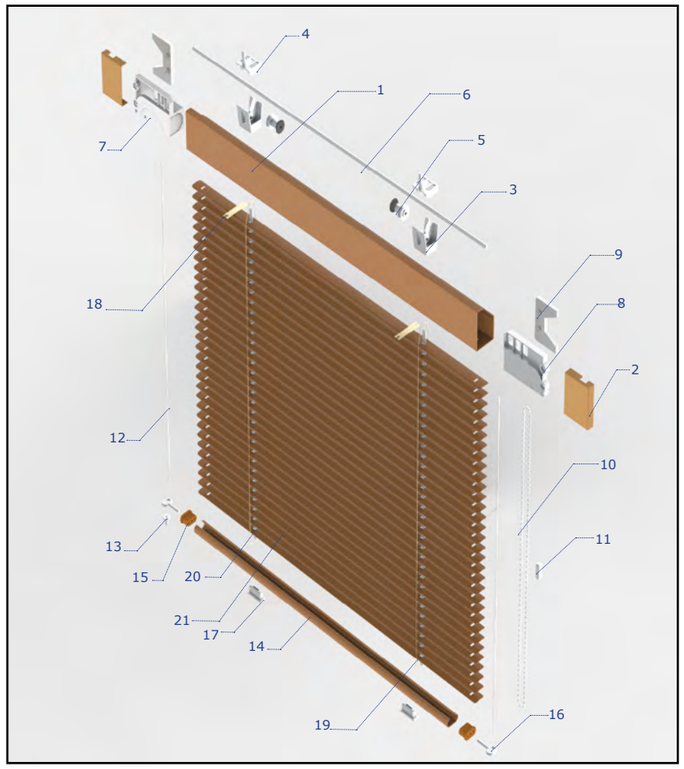

TECHNICAL INFORMATION	ISOTRA 25 MM	ISOTRA 16 MM
Minimum width	24 cm	24 cm
Maximum width	220 cm	220 cm
Maximum height	220 cm	220 cm
Maximum area	2,5 m^2	2,5 m^2

Colour table of ISOTRA 25 mm, 16 mm aluminum horizontal blinds

	TOP AND BOTTOM RAIL COLOURS	
	Lp.	**Top and bottom rail**
	1	white RAL 9016
	2	RAL 1002 beige
	3	light brown RAL
	4	RAL 8014 brown
	5	silver RAL 9006
Extra charge	**6**	Renolit golden oak 2178001*
Extra charge	**7**	Renolit walnut 2178007**
Extra charge	**8**	Renolit mahogany 2097013***

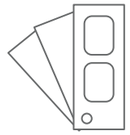

Markings in the table above:

** PVC grille similar to RAL 8004*

*** PVC grille similar to RAL 8014*

**** PVC grille similar to RAL 8014*

Attention:

The colours of slats in the patterns are illustrative colours, individual batches of products may differ in shades.

Differences in the shades of the slats do not constitute grounds for complaint.

Measurement

For ordering, specify the size of the glass including gaskets.

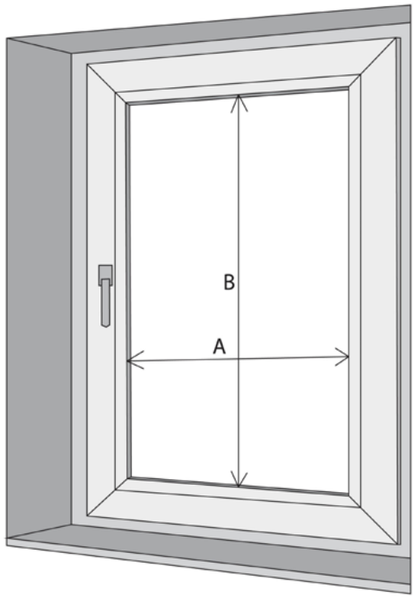

Installation at the glass consists of screwing the blinds to the glazing bead with screws. As parameters for valuation and performance we accept:

A - Width of the glass including seals,

B - Height of the glass including gaskets.

Assembly

Price list of horizontal aluminum ISOTRA 25 mm blinds

Width / Height

Height \ Width	0,3	0,4	0,5	0,6	0,7	0,8	0,9	1,0	1,1	1,2	1,3	1,4	1,5	1,6	1,7	1,8	1,9	2,0	2,1	2,2
0,3	21	22	24	25	26	30	32	33	34	35	41	41	43	45	49	50	51	53	55	56
0,4	22	23	25	26	27	32	33	35	35	40	43	45	46	47	53	54	56	57	57	60
0,5	23	24	26	27	30	33	35	36	40	41	46	47	49	50	56	57	60	61	63	65
0,6	23	25	27	30	30	35	38	40	41	44	49	50	52	55	60	61	63	65	66	67
0,7	24	26	28	30	32	38	40	41	44	46	51	53	56	57	63	65	66	68	71	73
0,8	25	27	30	32	33	40	41	44	46	47	55	56	57	60	66	67	71	73	75	76
0,9	26	28	30	33	34	41	44	46	47	50	56	58	61	63	71	72	75	76	79	82
1,0	26	30	32	33	35	43	46	47	50	53	60	62	65	66	73	76	77	81	83	85
1,1	27	30	33	34	38	45	47	50	53	56	62	65	67	71	76	80	82	84	87	90
1,2	28	31	33	35	40	46	49	52	55	57	65	67	71	73	80	83	86	89		
1,3	30	32	34	38	41	49	51	55	57	60	67	71	73	76	83	86	89			
1,4	30	33	35	40	42	50	53	56	60	62	71	73	76	79	87					
1,5	31	33	36	41	44	52	56	57	62	65	73	76	79	83						
1,6	32	34	40	41	45	54	57	60	64	66	76	79	83							
1,7	33	35	40	43	46	56	58	62	66	70	79	82								
1,8	33	36	41	44	47	57	61	65	67	72	82									
1,9	34	38	41	46	49	60	63	66	71	74	83									
2,0	34	40	43	46	50	61	65	67	72	76										
2,1	35	41	44	47	52	63	66	71	75											
2,2	35	41	45	49	54	65	67	73	76											

Price list of ISOTRA 16 mm aluminum horizontal blinds

Width / Height

Height \ Width	0,3	0,4	0,5	0,6	0,7	0,8	0,9	1	1,1	1,2	1,3	1,4	1,5	1,6	1,7	1,8	1,9	2	2,1	2,2
0,3	21	22	25	27	27	32	33	36	38	39	42	45	48	49	53	55	57	59	60	61
0,4	22	24	27	27	30	36	37	39	41	42	48	50	52	53	59	60	63	66	66	69
0,5	23	26	27	30	32	38	41	42	45	46	52	55	57	59	65	66	69	71	73	76
0,6	25	27	29	32	36	41	42	46	48	51	56	59	61	65	69	72	75	78	80	82
0,7	25	28	31	35	37	42	46	49	52	55	60	65	66	69	76	79	81	84	87	90
0,8	27	30	33	36	39	46	50	52	56	59	66	69	71	75	81	84	87	91	93	97
0,9	28	31	36	38	42	49	52	56	59	62	69	73	76	80	87	91	98	97	100	103
1	29	33	36	41	43	51	56	59	63	66	75	77	81	85	92	96	99	103	107	111
1,1	30	35	39	42	46	55	59	62	66	69	79	82	86	91	98	102	106	110	114	117
1,2	31	36	41	45	48	57	61	66	69	75	82	87	91	95	103	107	112	116		
1,3	33	38	42	46	51	60	65	69	73	78	87	91	96	100	109	114	119			
1,4	35	39	42	48	53	63	67	72	76	81	91	96	100	106	115					
1,5	36	41	46	51	56	66	70	76	81	86	96	100	106	111						
1,6	36	42	48	52	58	69	73	80	84	89	99	106								
1,7	38	42	49	55	60	70	76	82	87	93	105	109								
1,8	39	45	51	56	62	73	80	86	91	97	108									
1,9	41	46	52	59	65	76	82	88	95	100	112									
2	41	48	55	60	66	80	86	92	98	106										
2,1	42	50	56	63	69	82	88	96	102											
2,2	43	51	58	65	71	85	92	98	106											

The price list applies to white and colour blinds.

Extra charges for ISOTRA 25 mm, 16 mm aluminum horizontal blinds

Blackout blind made of 25 mm tape	+ 12% to to the price list
Wooden tape blind 25 mm	+ 30% to to the price list
25 mm perforated tape blind (white, black, silver)	+ 30% to to the price list
Top and bottom rail in veneer (golden oak, walnut, mahogany)	9,90 €/rm width
Top and bottom rail painting in RAL colours*	7,60 €/rm width

*** Note: Varnishing of elements extends the lead time, PVC elements in standard colour Standard extra charge colour set - page 161 Varnishing in other colours - individual pricing.**

Horizontal aluminum chain blinds 25 mm, 16 mm

1. Top rail V13 (25x25 mm)
2. Steel grille
3. Bearing
4. Bearing support
5. Roll
6. Rod
7. Mechanism
8. Grille cap
9. Top rail plug
10. Rail hanger
11. Chain
12. Side guidance
13. Side guidance
14. Bottom rail 19x10 mm
15. Bottom rail plug
16. Side guidance
17. Bottom rail plug
18. Polyester tape
19. Ladder
20. Ladder clip
21. 25 mm or 16 mm aluminum slats

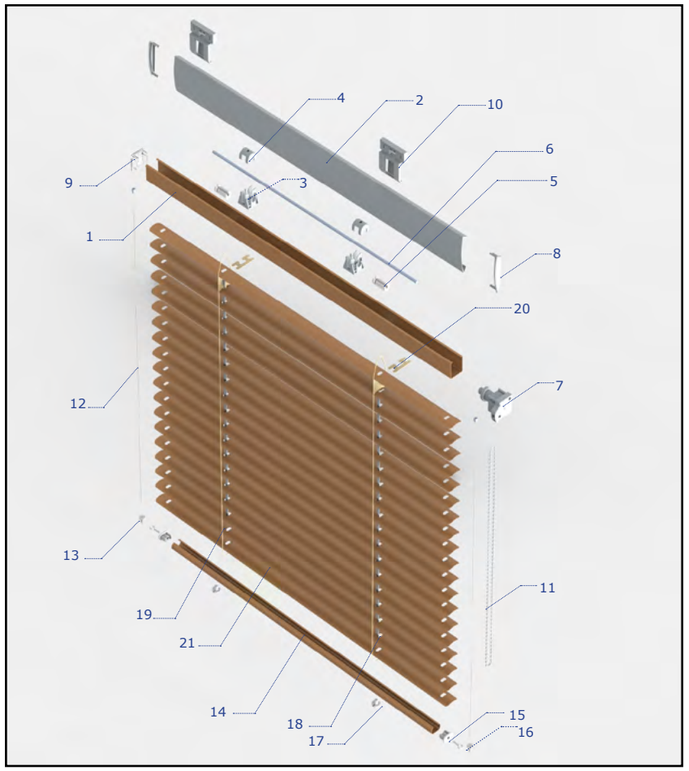

Available chains:

Height "h" LOOP	Total length	Colour					
75cm	150cm	white	grey	beige	brown	black	anthracite
100cm	200cm						
125cm	250cm						
150cm	300cm						
175cm	350cm						
200cm	400cm						

TECHNICAL INFORMATION	CHAIN 25 MM MANUAL CONTROL	CHAIN 25 MM ELECTRIC CONTROL	CHAIN 16 MM MANUAL CONTROL
Minimum width	25 cm	80 cm	25 cm
Maximum width	300 cm	300 cm	300 cm
Maximum height	220 cm	220 cm	220 cm
Maximum area	5 m²	5 m²	5 m²

Suggested colours for 25 mm, 16 mm aluminum chain blind hardware

SUGGESTED COLOURS OF 25 MM ALUMINUM BLINDS FITTINGS (ACCORDING TO VERTEX S.A. SAMPLES BOOK)

Lp.	Colour code	Top & bottom rail	Ladder & tappe	Lp.	Colour code	Top & bottom rail	Ladder & tappe
1	3	3	3	36	900P	900	900
2	43	RAL 1006	1926	36	937	6019	6603
3	106	2083	2083	37	1037*	RAL 409	4417
4	115	115	115	38	1858P**	164	164
5	158	4417	4417	39	1926	1926	1926
6	159	RAL 7037	4417	40	1997*	RAL 4009	4417
7	164	164	164	41	2005	2083	2083
8	167	4417	4417	42	2007	RAL 6019	6603
9	172	RAL 5012	4417	43	2016	186	210
10	179	186	3	44	2017	115	115
11	182	3/186	3	45	2083	2083	2083
12	186	3/186	3	46	2956	2083	2083
13	187	RAL 3005	115	47	3335	RAL 4009	4417
14	194	RAL 1006	1926	48	3550	RAL 6005	197
15	195	RAL 6021	6603	49	4417	4417	4417
16	199	210	210	50	4417P**	4417	4417
17	205	RAL 4009	205	51	6603	RAL 6019	6603
18	210	210	210	52	7161*	RAL 6033	6603
19	211	RAL 9007	4417	53	7162	RAL 6033	6603
20	210/211	210	210	54	7216	RAL 402	475
21	212	210	210	55	7144	RAL 4012	7144
22	281	281	164	56	8012	511/4417	4417
23	475	475	475	57	W94***	3/186	3
24	475/900	475	475	58	W96***	210	210
25	490	RAL 4009	4417	59	W97***	115	115
26	491	RAL 5009	491	60	W98***	210	210
27	511	511	4417	61	W772081***	2083	2083
28	517*	517	491	62	164/900*	164	164
29	529	RAL 5012	4417	63	204	RAL 4009	205
30	567	RAL 5014	7144	64	167***	4417	4417
31	592	RAL 4009	490				
32	705	RAL 6037	197				
33	760	RAL 5014	4417				
34	776	RAL 5015	491				
35	900	900	900				

*** While stocks last**
**** Perforated slats**
***** Wooden slats**

SUGGESTED COLOURS OF 16 MM ALUMINUM BLIND HARDWARE (ACCORDING TO .VERTEX S.A. TEMPLATE)

Lp.	Colour code	Top & bottom rail	Ladder & tappe
1	3	3	3
2	115	115	115
3	199	210	210
4	210	210	210
5	211	RAL 9007	211
6	900	900	900
7	2005	2083	2083
8	2083	2083	2083
9	4417	4417	4417

*** While stocks last.**

Attention:
Colours of slats in the patterns are illustrative colours, individual batches of products may differ in shades. Differences in the shades of the slats do not constitute grounds for complaint.

COLOURS OF STEEL COVERS FOR CHAIN BLINDS

Lp.	Colour	RAL
1	white	RAL 9016
2	silver	RAL 9006
3	brown	RAL 8014
4	golden oak	Renolit 2178001
5	walnut	Renolit 2178007

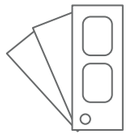

***Note: RAL colour set - p.161.**

Price list of horizontal aluminum chain blinds 25 mm

Width

Height	0,3	0,4	0,5	0,6	0,7	0,8	0,9	1,0	1,1	1,2	1,3	1,4	1,5	1,6	1,7	1,8	1,9	2,0	2,1	2,2	2,3	2,4	2,5	2,6	2,7	2,8	2,9	3
0,3	21	22	24	25	26	30	32	33	34	35	41	41	43	45	49	50	51	53	55	56	60	61	63	65	66	70	72	73
0,4	22	23	25	26	27	32	33	35	35	40	43	45	46	47	53	54	56	57	57	60	64	66	67	69	71	75	76	78
0,5	23	24	26	27	30	33	35	36	40	41	46	47	49	50	56	57	60	61	63	65	69	71	73	74	76	81	82	84
0,6	23	25	27	30	30	35	38	40	41	44	49	50	52	55	60	61	63	65	66	67	72	74	76	78	80	85	87	89
0,7	24	26	28	30	32	38	40	41	44	46	51	53	56	57	63	65	66	68	71	73	78	80	82	84	86	91	94	96
0,8	25	27	30	32	33	40	41	44	46	47	55	56	57	60	66	67	71	73	75	76	82	84	86	88	90	96	98	100
0,9	26	28	30	33	34	41	44	46	47	50	56	58	61	63	71	72	75	76	79	82	89	91	93	96	98	104	106	109
1,0	26	30	32	33	35	43	46	47	50	53	60	62	65	66	73	76	77	81	83	85	92	95	97	99	101	108	111	113
1,1	27	30	33	34	38	45	47	50	53	56	62	65	67	71	76	80	82	84	87	90	97	99	101	104	106	113	116	118
1,2	28	31	33	35	40	46	49	52	55	57	65	67	71	73	80	83	86	89	91	93	101	103	106	109	112	119	122	124
1,3	30	32	34	38	41	49	51	55	57	60	67	71	73	76	83	86	89	92	96	99	106	109	112	115	117	125	128	131
1,4	30	33	35	40	42	50	53	56	60	62	71	73	76	79	87	90	92	96	99	102	110	113	116	119	122	131	134	137
1,5	31	33	36	41	44	52	56	57	62	65	73	76	79	83	91	93	97	100	103	106	115	118	121	124	128	136	139	142
1,6	32	34	40	41	45	54	57	60	64	66	76	79	83	85	95	98	101	105	107	110	118	122	125	129	133	141	145	149
1,7	33	35	40	43	46	56	58	62	66	70	79	82	85	89	98	101	105	107	111	116	125	129	132	136	139	149	152	
1,8	33	36	41	44	47	57	61	65	67	72	82	84	88	92	101	106	108	113	116	118	128	132	136	140	144			
1,9	34	38	41	46	49	60	63	66	71	74	83	87	91	95	106	108	113	116	120	123	133	138	141	145				
2,0	34	40	43	46	50	61	65	67	72	76	86	90	95	99	108	113	116	120	123	127	138	141	146					
2,1	35	41	44	47	52	63	66	71	75	79	89	92	97	101	113	116	120	123	127	133	144							
2,2	35	41	45	49	54	65	67	73	76	83	92	96	100	105	116	120	123	127	133	136								

It is not possible to produce electrically controlled blinds.

Attention:

- The price of a product exceeding a given dimension is included in the higher range.
- The table contains only price ranges. In the selection of dimensions, please follow the technical data.
- In the case of blinds with small widths and large heights, an uneven laying effect may occur slats in a pack of slats.

Price list of 16 mm aluminum horizontal chain blinds

Width

Height	0,3	0,4	0,5	0,6	0,7	0,8	0,9	1,0	1,1	1,2	1,3	1,4	1,5	1,6	1,7	1,8	1,9	2,0	2,1	2,2	2,3	2,4	2,5	2,6	2,7	2,8	2,9	3,0
0,3	21	22	25	27	27	32	33	36	38	39	42	45	48	49	53	55	57	59	60	61	66	69	71	73	75	81	82	85
0,4	22	24	27	27	30	36	37	39	41	42	48	50	52	53	59	60	63	66	66	69	75	77	79	81	83	89	91	93
0,5	23	26	27	30	32	38	41	42	45	46	52	55	57	59	65	66	69	71	73	76	82	84	87	90	92	98	100	103
0,6	25	27	29	32	36	41	42	46	48	51	56	59	61	65	69	72	75	78	80	82	88	91	93	96	98	105	107	110
0,7	25	28	31	35	37	42	46	49	52	55	60	65	66	69	76	79	81	84	87	90	96	99	102	105	108	115	117	121
0,8	27	30	33	36	39	46	50	52	56	59	66	69	71	75	81	84	87	91	93	97	104	107	110	112	115	122	125	128
0,9	28	31	36	38	42	49	52	56	59	62	69	73	76	80	87	91	98	97	100	103	111	114	117	121	124	131	134	138
1,0	29	33	36	41	43	51	56	59	63	66	75	77	81	85	92	96	99	103	107	111	118	122	126	129	133	141	144	148
1,1	30	35	39	42	46	55	59	62	66	69	79	82	86	91	98	102	106	110	114	117	125	129	132	136	139	148	151	155
1,2	31	36	41	45	48	57	61	66	69	75	82	87	91	95	103	107	112	116	121	124	133	137	141	144	148	157	161	165
1,3	33	38	42	46	51	60	65	69	73	78	87	91	96	100	109	114	119	123	127	132	141	145	149	153	157	166	171	175
1,4	35	39	42	48	53	63	67	72	76	81	91	96	100	106	115	121	124	129	133	139	148	153	157	162	166	176	180	185
1,5	36	41	46	51	56	66	70	76	81	86	96	100	106	111	121	126	130	136	141	146	156	161	166	171	176	185	190	195
1,6	36	42	48	52	58	69	73	80	84	89	99	106	111	115	126	132	137	142	147	153	163	168	173	179	184	194	199	204
1,7	38	42	49	55	60	70	76	82	87	93	105	109	115	121	132	137	143	148	154	159	170	176	181	187	193	203	209	
1,8	39	45	51	56	62	73	80	86	91	97	108	114	121	126	137	144	148	155	161	166	177	183	189	195	201			
1,9	41	46	52	59	65	76	82	88	95	100	112	120	125	130	143	148	156	161	167	174	185	191	198	204				
2,0	41	48	55	60	66	80	86	92	98	106	117	123	129	136	148	156	161	167	174	180	191	198	204					
2,1	42	50	56	63	69	82	88	96	102	108	121	129	135	141	154	161	167	174	180	187	199							
2,2	43	51	58	65	71	85	92	98	106	112	126	133	139	147	160	166	174	180	187	194								

It is not possible to produce electrically controlled blinds.

Attention:

- The price of a product exceeding a given dimension is included in the higher range.
- The table contains only price ranges. In the selection of dimensions, please follow the technical data.
- In the case of blinds with small widths and large heights, an uneven laying effect may occur slats in a pack of slats.

Extra charges for horizontal aluminum chain blinds 25 mm, 16 mm

Side guidance - fixation blinds	4,50 €/set
Blackout blind made of 25 mm tape	+ 12% to to the price list
Wooden tape blind 25 mm	+ 30% to to the price list
25 mm perforated tape blind (white, black, silver)	+ 30% to to the price list
Top and bottom rail painting in RAL colours*	5,90 €/rm width
Covers painting in RAL colours*	3,70 €/rm width
Woodengrain veneer covers	9,90 €/rm width

*Note: Set of colours with standard extra charge - page 161 Painting in other colours - individual pricing.
Painting elements extends lead time, PVC elements in standard colour

Measurement

- For the order, specify the width and height of the glass with seal - installation between the glazing beads.
- For ordering, specify the dimension after the outer contour of the product - frame mounting.

Assembly

Horizontal aluminum blinds 50 mm

1. Top rail (D.51 x H.58 mm)
2. Top rail plug
3. Bearing
4. Ladder attachment 9
5. Steel rod
6. Gear box
7. String
8. Bell
9. String brake
10. Cord
11. Ladder
12. Side guidance
13. Side guidance
14. Fixation angle with sleeve
15. Fixing the top rail
16. Bottom rail (50x19 mm)
17. Bottom rail stopper
18. Bottom rail plug
19. Bottom rail pin
20. Tape clip
21. 50 mm aluminum slats

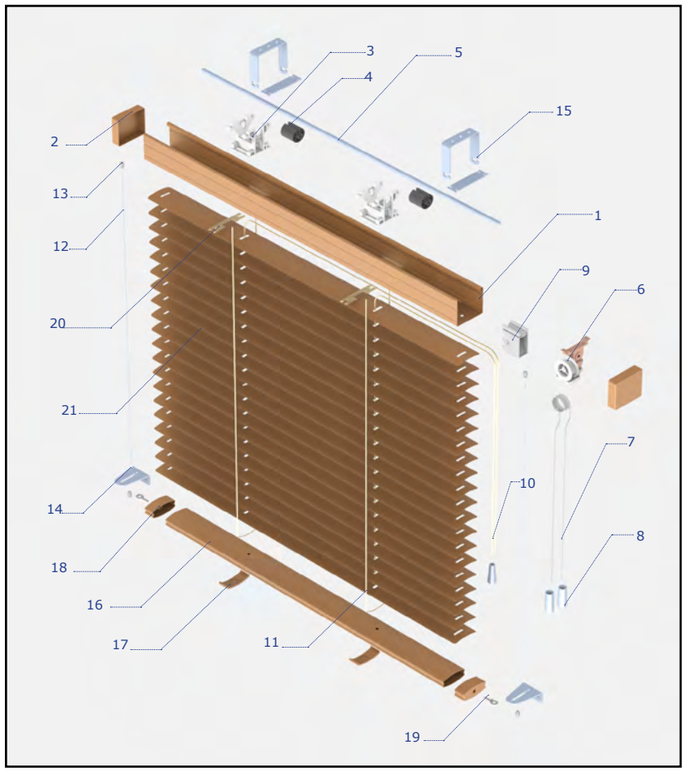

TECHNICAL INFORMATION	STRING CONTROL	MOTOR CONTROL
Minimum width	42 cm	70 cm
Maximum width	300 cm	300 cm
Maximum height	300 cm	300 cm
Maximum area	6,0 m²	9,0 m²

SIZE OF THE SLATS PACKAGE WHEN THE BLIND IS PULLED UP						
Blinds height	50 cm	100 cm	150 cm	200 cm	250 cm	300 cm
The height of the folded package with cord ladder	10 cm	12 cm	14 cm	16 cm	18 cm	20 cm
Height of folded package with tape ladder	10 cm	12 cm	14 cm	17 cm	20 cm	24 cm

Suggested colours of 50 mm aluminum horizontal blind hardware

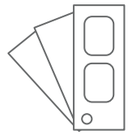

SUGGESTED COLOURS OF 50 MM ALUMINUM BLINDS FITTINGS (ACCORDING TO VERTEX S.A. TEMPLATE)			
Lp	**Colour Code**	**Top & bottom rail**	**Ladder & cord**
1	3	Gray	Gray
2	4	Beige	Alabaster
3	5*	4417	Gray
4	6	Mahogany	Walnut
5	32*	RAL 1013	RAL 1013
6	300 white pearl mat	White	White
7	310 Off white mat	White	White
8	320 twill mat	1019	Dune
9	330 cloud mat	7036	Cloud Smoke
10	340 mist mat	7047	Mist
11	350 limestone	7047	Limestone
12	360 graphite mat	Anthracite	Anthracite
13	370 charcoal mat	Black	Black
14	900	White	White
15	900/PR**	White	White
16	2083	Beige	Natural
17	4417	4417	Gray
18	4417/PR**	4417	Gray
19	5101**	Beige	Golden Oak
20	5103**	5103	Anthracite
21	5105**	5105	Dune
22	5006	4417	Gray
23	5012	Anthracite	Anthracite
24	5013	Black	Black
25	50082**	Beige	Natural
26	50085**	Dark Oak	Teak
27	50093**	Dark Oak	Golden Oak
28	50095**	Mahogany	Walnut

* While stocks last.

** Extra charges for accessories in colour according to table page 17.

Cord ladder

Tape ladder

Attention:

The colours of slats in the patterns are illustrative colours, individual batches of products may differ in shades. The differences in the shades of the slats do not constitute grounds for complaint. The colour of the rail in 50 mm wood-like aluminum blinds differs from the colour of the slats

Price list of aluminum horizontal blinds 50 mm manual control

Width / Height

Height \ Width	0,4	0,5	0,6	0,7	0,8	0,9	1,0	1,1	1,2	1,3	1,4	1,5	1,6	1,7	1,8	1,9	2,0	2,1	2,2	2,3	2,4	2,5	2,6	2,7	2,8	2,9	3,0
0,3	42	44	46	49	51	53	55	57	64	66	67	70	72	75	80	82	85	87	90	91	96	97	99	102	105	106	109
0,4	43	46	49	51	54	57	59	61	67	70	73	75	78	81	87	90	91	94	97	99	104	106	109	112	114	117	120
0,5	45	48	50	53	57	58	61	65	70	73	76	80	82	84	91	94	97	99	102	105	109	112	115	117	121	123	126
0,6	46	49	52	55	58	61	64	67	73	76	80	82	86	89	96	99	102	105	107	111	115	118	121	124	127	130	133
0,7	46	50	54	57	60	63	66	69	76	80	82	87	90	92	99	103	106	109	113	116	121	124	127	130	134	137	140
0,8	49	52	55	59	63	66	69	73	81	84	88	91	96	99	106	110	114	117	121	124	129	133	136	139	144	147	150
0,9	50	54	57	61	66	69	72	76	84	88	91	96	99	103	111	114	118	122	126	130	135	139	142	147	150	154	157
1,0	51	55	59	63	67	70	75	79	87	91	95	99	103	107	115	120	123	127	131	135	140	145	148	153	156	160	165
1,1	52	57	60	65	69	73	77	82	90	94	98	103	107	111	120	124	128	132	136	140	147	150	155	159	163	167	172
1,2	54	58	62	67	72	76	81	85	94	99	104	108	112	117	126	130	135	139	144	148	154	160	163	169	172	178	182
1,3	55	60	65	69	73	79	83	88	97	102	107	112	117	121	130	135	139	145	149	154	160	165	170	175	179	185	189
1,4	57	61	66	70	76	81	86	91	100	105	111	115	120	125	135	139	145	150	154	160	166	171	176	180	186	192	196
1,5	57	63	67	73	79	84	90	95	105	110	115	121	126	131	141	147	151	157	163	167	175	179	185	190	196	202	206
1,6	58	64	69	75	81	86	91	97	107	113	119	124	130	136	146	151	156	162	167	173	180	186	192	197	202	208	214
1,7	60	66	72	77	82	89	94	99	111	117	122	127	133	139	150	156	161	167	173	178	186	192	198	203	209	215	220
1,8	61	67	73	79	84	91	97	103	114	120	126	132	137	144	154	160	166	172	178	185	192	198	203	209	215	222	227
1,9	62	69	75	81	87	94	100	106	117	124	130	137	144	149	161	167	173	179	186	193	200	206	213	218	225	232	238
2,0	64	70	76	82	90	96	103	109	121	127	134	140	147	154	165	172	178	185	192	198	206	213	218	226	232	238	245
2,1	66	72	78	85	91	98	105	112	124	130	137	144	150	157	170	176	183	190	197	203	211	218	225	232	238		
2,2	66	73	80	87	94	100	107	114	127	134	140	147	154	161	174	180	187	195	202	209	217	224	231	238			
2,3	67	75	82	90	97	104	111	118	131	138	146	153	160	167	180	187	195	202	209	217	226	233	240				
2,4	68	76	83	91	99	106	114	121	134	142	149	156	164	172	185	193	199	207	215	223	232	239					
2,5	69	77	85	92	100	108	116	124	137	145	153	160	169	176	189	197	205	213	220	229	237						
2,6	72	80	87	96	104	112	120	127	141	150	157	166	174	181	196	203	212	219	229	235							
2,7	72	81	89	97	106	114	121	130	144	153	161	169	178	186	200	208	217	225	233								
2,8	73	82	90	99	107	116	124	133	147	156	164	173	181	190	205	213	222	230									
2,9	75	83	91	100	109	118	126	136	150	159	167	177	186	193	209	217	226										
3,0	76	85	94	103	112	121	130	139	155	163	172	182	190	200	215	224	233										

TYPE	SUPPLY
Wood-like blinds (wood-like blades, masking frame and wooden weights)	+ 80% to the price list
Perforated blinds (perforated slats)	+ 60% to the price list
Slats Colour metalic 5101, 5103, 5105	+ 30% to the price list
Slats Mat 300,310,320,330,340,350,360,370	+ 10% to the price list

- The price of a product exceeding a given dimension is included in the higher range.
- The table only includes price ranges. The Selection of dimensions should be guided by technical data.
- In the case of blinds with small widths and large heights, an uneven laying effect may occur slats in a pack of slats.

Price list of aluminum horizontal blinds 50 mm electric control

Width / Height

Height \ Width	0,7	0,8	0,9	1,0	1,1	1,2	1,3	1,4	1,5	1,6	1,7	1,8	1,9	2,0	2,1	2,2	2,3	2,4	2,5	2,6	2,7	2,8	2,9	3,0
0,3	106	108	111	113	115	132	134	136	139	140	144	160	163	165	166	169	172	176	178	180	183	186	187	190
0,4	108	111	114	117	119	136	138	141	144	147	149	166	169	172	174	177	179	184	187	189	193	195	198	200
0,5	110	113	116	119	121	139	142	145	147	150	154	171	174	177	179	183	186	190	193	196	199	202	205	207
0,6	112	115	117	121	124	142	145	148	151	154	157	175	178	181	185	187	190	195	199	202	205	208	211	215
0,7	114	117	120	123	126	145	148	151	154	158	161	179	183	186	189	193	196	202	205	208	211	215	217	221
0,8	116	120	123	127	130	149	153	156	160	163	167	186	189	193	197	200	204	209	213	217	220	224	229	232
0,9	117	121	125	129	133	152	156	160	163	167	171	190	194	198	202	205	209	215	219	223	226	230	234	238
1,0	120	124	127	132	136	155	159	163	167	171	176	194	199	202	207	211	215	220	225	229	233	238	241	245
1,1	121	126	130	134	138	158	162	166	171	175	179	199	203	207	212	216	220	226	231	235	239	244	248	253
1,2	124	128	133	137	142	162	166	171	176	180	186	205	210	215	219	224	229	235	239	245	248	254	258	263
1,3	125	130	135	139	145	165	170	175	179	185	189	209	215	219	224	229	234	240	245	250	255	260	265	270
1,4	127	132	137	142	147	167	173	178	184	188	193	214	219	224	229	234	239	246	251	256	261	267	271	277
1,5	130	135	140	146	151	172	178	183	188	193	199	220	226	231	236	242	247	254	260	265	270	276	281	286
1,6	132	137	143	148	154	175	180	186	193	198	203	225	230	235	242	247	253	260	265	271	277	283	288	294
1,7	133	139	145	150	156	178	184	190	196	202	207	229	235	240	247	253	259	265	271	278	284	289	295	301
1,8	135	140	147	153	159	180	187	193	199	205	211	233	239	245	252	258	264	271	278	284	290	295	302	308
1,9	137	144	150	156	163	186	192	199	205	211	217	240	246	253	259	265	271	280	286	293	299	305	312	318
2,0	139	146	153	159	166	188	195	202	208	215	222	245	250	257	264	270	277	285	293	298	305	312	319	325
2,1	140	147	154	161	169	192	199	205	212	218	226	248	255	262	269	276	283	292	298	305	312	319	325	332
2,2	143	150	156	163	171	194	202	208	215	223	229	253	260	267	274	281	288	296	304	311	318	325	332	339
2,3	145	153	160	167	175	199	206	214	220	229	235	259	267	274	281	289	296	305	312	320	327	335	342	350
2,4	147	154	162	170	178	202	209	217	224	232	239	263	271	279	286	294	301	311	319	326	334	341	350	356
2,5	148	156	164	172	179	205	213	220	229	235	244	268	275	284	292	299	307	316	325	332	340	349	356	364
2,6	151	160	167	176	184	208	217	225	233	241	250	274	283	291	298	307	315	325	333	341	350	357	365	374
2,7	153	161	170	178	186	211	219	229	237	245	254	278	286	295	304	312	320	331	339	346	355	365	373	381
2,8	154	163	172	180	189	215	223	232	240	249	257	283	292	300	309	317	326	336	344	353	362	371	380	388
2,9	156	165	174	183	192	217	226	235	244	253	261	286	296	305	313	322	332	341	350	359	368	376	386	395
3,0	159	169	177	186	196	222	231	240	249	259	268	293	303	312	321	331	339	350	359	368	378	386	395	405

TYPE	SUPPLY
Wood-like blinds (wood-like blades, masking frame and wooden weights)	+ 80% to the price list
Perforated blinds (perforated slats)	+ 60% to the price list
Slats Colour metalic 5101, 5103, 5105	+ 30% to the price list
Slats Mat 300,310,320,330,340,350,360,370	+ 10% to the price list

- The price of a product exceeding a given dimension is included in the higher range.
- The table only includes price ranges. The Selection of dimensions should be guided by technical data.
- In the case of blinds with small widths and large heights, an uneven laying effect may occur slats in a pack of slats.

Extra charges for 50 mm aluminum horizontal blinds

Side guidance - fixation blinds	14,10 €/set
Top and bottom rail painting in RAL colours*	11,80 €/rm width
For drives and electrical controls, see table pages 146-147	

*Note: Set of colours with standard extra charge - page 161 Painting in other colours - individual pricing.
Painting elements extends lead time, PVC elements in standard colour

Accessories for 50 mm aluminum horizontal blinds

TOP RAIL MOUNTINGS				
	SBWMZ50W020000001	Twist hanger	included	1,40 €/pc
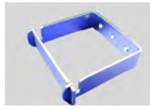	SBWMZ50W010000001	Hanger with 50 mm plate zinc	included	2,10 €pc
	SBWMYK00000901601	Angle bracket short boom	extra charge	1,20 €/pc
NON-INVASIVE FIXING OF THE TOP RAIL				
NEW	SBWMZ25WBR0000001 SBWMZ25WAN0000001	Non-invasive hanger double-track (white, anthracite)	extra charge	6,70 €/set 7,10 €/set
NEW	SBWMZ2PWBI0000001 SBWMZ2PWAN0000001	Extension non-invasive hanger double-track (white, anthracite)	extra charge	1,00 €/pc 1,10 €/pc
NEW	BWMZ2PWBI0000001 SBWMZ25UAN0000001 SBWMZ25UBR0000001 SBWMZ25UCZ0000001	Non-invasive universal hanger (white, anthracite, black, brown)	extra charge	6,10 €/set 6,50 €/set
BOTTOM RAIL BARCKETS				
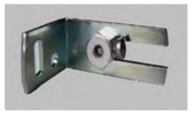	SB-WMZ50K01-00000-02	Angle bracket to fix with sleeve	included	2,70 €/pc
NON-INVASIVE BOTTOM RAIL BRACKETS				
NEW		Non-invasive hanger for fix with sleeve (white, anthracite, black, brown)	extra charge	7,50 €/set 7,80 €/set

Measurement

- For ordering, please specify the width and height after the outer contour of the product.

Assembly

Horizontal wooden blinds 25 mm

1. Top rail (D.25 x H.25 mm)
2. Top rail plug
3. Bearing
4. Ladder mounting 9
5. Steel rod
6. Gear box
7. Knob
8. Cord brake
9. Side guidance
10. Side guidance
11. Side guidance
12. Grille mounting
13. Wooden grille (32x6 mm)
14. Fixing the top rail
15. Wooden weights (26x14 mm)
16. Bottom rail pin
17. Bottom rail plug
18. Cord
19. Wooden bell
20. Cord ladder
21. Clip
22. Wooden slats 25 mm

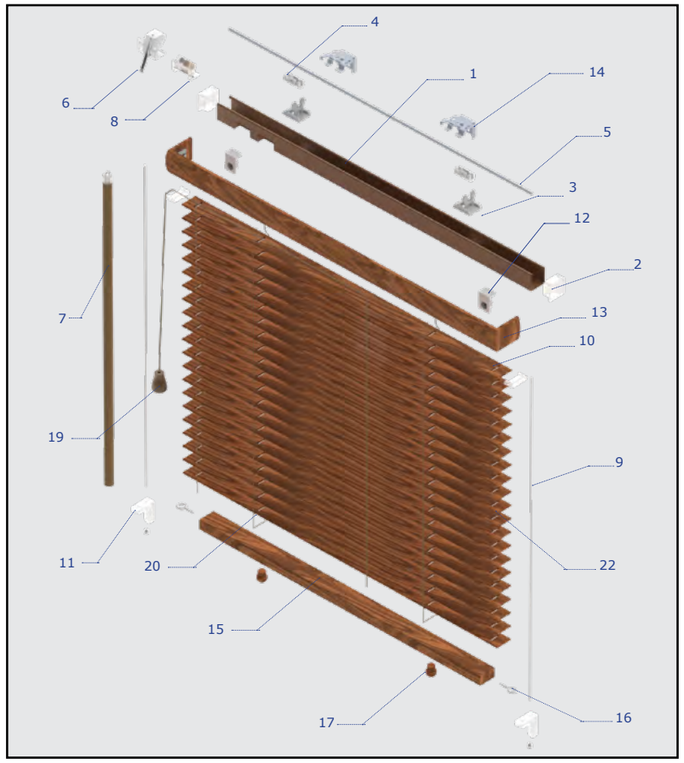

TECHNICAL INFORMATION	25 MM MANUAL	25 MM ELECTRIC
Minimum width	30 cm	80 cm
Maximum width	272 cm	272 cm
Maximum height	240 cm	200 cm
Maximum area	2,5 m²	2,5 m²
Weights of m² of blinds	1,90 kg	2,1 kg

Attention:

- Below a width of 39 cm, the patent will be divided.
- When pulled up, the blind takes up about 20% of the height.

Colours of slats and weights of horizontal wooden blinds 25 mm

Lp.	COLOUR OF SLATS AND WEIGHTS WOODEN CHAIN BLINDS 25 MM	
	Colour	**Colour code**
1	White	101
2	Black	103
3	Charcoal	105
4	Limestone	109
5	Natural	111
6	Maple	112
7	Golden Oak	113
8	Teak	114
9	Red Mahogany	116
10	Dark Walnut	119
11	Walnut	120
12	Ebony	121
13	Green	

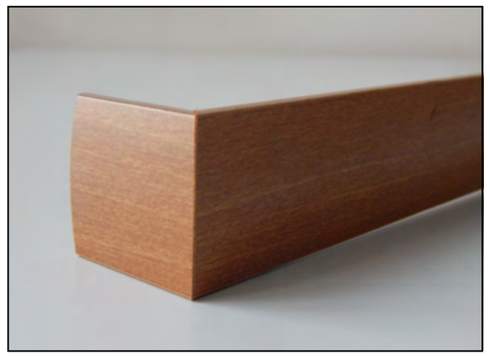

Front cover with side covers at request (no extra charge).

Attention:

The colours of the feathers in the patterns are reference colours, individual batches of products may differ in shades. Wood, as a natural material, can behave differently under changing conditions. The slats may deform depending on the place where the curtain is used. This situation is most common in rooms with higher humidity (bathroom, kitchen) and where there are large temperature fluctuations (conservatories). However, this is a natural process. Due to the nature of wooden blinds, differences in the shades of the slats, minor chipping of the varnish and minor deformations are acceptable. These do not constitute grounds for complaint.

Price list of 25 mm horizontal wooden blinds

Width

Height	0,4	0,5	0,6	0,7	0,8	0,9	1,0	1,1	1,2	1,3	1,4	1,5	1,6	1,7	1,8	1,9	2,0	2,1	2,2	2,3	2,4	2,5	2,6	2,7	2,72
0,4	45	51	55	59	64	72	78	83	88	93	100	106	111	115	121	125	130	136	140	146	151	156	161	166	171
0,5	47	52	58	63	68	77	83	88	93	99	108	113	118	124	129	134	140	145	151	156	162	167	173	179	183
0,6	49	55	61	67	72	81	87	93	99	105	114	120	125	131	137	143	149	155	161	167	173	179	184	191	197
0,7	51	57	63	69	77	86	92	99	105	111	121	127	133	140	146	152	158	165	171	178	184	191	198	204	211
0,8	53	61	68	75	82	92	99	106	113	120	130	137	145	152	158	166	173	180	187	194	201	208	215	222	229
0,9	56	63	71	78	86	96	103	111	119	126	137	145	152	160	167	174	182	190	197	205	212	220	227	235	242
1,0	58	66	74	82	90	101	109	116	124	133	144	152	160	167	176	183	191	199	207	215	223	231			
1,1	59	68	77	84	93	106	114	122	130	139	151	158	167	176	184	192	201	209	218						
1,2	62	71	81	90	99	111	121	130	139	148	161	169	179	188	197	205	215								
1,3	64	74	84	93	102	116	125	136	145	154	167	177	186	195	205	214									
1,4	67	77	87	97	106	121	130	140	151	161	174	183	194	204											
1,5	69	80	91	101	112	126	137	148	158	169	183	194	205												
1,6	71	83	93	105	116	131	142	153	164	175	191	201													
1,7	74	85	97	109	120	136	147	158	170	182	197														
1,8	75	88	100	112	124	140	152	164	176	188															
1,9	79	92	103	116	130	146	158	171	183	197															
2,0	81	93	108	120	133	151	164	177	190																
2,1	83	96	109	124	137	155	168	182																	
2,2	84	99	113	126	140	159	173	188																	
2,3	88	102	117	131	147	166	181																		

It is not possible to produce electrically controlled blinds.

Attention:

- The price is for a specific blind with cover and twist hanger.
- The price of a product exceeding a given dimension is included in the higher range.
- The table contains only price ranges. In well dimensions, please refer to the technical data.
- In the case of blinds with small widths and large heights, an uneven laying effect may occur slats in a pack of slats.

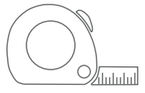

Measurement

- For ordering, please specify the width and height after the outer contour of the product.

Assembly

Extra charges for horizontal wooden blinds 25 mm

Side guidance - fixation blinds	6,80 €/set
RAL* top rail painting	3,90 €/rm width

TOP RAIL BRACKETS	in the finished product	component
Metal twist A ceiling	included	0,60 €/pc
Metal twist A wall mounted	included	0,60 €/pc
DR clip non-invasive	extra charge	1,00 €/pc
Twist non-invasive white/brown/anthracite/black	extra charge	2,10 €/pc
Non-invasive double-track hanger white	extra charge	6,70 €/set
Non-invasive hanger double-track anthracite	extra charge	7,10 €/set
Extension of non-invasive hanger double-track white	extra charge	1,00 €/pc
Extension of non-invasive hanger double-track anthracite	extra charge	1,10 €/pc
BOTTOM RAIL BRACKETS	in the finished product	component
Bottom angle bracket	included	0,70 €/set
Pin for bottom bracket angle	included	4,70 €/set
Flat bar for fixation	extra charge	0,50 €/set
Angle bracket for fixation	extra charge	0,50 €/set
Fixation non-invasive - adjustable	included	2,10 €/pc
OTHERS	in the finished product	component
Wooden cover	included	5,80 €/rm width
Wooden knob - maximum length 150 cm	included	4,60 €/pc
Magnet holder body 25 mm	included	0,50 €/pc
Magnet screwed-on 25 mm	included	0,50 €/pc
Velcro for the cover	extra charge	0,50 €/pc
Cylinder Silver metal cords weights	extra charge	0,50 €/pc

***Note:** Set of colours with standard extra charge - page 161 painting in other colours - individual pricing. Painting of elements extends lead time, PVC elements in standard colour

Accessories for horizontal wooden blinds 25 mm

TOP RAIL BARCKETS		
	SBWMZV130S0000001	Twist A metal ceiling mounted
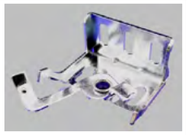	SBWZV130W0000001	Twist A metal wall mounted
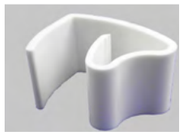	SBWMZ25G080000001	DR clip non-invasive
	V5WMZV130R0000001 V5WMZV130B0000001	Twist non-invasive (white, brown, anthracite, black)
NEW	SBWMZ25WBR0000001 SBWMZ25WAN0000001	Hanger non-invasive double-track (white, anthracite)
NEW	SBWMZ2PWBI0000001 SBWMZ2PWAN0000001	Extension of non-invasive double track hanger (white, anthracite)
BOTTOM RAIL BRACKETS		
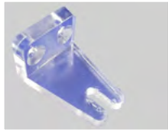	SBWMZ25D030000001	Angle bracket bottom holder
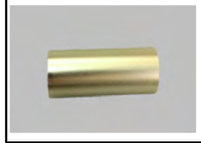	SBWEZDP0060000001	Pin for angle bracket botton holder
	SBWMZ25D090000001	Flat iron for fixation

BOTTOM RAIL BRACKETS		
	SBWMZ25D070000001	Angle bracket for fixation
	SBWMZ25BZ00000001 SBWMZ25BZR0000001	Non-invasive hanger for fix - adjustable (white, brown, anthracite, black)
OTHER		
	_____	Wooden cover
	_____	Wooden knob
	SBWEZDP0010000001	Magnet holder body 25 mm
	SBWEZDP0030000001	Screw-on magnet 25 mm
	SBWPZMD000000001	Velcro for the cover
	SBWABV00000000001	Cylinder Silver metal string weights

Horizontal wooden chain blinds 25 mm

1. Top rail (D.25 x H.25 mm)
2. Steel cover
3. Bearing
4. Bearing support
5. Roll
6. Rod
7. Mechanism
8. Cover cap
9. Top rail plug
10. Rail hanger
11. Chain
12. Side guide line
13. Line tensioner
14. Wooden weights
15. Bottom rail plug
16. Pin
17. Bottom rail plug
18. Polyester tape
19. Ladder
20. Wooden slats 25 mm

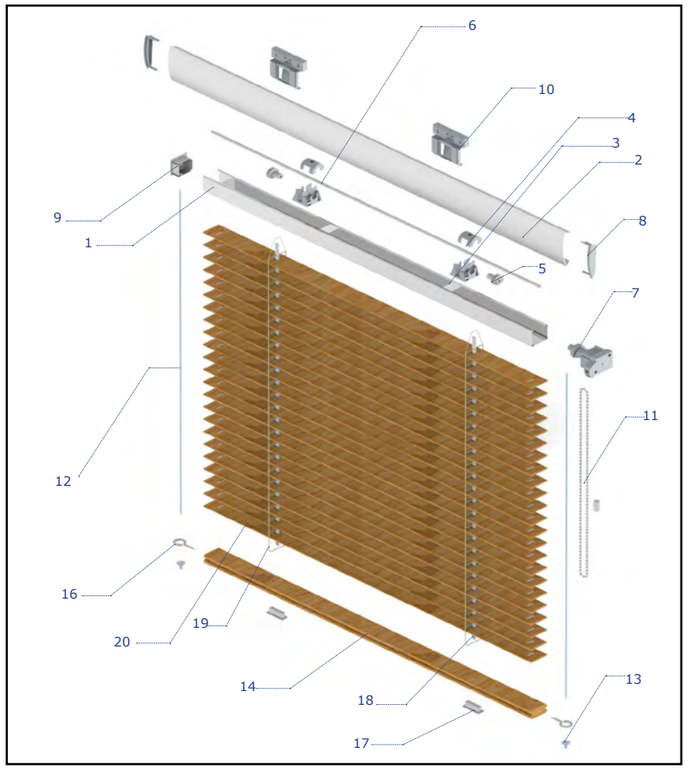

TECHNICAL INFORMATION	CHAIN 25 MM	CHAIN 25 MM ELECTRIC CONTROL
Minimum width	24 cm	80 cm
Maximum width	150 cm	150 cm
Maximum height	220 cm	220 cm
Maximum area	2 m^2	2 m^2
Weights m^2 of blinds	1,90 kg	2,10 kg

Colours of 25 mm horizontal wooden chain blinds fittings

Lp.	COLOUR OF SLATS AND WEIGHTS WOODEN CHAIN BLINDS 25 MM	
	Colour	Color Code
1	White	101
2	Black	103
3	Charcoal	105
4	Limestone	109
5	Natural	111
6	Maple	112
7	Golden Oak	113
8	Teak	114
9	Red Mahogany	116
10	Dark Walnut	119
11	Walnut	120
12	Ebony	121
13	Green	Green

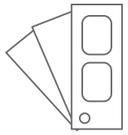

COLOURS OF STEEL COVERS FOR CHAIN BLINDS		
Lp.	Colour	RAL
1	white	RAL 9016
2	silver	RAL 9006
3	brown	RAL 8014
4	golden oak	Renolit 2178001
5	walnut	Renolit 2178007

Attention:

The colours of the slats in the patterns are illustrative colours, and individual batches of products may differ in shades. Wood, as a natural material, can behave differently under changing conditions. The slats may deform depending on where the curtain is used. This situation is most common in rooms with higher humidity (bathroom, kitchen) and where there are large temperature fluctuations (conservatories). However, this is a natural process. Due to the nature of wooden blinds, differences in the shades of the slats, minor chipping of the varnish and minor deformations are acceptable. These do not constitute grounds for complaint.

Price list of horizontal wooden chain blinds 25 mm

Width

Height	0,4	0,5	0,6	0,7	0,8	0,9	1,0	1,1	1,2	1,3	1,4	1,5
0,4	45	51	55	59	64	72	78	83	88	93	100	106
0,5	47	52	58	63	68	77	83	88	93	99	108	113
0,6	49	55	61	67	72	81	87	93	99	105	114	120
0,7	51	57	63	69	77	86	92	99	105	111	121	127
0,8	53	61	68	75	82	92	99	106	113	120	130	137
0,9	56	63	71	78	86	96	103	111	119	126	137	145
1,0	58	66	74	82	90	101	109	116	124	133	144	152
1,1	59	68	77	84	93	106	114	122	130	139	151	158
1,2	62	71	81	90	99	111	121	130	139	148	161	169
1,3	64	74	84	93	102	116	125	136	145	154	167	177
1,4	67	77	87	97	106	121	130	140	151	161	174	
1,5	69	80	91	101	112	126	137	148	158	169		
1,6	71	83	93	105	116	131	142	153	164			
1,7	74	85	97	109	120	136	147	158				
1,8	75	88	100	112	124	140	152	164				
1,9	79	92	103	116	130	146	158					
2,0	81	93	108	120	133	151	164					
2,1	83	96	109	124	137	155						
2,2	84	99	113	126	140	159						

It is not possible to produce electrically controlled blinds.

Attention:

- The price of a product exceeding a given dimension is included in the higher range.
- The table contains only price ranges. In the selection of the dimensions, please refer to the technical data.

Extra charges for horizontal wooden chain blinds 25 mm

Side guidance - fixation blinds	6,80 €/set
Top rail painting in RAL colours*	3,90 €/rm width
Grille painting in RAL colours*	3,70 €/rm width
Woodengrain veneer grille	9,20 €/rm width

***Note:** Set of colours with standard extra charge - page 161. Painting in other colours - individual pricing.
Painting elements extends lead time, PVC elements in standard colour

Colour comparison of components for wooden blinds

Colour	Tape ladder 25mm*/38mm**	Rail	Cork	Top rail plug	Knob	Ladder
White	White*/**	White	White	White	White	White
Natural	Natural*/**	2083	Natural	Light oak/beige	Natural	Sand
Sand	Sand**	2083	Sand	Light oak/beige	Dune	Sand
Dune	Dune**	2083	Sand	Light oak/beige	Dune	Dune
Rustic dune	Dune**	5105	Cloud	5103	Dune	Dune
Mist	Mist**	4417	Mist	Silver	Mist	Mist
Limestone	Limestone*/**	4417	Cloud	Silver	Limestone	Limestone
Taupe	Taupe**	5105	Taupe	Silver	Taupe	Taupe
Cloud	Smoke**	4417	Cloud	Cloud	Limestone	Cloud smoke
Ash	Smoke**	Anthracite	Ash	Charcoal	Ash	Cloud smoke
Rustic fossil	Dune**	5105	Cloud	Light oak/beige	Dune	Dune
Rustic ash	Pine**	4417	Ash	Silver	Charcoal	Pine

Colour comparison of components for wooden blinds

Color	Tape ladder 25mm*/38mm**	Rail	Cork	Top rail plug	Knob	Ladder
Maple	Maple*/**	Dark oak	Teak	Brown	Teak	Maple/Golden Oak
Golden Oak	Maple*/**	Dark oak	Teak	Brown	Teak	Maple/Golden Oak
Oak	Walnut**	Dark oak	Teak	Brown	Walnut	Walnut
Teak	Teak*/**	Dark oak	Teak	Brown	Teak	Teak
Red cherry	Red cherry*/**	Dark oak	Teak	Brown	Red cherry	Brąz
Red mahogany	Red mahogany*/**	Mahogany	Black	Brown	Red mahogany	Red Mahogany
Rustic slate	Ash**	Anthracite	Rustic Ash	Anthracite	Charcoal	Ash
Rustic black coffee	Walnut**	Mahogany	Black	Brown	Charcoal	Walnut
Charcoal	Pirate black*/**	Anthracite	Rustic Ash	Anthracite	Charcoal	Pirate Black
Ebony	Ebony*/**	Black	Ebony	Black	Ebony	Black
Black	Black*/**	Black	Ebony dark	Black	Ebony dark	Black
Rustic oak	Walnut*/**	Mahogany	Black	Brown	Walnut	Walnut/Oak

Colour comparison of components for wooden blinds

Colour	Tape ladder 25mm*/38mm**	Rail	Cork	Top rail plug	Knob	Ladder
Oregon	Maple/Golden Oak*/**	Dark oak	Teak	Brown	Teak	Maple/Golden oak
Mahogany	Red Mahogany*/**	Mahogany	Black	Brown	Red Mahogany	Red Mahogany
Bamboo	Natural (2083)*/**	Natural	Natural	Light beige	Natural	Natural
Canyon wood	Red Mahogany*/**	Mahogany	Black	Brąz	Red Mahogany	Canyon Wood
Dark walnut	Walnut*/**	Mahogany	Black	Brown	Walnut	Black
Walnut	Walnut*/**	Mahogany	Black	Brown	Walnut	Black

The colors are for illustration purposes only and may differ from the actual ones !

Measurement

- To order, specify the width and height of the glass including gaskets - installation between the glazing bars.
- For ordering, specify the dimension after the outer contour of the product - frame mounting.

Assembly

Horizontal wooden blinds 50 mm

1. Top rail (D.51 x H.58 mm)
2. Top rail plug
3. Bearing
4. Ladder attachment "9"
5. Steel rod
6. Gear box
7. Twine
8. Wooden bell
9. Cord brake
10. Twine
11. Cord or tape ladder
12. Side guidance
13. Side guidance
14. Side guidance
15. Fixing the top rail
16. Wooden weights (62x6 mm)
17. Bottom rail plug
18. Bottom rail pin
19. Grille (50x14 mm)
20. Grille attachment
21. Clip
22. Wooden slats50 mm

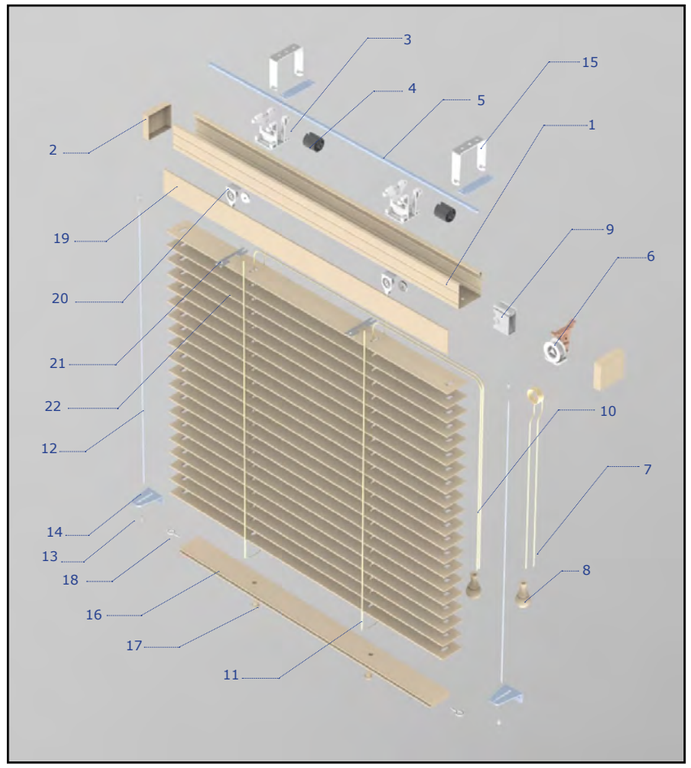

TECHNICAL INFORMATION	50 MM MANUAL DRIVE	50 MM ELECTRIC DRIVE
Minimum width	40 cm	60 cm
Maximum width	272 cm	272 cm
Maximum height	300 cm	300 cm
Maximum area	5,0 m²	5,0 m²
Weights m² of blinds	2,1 kg	3,1 kg

SIZE OF THE SLATS PACKAGE WHEN THE BLIND IS PULLED UP 50 MM WITH A CORD LADDER						
Blinds height	50 cm	100 cm	150 cm	200 cm	250 cm	300 cm
The height of the folded package	13,5 cm	17,5 cm	21,5 cm	25,5 cm	29,5 cm	33,5 cm

SIZE OF THE SLATS PACKAGE WHEN THE BLIND IS PULLED UP 50 MM WITH THE TAPE LADDER						
Blinds height	50 cm	100 cm	150 cm	200 cm	250 cm	300 cm
The height of the folded package	13,5 cm	18,5 cm	19,5 cm	28 cm	31,5 cm	35,5 cm

Colours of horizontal wooden blinds 50 mm

COLOUR OF SLATS, COVER, WEIGHTS AND TOP RAIL OF 50 MM WOODEN BLINDS							
Lp.	**Colour**	**Colour Code**	**Top rail**	**Lp.**	**Colour**	**Colour Code**	**Top rail**
1	White	101	white	**20**	Rustic Ash**	122	gray
2	Black	103	black	**21**	Rustic Slate**	125	anthracite
3	Mist	104	gray	**22**	Rustic Black Cofee**	126	mahogany
4	Charcoa!	105	anthracite	**23**	Rustic Fossil**	127	5105
5	Taupe	106	5105	**24**	Rustic Dune**		5105
6	Sand	107	natural	**25**	Bambus		natural
7	Dune	108	natural	**26**	Mahogany		mahogany
8	Limestone	109	gray	**27**	Oregon		dark oak
9	Cloud	110	gray	**28**	Dąb Rustykalny		mahogany
10	Natural	111	natural	**29**	Red Cherry*	115	dark oak
11	Maple	112	dark oak				
12	Golden Oak	113	dark oak				
13	Teak	114	dark oak				
14	Red Mahogany	116	mahogany				
15	Oak	118	dark oak				
16	Dark Walnut	119	mahogany				
17	Walnut	120	mahogany				
18	Ebony	121	black				
19	Ash	123	anthracite				

* While stocks last.
** Maximum width 240 cm

Attention:
The colours of the slatsin the patterns are reference colours, individual batches of products may differ in shades. Wood, as a natural material, can behave differently under changing conditions. The slats may deform depending on the place where the curtain is used. This situation is most common in rooms with higher humidity (bathroom, kitchen) and where there are large temperature fluctuations (conservatories). However, this is a natural process. Due to the nature of wooden blinds, differences in the shades of the slats, minor chipping of the varnish and minor deformations are acceptable. These do not constitute grounds for complaint.

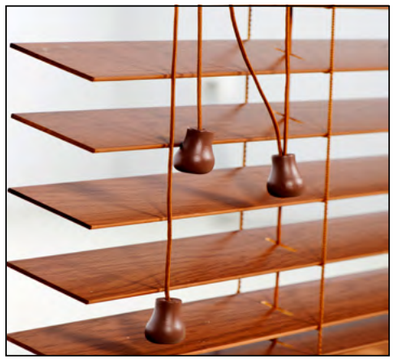

Cord ladder

Tape ladder

Measurement

- For ordering, please specify the width and height after the outer contour of the product.

Assembly

Price list of 50 mm manually operated wooden horizontal blinds

Width

Width	0,4	0,5	0,6	0,7	0,8	0,9	1,0	1,1	1,2	1,3	1,4	1,5	1,6	1,7	1,8	1,9	2,0	2,1	2,2	2,3	2,4	2,5	2,6	2,7	2,72
0,4	84	92	99	106	112	120	126	133	146	152	160	171	178	184	197	204	211	218	224	236	245	254	263	273	283
0,5	87	94	102	109	117	125	133	141	153	161	169	181	188	195	208	215	223	231	239	251	260	270	280	291	301
0,6	90	98	106	115	123	131	140	148	161	169	178	190	198	207	220	229	236	245	253	265	276	286	296	307	318
0,7	92	101	109	119	128	137	146	155	169	178	187	199	208	218	231	240	250	259	267	280	291	302	313	324	335
0,8	96	106	116	126	136	146	156	166	181	191	200	214	223	233	248	259	269	278	288	302	314	326	338	350	362
0,9	99	109	120	130	141	152	162	173	188	198	209	223	235	245	260	271	281	292	303	316	329	342	354	367	380
1,0	101	112	124	136	146	157	169	180	196	207	219	233	245	255	272	283	294	306	316	332	344	359	371	384	397
1,1	103	116	127	140	151	163	174	187	204	215	227	243	254	266	283	294	307	319	331	346	360	374	386	401	414
1,2	108	121	133	146	159	171	184	198	215	228	240	257	270	283	301	313	326	339	351	369	383	398	412	427	441
1,3	111	124	137	151	164	178	191	205	222	236	250	267	280	294	312	325	340	352	366	383	399	414	429	444	459
1,4	113	127	141	155	169	183	198	211	231	245	260	276	291	304	324	338	351	366	380	398	414	429	444	460	476
1,5	117	132	147	162	177	192	207	222	242	257	272	291	306	321	341	356	371	386	401	421	437	453	470	486	503
1,6	120	136	151	167	182	198	214	229	250	265	281	301	316	332	353	369	384	400	415	434	453	470	487	505	522
1,7	123	139	155	171	188	204	220	236	258	274	290	310	327	343	365	381	397	413	429	449	467	485	504	522	540
1,8	125	141	158	176	192	209	226	244	265	282	300	320	336	354	376	392	410	427	443	465	483	501	521	539	557
1,9	129	147	164	182	200	219	236	254	277	294	313	334	352	370	393	412	429	446	465	486	506	526	545		
2,0	131	151	168	187	205	224	243	261	285	303	321	344	362	381	405	423	442	460	479	501	521	542			
2,1	134	153	172	191	211	230	248	268	293	312	331	354	373	392	416	435	454	474	493	515					
2,2	137	157	177	196	216	236	255	275	301	320	340	363	383	402	428	448	467	487	507						
2,3	140	161	182	204	223	245	265	286	312	333	353	377	399	419	445	466	486	507							
2,4	143	164	185	207	229	251	271	293	320	341	362	388	409	430	457	478	500								
2,5	146	167	190	212	233	255	278	301	328	350	371	397	419	441	469	491	512								
2,6	150	173	196	219	241	264	288	310	339	361	384	412	434	457	534	509									
2,7	152	177	199	223	247	270	294	318	346	370	393	421	444	468	497										
2,8	155	179	204	228	252	276	301	325	354	378	402	431	455	480											
2,9	158	183	207	232	257	282	306	332	361	386	412	440	465	490											
3,0	162	188	214	239	265	291	316	342	374	400	425	455	481												

Price list of 50 mm electrically operated wooden horizontal blinds

Width

Height	0,6	0,7	0,8	0,9	1,0	1,1	1,2	1,3	1,4	1,5	1,6	1,7	1,8	1,9	2,0	2,1	2,2	2,3	2,4	2,5	2,6	2,7	2,72
0,4	128	145	152	160	167	175	197	204	213	224	232	238	262	269	276	284	311	322	332	342	351	362	371
0,5	131	148	156	165	173	182	204	213	221	233	242	249	272	280	289	297	325	337	347	358	368	379	389
0,6	134	153	162	170	180	189	212	221	230	242	251	261	284	293	301	310	338	351	362	373	384	395	406
0,7	137	157	167	176	186	195	219	229	238	251	261	271	295	304	314	324	352	366	377	389	400	411	422
0,8	144	164	174	185	195	206	231	242	251	265	275	286	311	323	333	343	373	387	399	412	425	438	450
0,9	148	168	179	190	201	213	238	248	260	275	286	297	323	334	345	356	386	401	414	427	440	453	466
1	151	173	184	196	207	219	245	257	269	284	296	307	334	345	357	370	400	415	428	443	456	470	483
1,1	154	176	189	201	213	226	253	264	277	293	305	317	345	356	370	382	414	429	443	458	471	486	499
1,2	160	183	196	209	222	236	263	277	290	307	321	334	362	376	389	402	434	451	466	482	496	511	526
1,3	163	187	201	215	229	243	271	284	299	317	331	344	374	387	402	414	447	465	481	497	513	528	543
1,4	167	191	206	220	235	250	279	293	308	326	341	354	384	399	413	428	461	480	496	512	528	544	559
1,5	173	198	213	229	245	260	289	305	321	340	356	371	401	416	432	447	481	502	518	536	553	569	586
1,6	177	202	218	234	251	267	297	313	329	349	365	381	413	429	445	461	495	515	534	552	570	589	606
1,7	180	206	224	240	257	273	304	321	338	358	376	393	424	441	457	474	509	529	548	566	585	604	622
1,8	183	211	227	245	263	281	311	329	347	368	385	402	435	451	470	487	522	544	563	582	602	620	639
1,9	189	216	235	254	271	290	323	341	360	382	400	418	451	471	489	506	543	565	586	606	626		
2	192	221	240	259	278	297	330	349	368	391	409	430	463	482	501	520	557	580	600	621			
2,1	196	225	245	264	284	304	338	358	377	400	420	440	474	493	513	533	571	593					
2,2	201	229	250	270	290	311	345	365	386	409	430	450	485	506	526	546	584						
2,3	206	237	257	279	300	321	356	378	399	423	445	466	502	523	544	565							
2,4	209	240	262	284	306	328	363	385	407	433	455	477	513	535	557								
2,5	213	245	266	289	312	335	371	394	416	442	465	487	525	547	569								
2,6	219	251	274	297	321	344	382	405	428	457	479	503	589	565									
2,7	222	254	279	303	327	351	389	413	437	466	489	514	552										
2,8	226	260	284	309	334	358	397	421	446	475	499	525											
2,9	230	263	289	314	339	365	403	429	455	484	509	535											
3	236	270	296	323	349	375	416	442	467	498	524												

Attention:

- The price of a product exceeding a given dimension is included in the higher range.
- The table contains only price ranges. For the corect dimensions, please refer to the technical data
- Price does not include motor and control device
- Blinds with electric control are madeproduced on an aluminum rail

Extra charges for 50 mm horizontal wooden blinds

	CONTROLS	EXTRA CHARGES
RUSTIC slats	MANUAL	+100 % to the price list
RUSTIC slats	ELECTRIC	+80 % to the price list
Fishing line guidance - fixation blinds		14,10 €/set
Top rail painting in RAL colours*		8,60 €/rm width
For motors and electrical control, see table p.146-147		

Accessories for 50 mm horizontal wooden blinds

TOP RAIL BRACKETS				
	SBWMZ50W020000001	Twist	included	1,50 €/pc
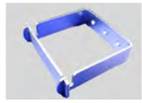	SBWMZ50W010000001	"Hanger with plate 50 mm - zinc".	included	2,40 €/pc
	SBWMVK00000901601	Angle jib short	extra charge	1,30 €/pc
NON-INVASIVE FIXING OF THE TOP RAIL				
NEW	SBWMZ25WBR000000I SBWMZ25WAN000000I	Non-invasive double track hanger white anthracite	extra charge	6,70 €/set 7,10 €/set
NEW	SBWMZ2PWBI000000I SBWMZ2PWAN000000I	Extension of noninvasive double track hanger white anthracite	extra charge	1,00 €/pc 1,10 €/pc
NEW	BWMZ2PWBI000000I SBWMZ25UAN000000I SBWMZ25UBR000000I SBWMZ25UCZ000000I	Non-invasive universal hanger white anthracite, black, brown	extra charge	6,10 €/set 6,50 €/set
BOTTOM RAIL BRACKETS				
	SBWMZ50K010000002	Angle to fix with sleeve	extra charge	2,70 €/pc
NON-INVASIVE BOTTOM RAIL BRACKETS				
NEW	———	Non-invasive hanger for fix adjustable with sleeve white anthracite, black, brown	extra charge	7,50 €/set 7,80 €/set
OTHERS				
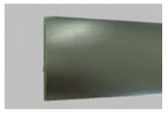	———	Wooden cover in the colour of slats	included	10,60 €/rm width
	SBWEZDP007000000I	Magnet holder body 50mm	———	———

Horizontal bamboo blinds 50 mm

1. Top rail (D.51 x H.58 mm)
2. Top rail plug
3. Bearing
4. Ladder attachment "9"
5. Steel rod
6. Gear box
7. Cord
8. Wooden bell
9. Cord brake
10. String
11. String or tape ladder
12. Side guidance
13. Side guidance - sleeve
14. Side guidance - angle bracket
15. Fixing the top rail
16. Wooden weights (50x12 mm)
17. Bottom rail plug
18. Bottom rail pin
19. Cover (63x7mm)
20. Cover attachment
21. Clip
22. Bamboo slats 50 mm

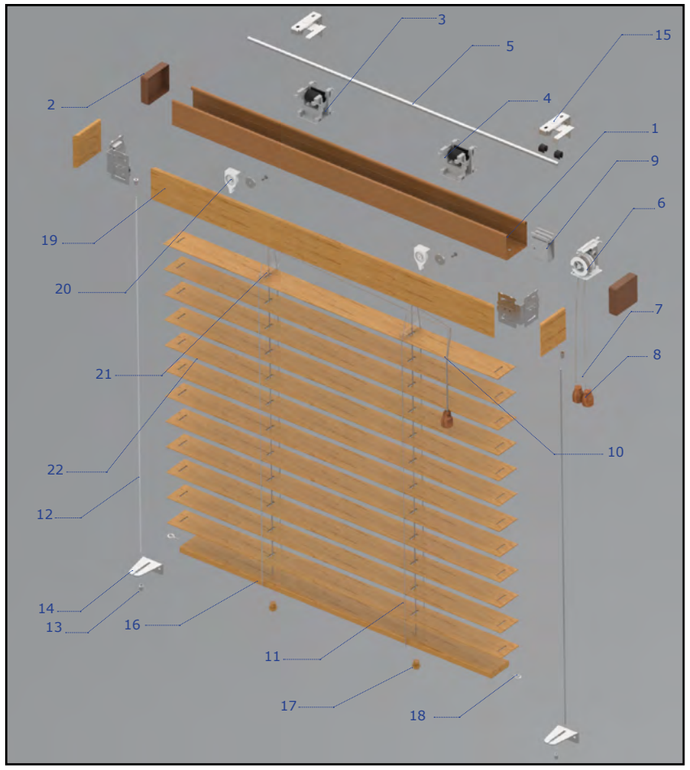

TECHNICAL INFORMATION	50 MM MANUAL DRIVE	50 MM ELECTRIC DRIVE
Minimum width	40 cm	60 cm
Maximum width	240 cm	240 cm
Maximum height	300 cm	300 cm
Maximum area	5,0 m²	5,0 m²

Colours of bamboo horizontal blinds 50 mm

Colour OF SLATS, COVER, WEIGHTS AND TOP RAIL OF 50 MM WOODEN BLINDS		
Lp.	**Colour Code**	**Top Rail**
1	B002	900
2	B004	dark oak
3	B005	dark oak
4	B009	mahogany
5	B011	anthracite
6	B012	black

In the bamboo blind, the ladders are spaced maximum every 40cm. The first and last 14cm from the outer edges.

If a tape ladder is used, the width is 25mm

Attention:

Note: The colours of the slats in the patterns are reference colours, individual batches of products may differ in shades.
Bamboo is a natural material and may behave differently under changing conditions. The slats may deform depending on where the curtain is used. This situation is most common in rooms with higher humidity (bathroom, kitchen) and where there are large temperature fluctuations (conservatories). However, this is a natural process. Due to the nature of bamboo blinds, differences in the shades of the slats, minor chipping of the varnish and minor deformations are acceptable. These do not constitute grounds for complaint.

Extra charges for 50 mm bamboo horizontal blinds

Fishing line guidance - fixation blinds	14,10 €/set
Top rail painting in RAL colours*	8,60 €/rm width
For motors and electrical controls, see table p.146-147	

TOP RAIL BRACKETS		
Twist	included	1,50 €/pc
Hanger with plate 50 mm galvanized	included	2,40 €/pc
Angle for wall mounting (used with twist)	extra charge	1,30 €/pc
NON-INVASIVE FIXING OF THE TOP RAIL		
Non-invasive universal hanger white	extra charge	6,70 €/set
Non-invasive universal hanger black, anthracite, brown	extra charge	6,10 €/set
Non-invasive double-track hanger white (for allen)	extra charge	6,50 €/set
Non-invasive double hanger anthracite (for allen)	extra charge	6,70 €/set
Extension of non-invasive double track hanger white	extra charge	1,00 €/pc
Extension of non-invasive hanger double-track anthracite	extra charge	1,10 €/pc
BOTTOM RAIL BRACKETS		
Angle to fix with sleeve	included	2,70 €/pc
NON-INVASIVE BOTTOM RAIL BRACKETS		
Non-invasive hanger for fixation adjustable with sleeve white	extra charge	7,50 €/set
Non-invasive hanger for fix adjustable with sleeve black, anthracite, bronze	extra charge	7,80 €/set
OTHERS		
Bamboo cover	included	8,30 €/rm width

Price list of 50 mm manually operated bamboo horizontal blinds

Height \ Width	0,4	0,5	0,6	0,7	0,8	0,9	1,0	1,1	1,2	1,3	1,4	1,5	1,6	1,7	1,8	1,9	2,0	2,1	2,2	2,3	2,4
0,4	84	88	91	99	103	106	110	113	121	125	133	142	148	154	164	170	175	181	187	196	204
0,5	86	89	93	101	105	109	112	116	125	134	141	150	157	163	173	179	186	193	199	209	217
0,6	87	91	96	105	108	113	116	121	130	141	148	158	165	172	183	191	196	204	211	221	230
0,7	89	93	97	106	111	115	120	129	141	148	156	166	174	181	193	200	208	216	223	234	243
0,8	91	95	100	110	114	119	130	138	150	159	166	178	186	194	207	216	224	232	240	252	262
0,9	92	97	101	112	116	121	135	144	157	165	174	186	196	204	217	226	235	243	252	264	274
1,0	93	98	104	114	119	131	141	150	163	173	182	194	204	213	227	236	245	255	264	276	287
1,1	95	100	106	117	122	136	146	156	170	179	190	202	212	221	236	245	256	266	276	288	300
1,2	96	102	108	119	132	143	153	165	179	190	200	214	225	236	251	261	272	283	293	307	319
1,3	97	104	114	121	137	148	160	171	186	196	208	222	234	245	261	271	283	293	305	319	332
1,4	99	106	117	124	141	153	165	176	192	204	216	230	242	253	270	281	293	305	317	332	345
1,5	100	107	123	135	147	160	173	185	202	214	227	243	255	268	285	296	309	321	334	351	364
1,6	102	109	126	139	152	165	178	191	208	221	234	251	263	276	294	307	320	333	346	362	377
1,7	104	116	129	142	157	170	183	196	215	228	242	258	272	286	304	318	331	344	358	375	390
1,8	105	118	132	147	160	174	189	203	221	235	250	267	280	295	313	327	342	356	369	387	403
1,9	106	122	137	152	167	182	196	211	231	245	261	279	293	308	327	343	358	372	387	405	422
2,0	108	126	140	156	171	186	202	217	237	253	268	286	301	318	337	353	369	384	399	418	435
2,1	110	127	143	160	175	191	207	223	244	260	276	295	311	326	346	362	378	395	411	430	
2,2	111	131	147	163	180	196	212	229	251	267	284	302	319	335	357	373	390	406	423		
2,3	117	134	152	170	186	204	221	238	260	277	295	315	332	350	371	388	405	423			
2,4	119	137	154	173	191	209	226	244	266	284	301	323	341	359	381	399	417				
2,5	122	140	158	177	194	213	231	251	273	291	310	331	350	368	391	409	427				
2,6	125	144	163	183	201	220	240	258	283	301	320	343	361	381	445	424					
2,7	127	147	166	186	206	225	245	265	288	308	327	351	370	390	414						
2,8	129	149	170	190	210	230	251	271	295	315	335	359	379	400							
2,9	131	152	173	193	214	235	255	276	301	322	343	367	388	409							
3,0	135	157	178	199	221	242	264	285	312	333	354	379	401								

Price list of 50 mm electrically controlled bamboo horizontal blinds

Height \ Width	0,6	0,7	0,8	0,9	1,0	1,1	1,2	1,3	1,4	1,5	1,6	1,7	1,8	1,9	2,0	2,1	2,2	2,3	2,4
0,4	120	138	142	146	150	154	173	177	186	195	202	208	229	235	241	248	273	283	291
0,5	122	140	145	149	153	157	176	186	193	203	210	216	238	244	251	259	285	295	304
0,6	124	143	147	152	157	161	180	192	200	211	218	226	247	255	261	270	296	307	316
0,7	125	145	150	154	159	169	191	199	207	218	226	234	256	264	272	281	307	319	328
0,8	128	147	153	158	169	178	201	210	217	230	238	247	270	280	288	297	325	336	347
0,9	129	149	155	160	174	184	206	215	225	237	247	256	279	289	298	308	336	348	359
1,0	131	151	157	170	179	189	212	222	232	245	255	265	289	298	308	319	347	360	371
1,1	133	154	160	174	184	195	219	229	240	253	263	273	298	307	319	329	358	371	383
1,2	134	155	169	180	191	204	227	239	250	264	276	286	312	323	335	346	375	390	402
1,3	141	157	173	186	197	209	234	245	257	272	284	296	321	333	345	356	386	401	415
1,4	144	160	178	190	202	214	240	252	265	279	292	304	330	343	354	367	398	414	427
1,5	149	171	183	197	210	223	249	262	276	292	305	318	345	357	371	383	415	432	446
1,6	152	175	188	201	215	229	255	269	282	299	312	326	354	368	381	394	426	442	458
1,7	154	177	192	206	220	234	261	276	289	306	321	336	363	377	391	405	437	455	470
1,8	157	181	195	210	225	240	267	282	297	315	329	344	372	386	402	416	448	466	483
1,9	162	186	202	218	232	248	277	291	308	326	341	357	386	402	417	432	466	484	501
2,0	164	190	206	221	238	253	283	299	315	334	349	366	396	411	428	443	477	496	514
2,1	167	193	210	226	242	259	289	306	322	341	358	374	404	420	437	454	489	507	
2,2	171	196	214	231	247	265	295	312	329	349	366	383	414	431	448	464	500		
2,3	176	203	220	238	255	273	304	322	340	361	379	396	428	446	463	481			
2,4	178	206	224	243	261	279	310	328	346	369	386	405	437	456	474				
2,5	181	209	227	246	266	285	317	336	354	376	395	414	447	465	484				
2,6	186	215	234	253	273	293	326	345	365	388	407	427	500	481					
2,7	189	217	238	258	278	299	331	352	371	395	415	436	469						
2,8	193	221	242	262	284	304	337	358	379	403	424	445							
2,9	195	224	246	267	288	310	343	365	386	410	432	453							
3,0	200	230	252	274	296	318	353	375	397	422	444								

Attention:
- The price of a product exceeding a given dimension is included in the higher range.
- The table contains only price ranges. For the correct dimensions, please refer to the technical data
- Price does not include motor and control
- Blinds with electric control are made on aluminum rail.

Blinds vertical

1. Aluminum rail (D.40 x H.25 mm)
2. Square bar
3. Operating mechanism
4. Sliding element
5. Lock of the sliding element
6. Leading sliding element
7. PVC clip
8. Lamellas hanger
9. Distancing element
10. Lamellas weights
11. String
12. String weights
13. Operating chain
14. Chain connector
15. Chain with side pinning
16. Metal clip
17. Fabric
18. Mounting angle bracket

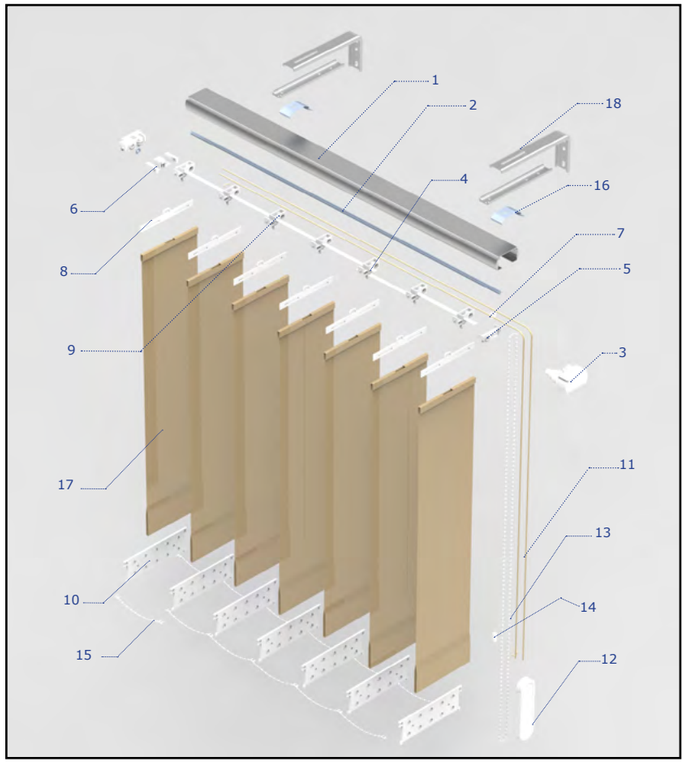

TECHNICAL INFORMATION	VERTICAL BLINDS LAMELLAS 127 MM/ 89 MM
Maximum width	450 cm
Minimum width	60 cm
Maximum height	400 cm
Maximum area	18 m²

Ways to extend blinds

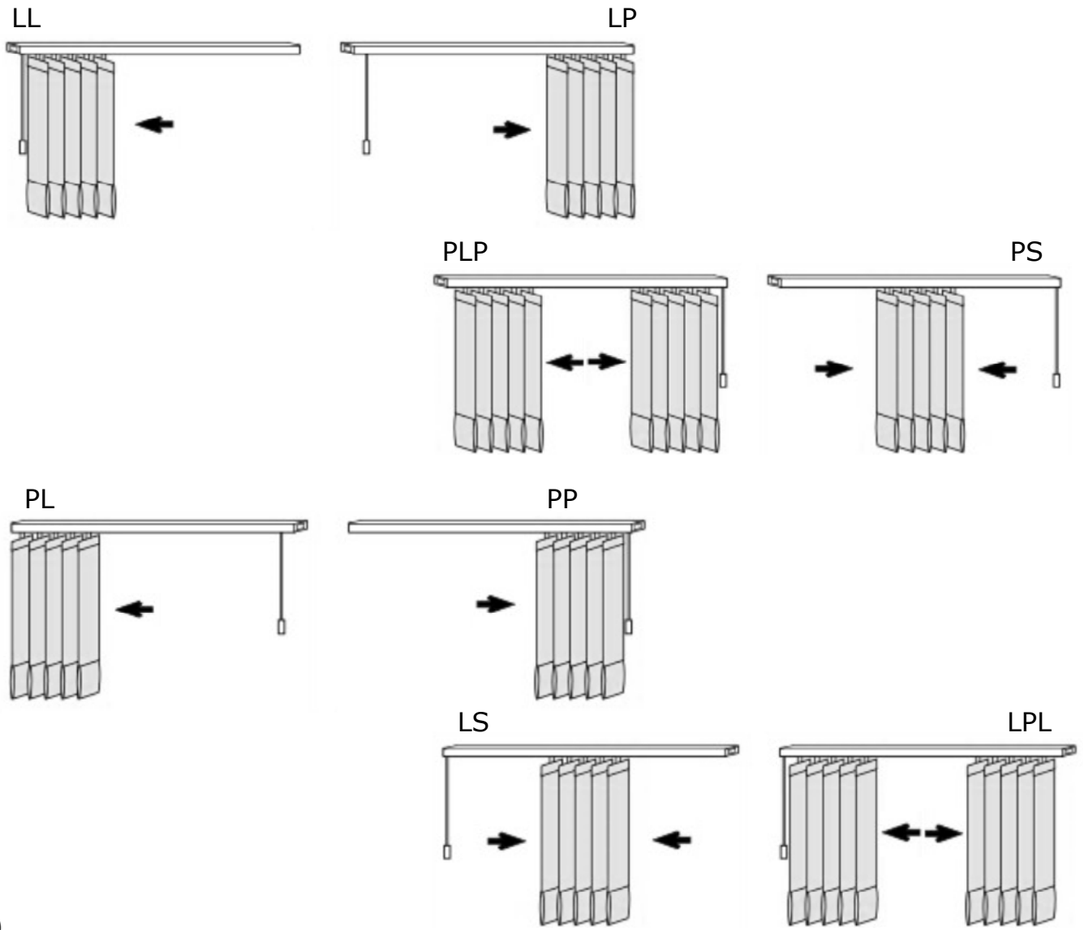

Attention:

When ordering combination blinds, the order of segments is determined from the left side looking from the room. It is recommended to view fabrics against the light to avoid colour illusions.. Colours of fabrics in the samples book are illustrative colours, individual batches of products may differ in shades. Differences in shades of fabrics do not constitute grounds for complaint.

Price list for vertical blinds

Fabrics	Height range		
	1-1,9	above 1,91	lamellas €/rm
	Polyester		
ASIA; A1; A2; A4/10-20	21,80 €/m²	14,80 €/m²	2,20 €/rm
SHANTUNG; MIAMI	24,00 €/m²	18,70 €/m²	1,90 €/rm
KIEV*; LIMA; B1	27,20 €/m²	22,60 €/m²	2,90 €/rm
METALIC; KAMERUN BO; PARADISE; PARADISE SILVER	29,70 €/m²	26,40 €/m²	3,10 €/rm
MARRAKECH*; ASPEN*; ELEGANCE; GLAMOUR	34,20 €/m²	30,90 €/m²	3,60 €/rm
LEAF *; B2; B3; D1	48,70 €/m²	43,80 €/m²	3,90 €/rm
Certified non-flammable			
VENTO FR; KENIA FR	27,80 €/m²	24,10 €/m²	2,10 €/rm
CONTRACT FR; SCREEN	30,30 €/m²	27,10 €/m²	3,10 €/rm
STARFLEX*	45,10 €/m²	41,70 €/m²	3,90 €/rm
ARCO* ; OSLO FR	59,20 €/m²	55,60 €/m²	4,60 €/rm
NATURA FR ; MIAMI FR*	26,60 €/m²	21,40 €/m²	1,90 €/rm

*Till stocks last.

Attention:

- The maximum height of blinds with fabric from the collection of fabric blinds is 300 cm.
- The lead time of the fabric roller blind collection is 10 working days.
- We do not produce 89 mm lamellas from Asia material.
- Blinds with the surface of less than 1 m² are counted as 1 m², and those with a length of less than 1 m are counted as 1 m.

Extra charges for vertical blinds

Blinds with 89 mm lamellas	+ 30% to to the price list
Accessories for arranging sloping blinds arrangement	+ 45% to the price for the average lamella length
Slanted blind (lamellas sewn to size)	+ 90% to the price for the average lamella length
Blind with lamellas of different heights, colours	+ 15% to the price for the average lamella length
Lamellas with a width of 89 mm - extra charge for the price of 127 mm lamellas	0,10 €/rm-only from the collection of fabrics for Verticals
127 mm lamellas rail	13,00 €/rm width - only rail
RAL rail painting**	5,90 €/rm width
White rail for 89 mm lamellas	20,80 €/rm with lamella weights
Colour rail for 89 mm lamellas	31,00 €/rm with lamella weights
Print on fabric (minimum conversion area of 1 m2)*	110,40 €/m² of printed area
Visualization of the print	24,50 €
Complete electric drive	individual pricing

* Print only on white and very light A2 fabrics.

** Set of colours with standard extra charge - page 161. Painting in other colours - individual pricing.

Note: Painting of elements extends the lead time, PVC elements in standard colour

Accessories for vertical blinds

	SBVMVW00000000001	Hangers for the suspended ceiling	extra charge	0,80 €/pc 2 pcs per m²
	SBVMYK00000901601	Angle bracket short bottom	extra charge	1,20 €/pc
	SBVMVK00000015001	Mounting angle bracket 100-150 mm	extra charge	2,60 €/pc
	SBVMVK00000025001	Mounting angle bracket 150-250 mm	extra charge	3,00 €/pc
	SBVMVK000000ZAS01	PVC cover for mounting angle	extra charge	0,80 €/pc

Measurement

For ordering, please specify the width and height after the outer contour of the product.

Assembly

VERTICALE EXCLUSIVE vertical blinds

1. Aluminum rail (D.38.5 x H.29 mm)
2. Square bar
3. Mechanism
4. Sliding element
5. Leading sliding element
6. Lock of the sliding element
7. Lamellas hanger
8. Lamellas weights
9. Knob
10. Chain with side pinning
11. Blocking element
12. Metal clip
13. Fabric

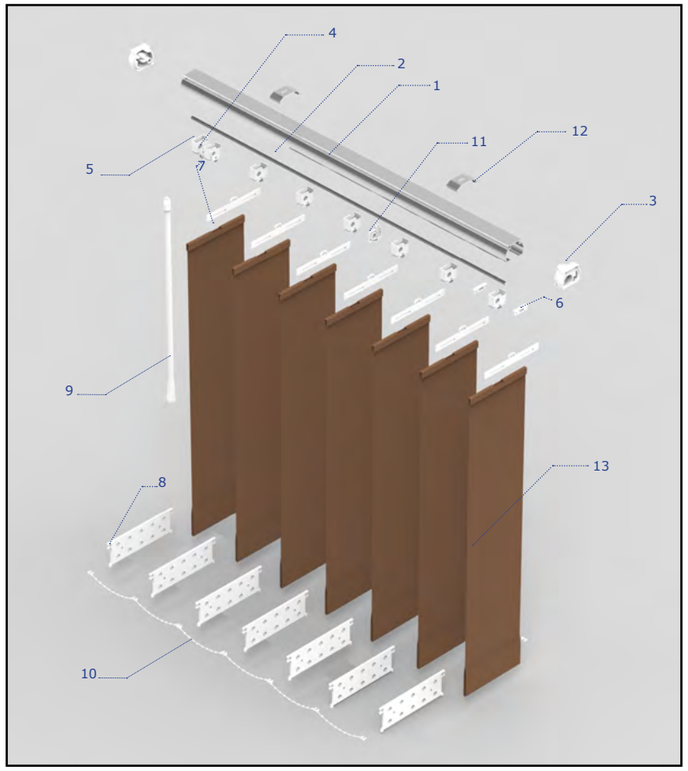

TECHNICAL INFORMATION	VERTICAL BLINDS LAMELLAS 127 MM/ 89 MM
Maximum width	400 cm
Maximum height	400 cm
Maximum area	18 m²

Ways to extend blinds

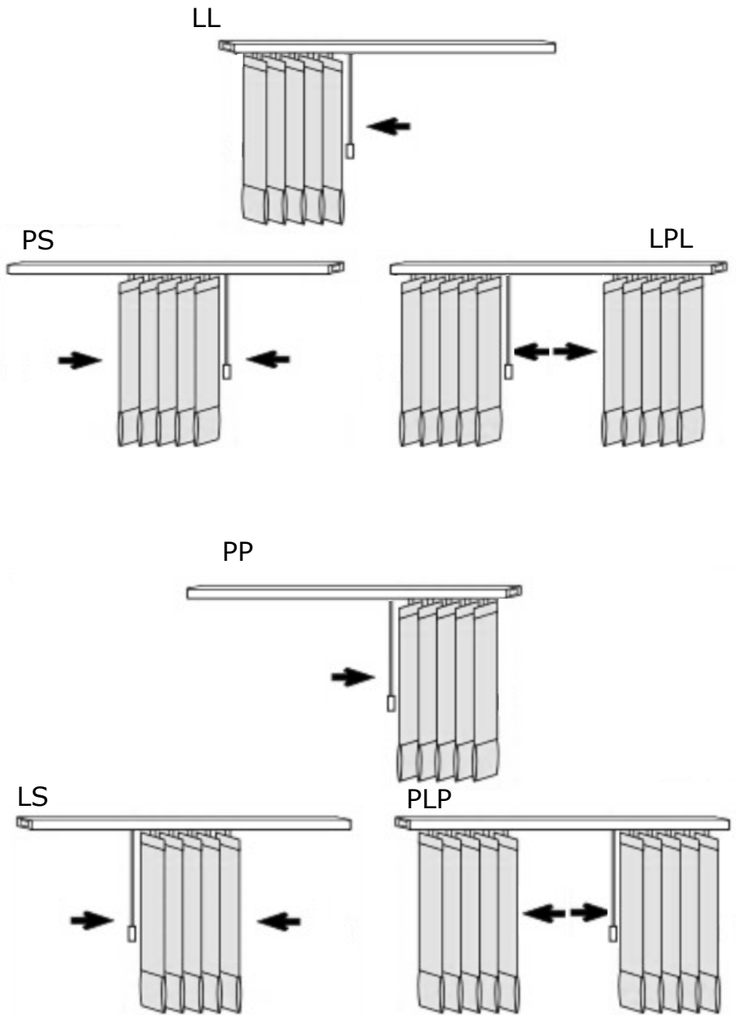

Attention:

When ordering combination blinds, the order of segments is determined from the left side looking from the room. It is recommended to view the fabrics under the light to avoid colour illusions. Colours of fabrics in the samples book are illustrative colours, individual batches of products may differ in shades. Differences in shades of fabrics do not constitute grounds for complaint.

Measurement

- To order, specify the width and height after the outer contour of the product.

Assembly

Price list of Vertical Exclusive vertical blinds

Fabrics	Height range		
	1-1,9	above 1,91	lamellas in €/rm
	Polyester		
ASIA; A1; A2; A4/10-20	35,30 €/m²	26,80 €/m²	2,20 €/rm
SHANTUNG; MIAMI	39,10 €/m²	31,80 €/m²	1,90 €/rm
KIEV*; LIMA; B1	44,40 €/m²	36,90 €/m²	2,80 €/rm
METALIC; KAMERUN BO; PARADISE; PARADISE SILVER	50,90 €/m²	43,10 €/m²	3,10 €/rm
MARRAKECH*; ASPEN*; ELEGANCE; GLAMOUR	54,90 €/m²	47,40 €/m²	3,60 €/rm
LEAF *; B2; B3; D1	58,90 €/m²	51,40 €/m²	3,90 €/rm
Certified non-flammable			
VENTO FR; KENIA FR	43,40 €/m²	36,00 €/m²	2,10 €/rm
CONTRACT FR; SCREEN	50,20 €/m²	42,80 €/m²	3,10 €/rm
STARFLEX*	65,90 €/m²	58,20 €/m²	3,90 €/rm
ARCO*; OSLO FR	82,10 €/m²	74,20 €/m²	4,60 €/rm
NATURA FR; MIAMI FR*	42,40 €/m²	35,10 €/m²	1,90 €/rm

*Till stocks last.

* Print only on white and very light A2 fabrics.

Attention:

- The maximum height of blinds with fabric from the collection of fabric blinds is 300 cm.
- The lead time of the fabric roller blind collection is 10 working days.
- We do not produce 89 mm lamellas from Asia material.
- We do not make fins from materials with directed patterns and A5N materials.
- Blinds with the surface of less than 1 m² are counted as 1 m², and those with a length of less than 1 m are counted as 1 m.

Verticale Exclusive vertical blind accessories

White rail for 127 mm lamella	35,70 €/rm with lamella weights and chain
Colour rail for 127 mm lamella	43,20 €/rm with lamella weights and chain
Blinds with 89 mm lamellas	+ 30% to to the price list
White rail for 89 mm lamella	41,00 €/rm with lamella weights and chain
Colour rail for 89 mm lamella	54,60 €/rm with lamella weights and chain
Lamellas with a width of 89 mm - extra charge for the price of 127 mm lamellas	0,10 €/rm- only from the collection of fabrics for Verticals
Print on fabric (minimum conversion area of 1 m2)*.	110,40 €/m² of printed area
Visualization of the print	24,50 €

Colours of VERTICALE EXCLUSIVE rails

silver anode

champagne gold

black

brown

white

Panel Track (Japanese Panels)

Common elements:

1. Rail
2. Stopper "T"
3. Stopper "L"
4. Magnet mounting
5. Magnet
6. Chase
7. Mounting angle
8. Stopper
9. Clip

Cord operation:

10. String
11. String weights
12. Cord lock
13. Rail plug

Handle operation:

14. Mounting eyelet
15. Handle
16. Rail plug

Velcro top rail:

17. Velcro
18. Rail cap
19. Velcro rail
20. Top rail

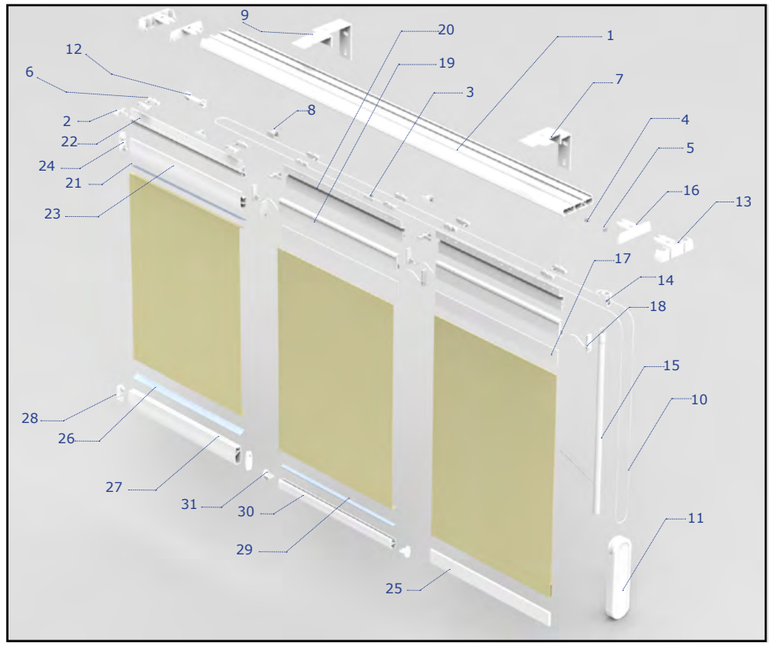

Folding top rail:

21. Locking tape 9 mm
22. Rail profile
23. Folding top rail
24. Rail cap

Sewn weights:

25. Bottom rail

27 mm weights:

26. Locking tape 9 mm
27. Folding weights
28. Rail cap

Weights V:

29. Locking tape 6 mm
30. Weights V
31. Weights cap

TECHNICAL INFORMATION		
	Minimum width	50 cm
Panels	minimum width	25 cm
	maximum width	150 cm
	maximum height	300 cm
	minimum panel tab	4 cm
Rail	**RAIL TYPE**	**RAIL DIMENSION**
	2-track	10*38 mm
	3-track	10*49 mm
	4-track	10*66 mm
	5-track	10*82,5 mm
Fittings in white		

Price list of Panel Track (Japanese Panels)

Panels of fabric roller blinds collection	
Fabric group	**Price €/m²**
A2	8,20 €/m²
A4 (colours 51-62)	17,70 €/m²
ESVEDRO	12,40 €/m²
SCREEN	21,90 €/m²
Other fabrics from the catalogue of fabric roller blinds	individual pricing

NOTES:
We do not produce panels from fabric with directed patterns and from fabric in the A5 group (102,103,104,105,108).

Type	Price of complete rail*	Rail with 27 mm weights
2	59,60 €/rm	69,20 €/rm
3	61,30 €/rm	71,40 €/rm
4	67,00 €/rm	77,10 €/rm
5	73,00 €/rm	82,50 €/rm

* The fabric is hung with Velcro or in the profile on the locking tape, V15 mm weights or a pocket with weighting flat bar.

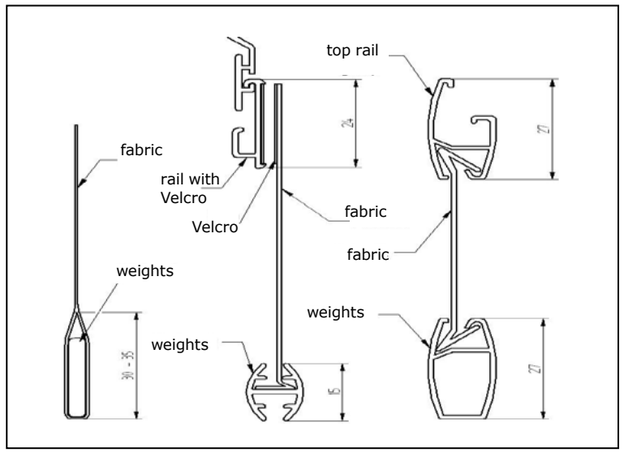

The motor for Panel Track can be installed:

- In front of Panel Track on the right.
- Behind Panel Track on the left.

Attention:

It is recommended to view fabrics against the light to avoid colour illusions. The colours of the fabrics in the samples are illustrative colours, individual batches of products may differ in shades. Differences in fabric do not constitute grounds for complaints.

Extra charge for Panel Track (Japanese Panels)

Print on fabric (minimum conversion area of 1 m²)*.	71,40 €/m² of printed area
Visualization of the print	23,80 €
Painting of aluminum components in RAL** colour	+ 10% to the price of rails
27 mm weights	9,50 €/rm width
For motors and electrical controls, see table p.146-147	

* Print only on white and very light A2 fabrics.

** Set of colours with a standard extra charge. Painting in other colours - individual pricing.

*Note: Painting of elements extends the lead time, PVC elements in the standard colour.

Examples of solutions for the arrangement of panels in rails and the method of sliding

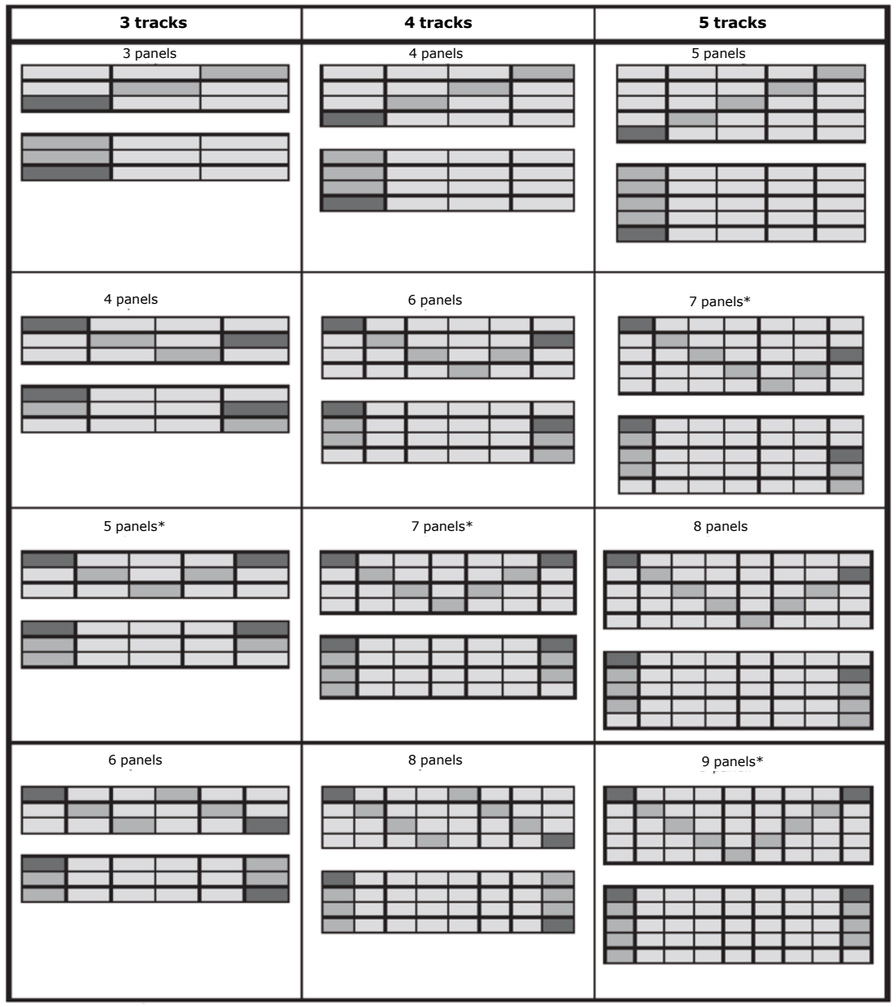

* no cord and motor operation possible.

Measurement

- For ordering, please specify the width and height after along the outer contour of the product.

Assembly

Handle operated Pleated Blinds

1. Main rail
2. Main rail plug
3. Main rail stopper
4. PVC rail with glue
5. Cord
6. Movable rail holder
7. Bearing
8. Spring
9. Mounting
10. Fabric

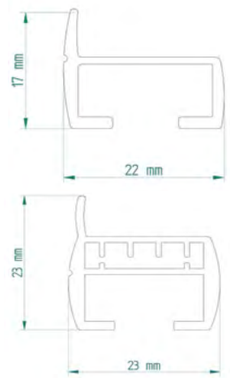

Low profile

High profile

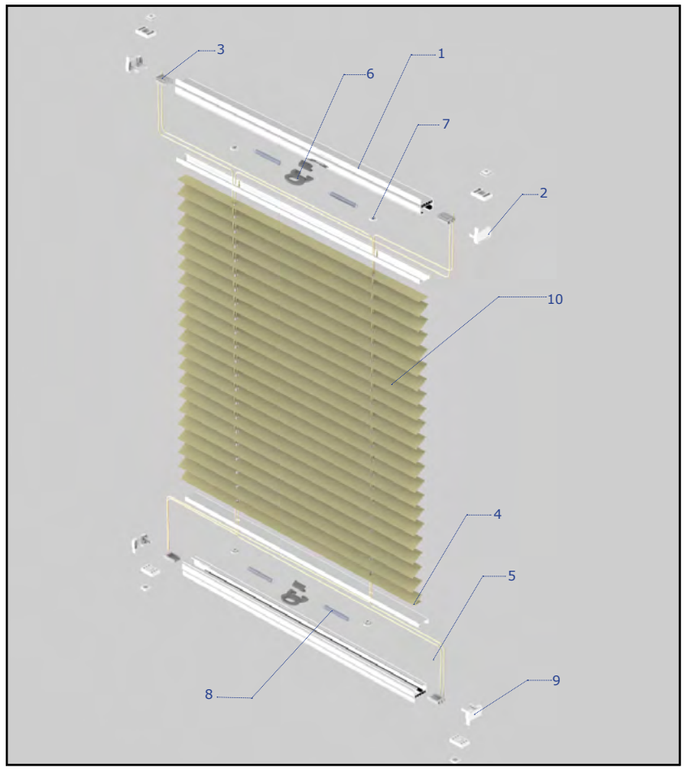

TECHNICAL INFORMATION	MODEL AB	MODEL PB	MODEL DB
Minimum width	15 cm	20 cm	20 cm
Maximum width	120 cm (low profile) 160 cm (high profile)	160 cm	160 cm
Maximum height	250 cm	300 cm	300 cm

Bottom mounting with magnet for pleated blinds AB22 NEW

black

grey

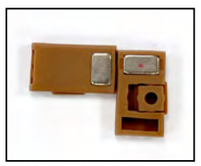
golden oak

dark brown

graphite

white

Attention:
Pleated blinds with non-standard shapes are priced individually based on approximate dimensions and shape.
A template is required for the order.

MODEL		EXTRA CHARGE TO THE PRICE LIST IN %	MODEL		EXTRA CHARGE TO THE PRICE LIST IN %
3AB - windows in the vertical position (R, U, R+U, FIX)					
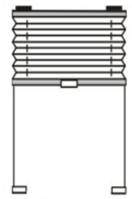 model AB11	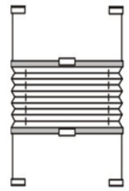 model AB22	**0%**	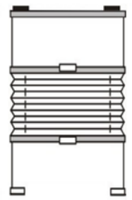 model AB21	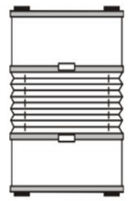 model AB23	**15%**
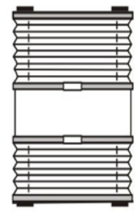 model AB27	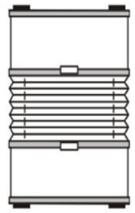 model AB26	**100%**	model AB44	-	**60%**
			model AB51	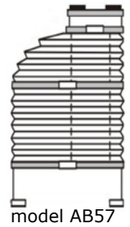 model AB57	**individual pricing**
3DB - ROOF WINDOWS					
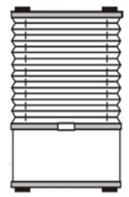 model DB11	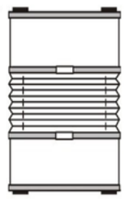 model DB21	**15%**	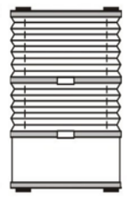 model DB26	-	**100%**
3PB - WINDOWS IN HORIZONTAL POSITION AND CONSERVATORIES					
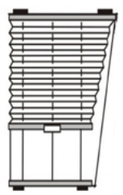 model PB43	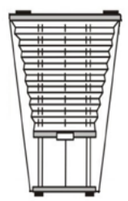 model PB44	**60%**	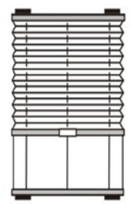 model PB11	-	**35%**

Price groups of fabrics for pleated blinds

Fabric	Maximum width	Price group
Allegro*	200 cm	0
Optimum	240 cm	0
Simple	240 cm	0
Sun Fira	240 cm	0
Opal	240 cm	0
Opal pearl	240 cm	0
Structure (P7001 - P7010)	240 cm	0
Opera FR	238 cm	1
Glamour	235 cm	1
Elegance	235 cm	1
Imagine Gold	235 cm	1
Albedo duo	305 cm	1
Crepe metallic	240 cm	1
Duo plisso ALU	305 cm	1
Structure (P8001 - P8010)	240 cm	1
True livorno	225 cm	1
Paradise	235 cm	1
Tosca Pearl	230 cm	2
Capri Pearl	240 cm	2
Porto	240 cm	2
Porto Pearl	240 cm	2
Milan	235 cm	2
Deco Fira, Vintage	175 cm	2
Blackout & blackouts ALU*	240 cm	2
Blackout ALU*	240 cm	2
Crepe metallic blackout*	240 cm	2
Flair reflex	225 cm	2

Fabric	Maximum width	Price group
Interieur office FR	215 cm	2
Lugio duoplisso	300 cm	2
Paloma duoplisso	230 cm	2
Satin pearl (P800)	195 cm	2
Satin pearl (P9000)	240 cm	2
Spirit	230 cm	2
Structure (P9000)	240 cm	2
Albedo duo (AD200)	300 cm	3
Duo plisso	250 cm	3
Lund BO	225 cm	3
Moon BO	230 cm	3

Attention:
It is recommended to view fabrics against the light to avoid colour illusions. The colours of the fabrics in the samples are illustrative colours, individual batches of products may differ in shades. Differences in fabric shades do not constitute grounds for complaints.

*We do not produce pleated blinds of untypical shapes from this fabric.

Colour of top and bottom rails

	RAL	Rail	Guidance rails
	9016	white	white*
	8014	brown	-
	9005	black	-
	7016	anthracite	anthracite *
		anoda	anoda
Extra charge / Woodgrain colour		golden oak	golden oak
		pine	pine
		walnut	walnut
		mahogany	-
		swamp oak	-
		winchester	-

* White and anthracite colour available in gloss and matte.

Extra charge for rails in wood-like colour +20%. Colours of fittings for pleated blinds of untypical shapes - only RAL colours.

Price list of handle operated pleated blinds (AB, PB, DB) - price group 0

Height / Width	Low profile									High profile			
	0,4	0,5	0,6	0,7	0,8	0,9	1,0	1,1	1,2	1,3	1,4	1,5	1,6
0,6	26	30	33	37	41	45	49	53	57	72	78	83	87
0,7	26	31	35	40	44	47	52	56	60	76	82	87	92
0,8	28	32	36	41	45	50	54	59	63	80	86	91	96
0,9	29	33	38	44	48	52	58	63	66	83	90	95	100
1,0	30	35	40	45	50	54	60	65	70	87	93	99	105
1,1	31	36	40	46	51	56	63	67	72	90	96	101	108
1,2	32	37	42	49	54	59	65	70	75	93	100	106	112
1,3	33	38	44	50	56	61	67	73	78	96	104	110	116
1,4	35	40	45	52	58	64	71	76	81	100	108	115	121
1,5	36	41	47	54	60	66	73	79	85	104	112	118	125
1,6	36	42	48	56	62	67	75	81	87	106	114	121	128
1,7	37	44	50	58	64	70	78	84	90	109	118	125	132
1,8	38	45	51	59	66	72	80	87	93	113	122	130	137
1,9	40	46	53	61	68	75	83	90	97	116	126	134	141
2,0	40	48	54	64	71	78	86	93	100	120	130	138	145
2,1	41	49	56	65	72	80	88	95	103	122	132	140	148
2,2	43	50	58	67	74	81	91	98	106	126	136	145	153
2,3	44	51	59	69	76	84	93	101	109	130	140	148	157
2,4	45	53	60	71	79	86	96	105	112	132	144	153	162
2,5	46	54	63	72	80	89	99	107	115	136	147	156	166
2,6	46	55	64	74	83	91	101	110	118	139	150	159	169
2,7	48	57	65	76	85	93	104	112	121	142	154	163	173
2,8	49	58	67	78	87	95	106	115	124	145	158	167	177
2,9	50	59	68	80	89	98	109	118	128	149	162	171	181
3,0	51	60	70	81	91	100	112	121	131	153	165	176	186

It is not possible to produce a pleated blind model AB.

Price list of handle operated pleated blinds (AB, PB, DB) - price group 1

Height / Width	Low profile									High profile			
	0,4	0,5	0,6	0,7	0,8	0,9	1,0	1,1	1,2	1,3	1,4	1,5	1,6
0,6	27	31	36	40	44	49	54	58	62	78	84	90	94
0,7	29	33	38	44	48	52	57	63	66	83	90	95	100
0,8	31	35	40	46	51	56	61	66	71	89	95	101	106
0,9	32	37	43	49	54	59	65	71	76	93	101	107	113
1,0	34	40	45	51	57	63	70	75	80	98	106	113	119
1,1	35	40	46	54	59	65	72	78	84	102	110	117	124
1,2	36	43	49	56	63	69	76	83	89	107	115	123	130
1,3	38	45	51	59	66	72	80	87	93	112	121	129	136
1,4	40	46	54	62	69	76	84	91	98	117	127	135	142
1,5	41	49	56	65	72	80	88	95	103	122	132	141	149
1,6	43	50	58	66	74	81	91	98	106	126	136	145	153
1,7	44	52	60	70	77	85	95	103	110	131	141	150	159
1,8	45	54	63	72	80	89	98	107	115	136	147	156	166
1,9	47	56	65	75	84	92	103	112	120	141	153	162	172
2,0	49	58	67	78	87	96	106	116	125	146	158	168	178
2,1	50	59	69	80	89	98	109	119	128	150	162	172	182
2,2	52	61	71	83	92	101	113	123	132	155	167	178	189
2,3	53	63	73	85	95	105	117	127	138	160	173	184	195
2,4	54	65	76	88	98	109	121	132	142	165	179	190	201
2,5	57	67	78	91	101	112	125	136	147	170	184	195	207
2,6	58	69	80	92	104	115	128	139	150	173	187	200	212
2,7	59	71	82	95	107	118	132	144	155	179	194	206	218
2,8	60	72	85	98	110	122	136	148	160	184	199	212	225
2,9	63	74	87	101	113	125	140	152	164	189	204	217	231
3,0	64	76	90	104	116	129	144	156	169	194	210	223	237

It is not possible to make a pleat model AB.

- The price of a product exceeding a given dimension is included in the higher range.
- The price does not include the guidance rails - pay extra (tab. page 55). They can be used only with the AB22 model.
- The table contains only price ranges. In the selection of dimensions, please follow the technical data.

Price list of handle operated pleated blinds (AB, PB, DB) - price group 2

Height / Width	Low profile									High profile			
	0,4	0,5	0,6	0,7	0,8	0,9	1,0	1,1	1,2	1,3	1,4	1,5	1,6
0,6	34	40	45	52	58	64	70	76	81	87	95	100	106
0,7	37	43	50	57	63	70	77	83	90	97	104	110	117
0,8	40	46	54	62	69	76	84	91	98	105	114	121	128
0,9	42	50	58	66	74	82	90	98	106	115	123	131	139
1,0	45	53	62	71	80	88	98	106	115	123	132	141	150
1,1	47	56	65	74	83	92	102	111	120	129	140	148	157
1,2	50	59	69	80	89	98	109	118	128	138	149	158	168
1,3	52	63	72	84	95	105	116	126	136	147	158	169	180
1,4	55	66	77	89	100	110	123	134	145	156	168	180	190
1,5	58	70	80	93	105	117	130	141	153	165	178	190	201
1,6	60	72	84	97	109	121	134	146	158	171	185	196	208
1,7	63	75	88	101	115	127	141	154	167	180	194	207	220
1,8	65	79	92	106	120	134	148	162	175	188	203	216	230
1,9	68	83	96	112	125	140	155	169	182	197	213	227	241
2,0	71	85	100	116	131	145	162	176	191	207	222	237	252
2,1	72	88	103	120	135	150	167	181	197	213	229	244	260
2,2	76	91	107	125	140	156	173	189	205	221	239	255	270
2,3	78	95	111	130	145	162	180	197	213	230	248	265	281
2,4	81	98	115	134	151	168	187	204	221	239	258	275	292
2,5	84	101	119	139	156	175	194	212	230	248	268	285	303
2,6	86	104	122	142	160	179	199	217	235	254	274	292	311
2,7	89	107	126	147	166	185	206	225	243	263	284	303	322
2,8	91	111	131	152	171	190	213	232	252	271	294	312	332
2,9	94	115	135	156	177	197	220	240	260	280	303	323	344
3,0	97	118	139	162	182	203	226	247	268	289	312	334	354

It is not possible to produce a pleated blind model AB.

Price list of handle operated pleated blinds (AB, PB, DB) - price group 3

Height / Width	Low profile									High profile			
	0,4	0,5	0,6	0,7	0,8	0,9	1,0	1,1	1,2	1,3	1,4	1,5	1,6
0,6	45	51	58	64	70	75	83	89	94	100	108	114	120
0,7	48	54	63	70	76	83	91	97	104	110	119	125	132
0,8	51	58	67	75	82	89	98	106	113	120	130	137	145
0,9	54	63	72	80	88	96	106	115	122	130	141	149	156
1,0	57	66	77	85	95	103	115	123	132	141	152	161	169
1,1	60	70	81	91	101	110	122	132	141	150	162	172	182
1,2	64	74	86	97	106	117	130	140	150	161	173	184	194
1,3	67	78	91	102	113	124	138	149	160	171	185	195	207
1,4	70	82	96	107	119	131	145	157	169	181	195	207	220
1,5	73	85	101	113	126	138	154	166	179	191	207	220	232
1,6	76	90	105	119	132	145	161	175	188	202	217	231	244
1,7	80	93	110	124	138	153	169	183	197	211	228	243	256
1,8	83	98	115	130	145	159	177	191	207	221	239	254	269
1,9	85	101	119	135	150	166	185	200	216	232	250	265	282
2,0	89	105	124	141	156	173	193	209	225	242	261	278	294
2,1	92	109	129	146	163	180	200	217	235	252	272	289	306
2,2	95	113	134	151	169	187	208	226	244	262	283	301	319
2,3	98	117	138	157	176	195	216	235	254	272	294	312	331
2,4	101	121	142	162	182	202	224	243	263	283	305	325	344
2,5	105	125	147	168	188	209	232	252	272	292	316	336	357
2,6	108	129	153	173	195	215	240	260	281	303	326	348	369
2,7	111	132	157	179	201	222	247	269	291	312	338	360	381
2,8	115	137	162	185	207	230	255	278	300	323	349	371	394
2,9	117	141	167	190	213	236	263	286	310	333	359	383	406
3,0	120	145	171	195	220	244	271	295	319	343	370	395	419

It is not possible to make a pleat model AB.

- The price of a product exceeding a given dimension is included in the higher range.
- The price does not include the guidance rails - pay extra (tab. page 55). They can be used only with the AB22 model.
- The table contains only price ranges. In the selection of dimensions, please follow the technical data.

Cord operated pleated blinds

1. Main rail (22x17 mm)
2. Top profile plug
3. Main rail plug
4. PVC rail with glue
5. Ratchet mechanism
6. Connecting rail (23x6 mm)
7. Fabric connecting tape
8. Main rail - low/high
9. Main rail cap
10. Bearing
11. Element of connecting cords
12. Cord
13. Mounting clip
14. Fabric

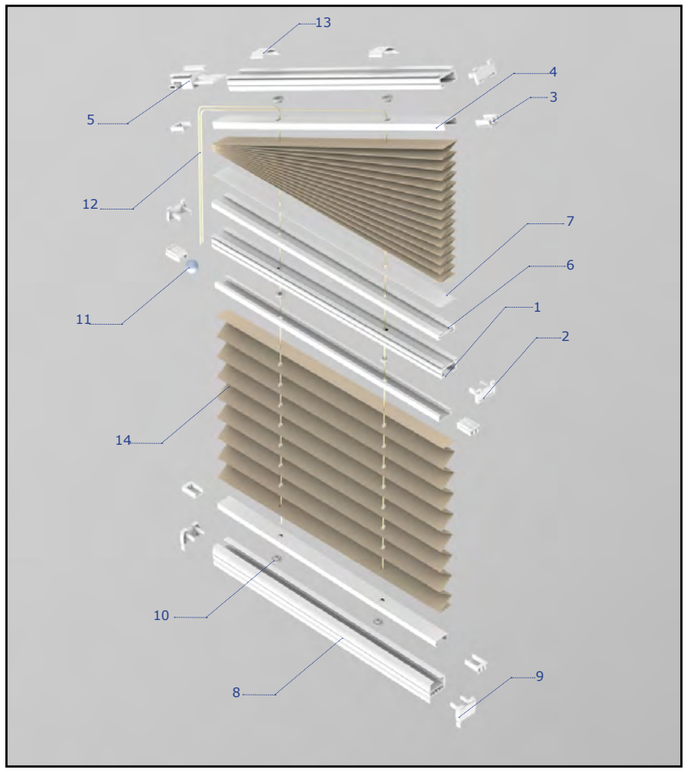

TECHNICAL INFORMATION	MODEL A0
Minimum width	20 cm
Maximum width*	220 cm
Minimum height	60 cm
Maximum height	300 cm

* Depends on the width of the fabric (table page 48).

MODEL		EXTRA CHARGE TO THE PRICE LIST IN %	MODEL		EXTRA CHARGE TO THE PRICE LIST IN %
3A0 - windows in the vertical plane (R, U, R+U, FIX)					
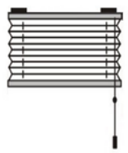 model A010	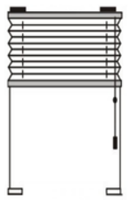 model A011	**0%**	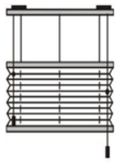 model A028	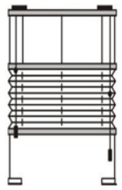 model A029	**15%**
model A042 no choice of DUO material	**-**	**35%**	model A043	model A045 no choice of DUO material	**60%**
model A049	**-**	**60%**	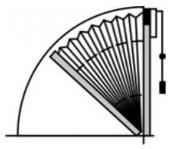 model A052	**-**	**60% + 90 zł**

Measurement

- Handle operated pleated blinds: the size of the glass including the seal or after theouter contour.
- Cord-operated pleated blinds: dimension after outer contour.

Assembly

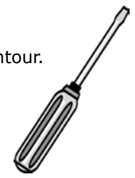

Price list of AO cord operated pleated blinds - price group 0

Width

Height	0,4	0,5	0,6	0,7	0,8	0,9	1,0	1,1	1,2	1,3	1,4	1,5	1,6	1,7	1,8	1,9	2,0	2,1	2,2
0,6	24	27	31	35	39	42	46	50	54	57	62	65	69	73	76	80	83	87	90
0,7	25	28	32	37	41	45	49	53	57	60	65	69	72	78	81	85	89	92	96
0,8	26	30	34	40	44	47	52	56	60	64	69	73	77	83	86	90	95	98	102
0,9	27	31	36	41	45	50	54	59	64	67	73	77	81	87	91	95	100	104	108
1,0	28	33	37	43	47	52	58	63	67	71	77	81	86	91	96	101	105	110	115
1,1	29	34	38	44	49	54	59	64	69	73	80	84	89	95	99	104	109	114	118
1,2	30	35	40	46	51	56	63	67	72	77	83	88	93	99	105	109	115	119	124
1,3	31	37	41	48	53	59	65	70	75	80	87	92	98	104	109	115	119	125	130
1,4	32	38	44	50	56	60	67	73	79	84	91	96	101	109	114	119	125	131	136
1,5	34	40	45	52	58	64	71	76	82	88	95	100	106	113	119	125	131	136	142
1,6	35	40	46	53	59	65	72	78	84	90	98	104	109	116	122	128	134	140	146
1,7	36	41	48	56	61	67	75	81	87	93	101	107	114	121	127	134	140	145	152
1,8	37	43	50	57	64	70	78	85	91	97	105	112	118	126	132	139	145	151	158
1,9	38	44	51	59	66	72	80	87	94	101	109	115	122	130	137	144	150	157	164
2,0	39	46	52	61	67	75	83	90	98	104	112	119	127	135	142	149	155	162	169
2,1	40	46	54	63	70	77	85	92	100	106	115	122	130	138	145	153	159	167	173
2,2	40	48	56	64	72	79	88	95	103	110	119	127	134	142	150	158	165	172	180
2,3	41	50	57	66	74	81	91	98	106	114	123	131	138	147	155	162	170	178	185
2,4	43	51	59	68	76	84	93	101	109	117	127	135	142	153	160	168	175	184	191
2,5	44	52	60	70	78	86	96	105	112	121	131	139	147	156	165	173	181	189	197
2,6	45	53	61	72	80	88	98	106	115	123	133	141	150	160	168	176	185	194	201
2,7	46	54	63	73	82	90	101	110	118	127	137	145	154	164	173	181	190	199	207
2,8	47	56	65	75	84	93	104	112	121	130	141	150	158	169	178	187	195	204	213
2,9	49	57	66	78	86	95	106	115	125	134	145	154	162	174	182	192	201	210	219
3,0	50	59	67	80	89	98	109	119	128	137	149	158	167	179	187	197	207	216	225

No possibility to produce pleated blinds from Allegro collection

Price list of AO cord operated pleated blinds - price group 1

Width

Height	0,4	0,5	0,6	0,7	0,8	0,9	1,0	1,1	1,2	1,3	1,4	1,5	1,6	1,7	1,8	1,9	2,0	2,1	2,2
0,6	26	31	35	40	44	49	54	58	63	66	71	75	80	85	89	93	98	101	106
0,7	28	32	37	43	47	52	58	63	67	71	77	81	86	91	96	101	105	110	115
0,8	30	35	40	45	51	56	61	66	71	76	83	87	92	98	103	108	113	118	123
0,9	31	37	42	49	54	59	65	71	76	81	88	93	98	105	110	115	121	126	132
1,0	33	39	44	51	57	63	70	75	80	87	93	99	105	112	117	123	129	134	140
1,1	34	40	46	53	59	65	72	78	84	90	97	103	109	116	122	128	134	140	146
1,2	36	42	49	56	63	69	76	83	89	95	103	109	115	123	129	136	142	148	155
1,3	37	44	51	59	65	72	80	87	93	100	108	115	122	130	136	143	150	156	163
1,4	39	46	53	61	69	76	84	91	98	105	114	121	128	136	144	150	158	165	172
1,5	40	48	56	64	72	80	88	95	103	110	119	127	134	143	150	158	166	173	180
1,6	41	50	57	66	74	81	91	98	106	114	123	131	138	147	155	163	171	179	186
1,7	44	51	59	69	77	85	95	103	111	119	129	137	145	154	162	170	179	187	195
1,8	45	53	62	72	80	89	99	107	116	124	134	142	151	161	169	178	187	195	203
1,9	46	56	64	74	83	92	103	112	120	129	140	149	158	168	176	185	194	203	212
2,0	48	57	66	78	87	96	106	116	125	134	145	155	164	175	184	193	202	211	220
2,1	49	59	68	80	89	98	110	119	128	138	149	158	168	180	188	198	207	216	226
2,2	51	60	71	82	92	101	113	123	133	143	155	164	174	186	195	205	215	225	235
2,3	52	63	72	85	95	105	117	128	138	148	160	170	180	193	203	213	222	234	244
2,4	54	65	75	88	98	109	121	132	142	153	166	176	187	199	210	220	231	241	252
2,5	56	66	78	90	101	112	125	136	147	158	171	182	194	206	216	228	239	250	261
2,6	57	67	80	92	104	115	128	140	150	162	175	186	197	210	221	233	244	255	266
2,7	58	70	81	95	106	118	132	144	155	167	180	192	203	217	229	240	252	263	275
2,8	60	72	84	98	110	122	136	148	160	172	186	198	210	223	236	248	260	272	284
2,9	62	74	86	101	113	125	140	153	165	177	191	204	216	231	243	255	268	280	292
3,0	63	76	89	104	116	129	144	156	169	182	197	210	222	237	250	263	276	288	301

- The price of a product exceeding a given dimension is included in the higher range.
- The table contains only price ranges. In the selection of dimensions, please follow the technical data.

Price list of AO cord operated pleated blinds - price group 2

Height \ Width	0,4	0,5	0,6	0,7	0,8	0,9	1,0	1,1	1,2	1,3	1,4	1,5	1,6	1,7	1,8	1,9	2,0	2,1	2,2
0,6	33	39	45	52	57	63	70	76	81	87	95	100	106	113	119	124	130	136	142
0,7	36	43	49	57	63	70	77	83	90	97	104	110	117	124	131	138	144	150	157
0,8	39	46	53	61	68	76	84	91	98	105	114	121	128	136	143	150	158	165	172
0,9	41	49	57	66	74	82	91	98	106	115	123	131	139	148	155	163	171	180	187
1,0	44	53	61	71	80	88	98	106	115	123	132	141	150	159	168	176	185	194	202
1,1	46	55	64	74	83	92	102	111	120	129	140	148	157	167	176	185	194	203	213
1,2	49	59	68	79	89	98	109	119	128	138	149	158	168	179	189	199	208	217	227
1,3	52	63	72	84	94	105	116	126	136	147	158	169	180	190	201	211	221	232	242
1,4	54	65	76	89	100	110	123	134	145	156	168	180	190	202	213	224	235	246	257
1,5	57	69	80	93	105	117	130	141	153	165	178	190	201	214	226	237	248	261	272
1,6	59	71	83	97	109	121	135	146	158	171	185	196	208	222	234	246	258	270	282
1,7	63	74	87	101	115	127	141	154	167	180	194	207	220	234	246	259	271	285	297
1,8	65	78	91	106	120	133	148	162	175	188	203	216	230	245	259	272	285	299	312
1,9	67	81	95	112	125	140	155	169	183	197	213	227	241	257	271	285	299	313	327
2,0	70	85	100	116	131	145	162	176	191	207	222	237	252	268	284	298	312	328	343
2,1	72	87	103	119	135	150	167	181	197	213	229	244	260	277	291	306	322	337	352
2,2	75	91	106	124	140	156	173	190	205	221	239	255	270	288	304	320	336	352	367
2,3	78	94	110	129	145	162	180	197	213	230	248	265	281	300	316	333	349	366	383
2,4	80	98	115	134	151	168	187	205	221	239	258	275	292	311	329	345	363	380	397
2,5	83	101	119	139	156	175	194	212	230	248	268	285	303	323	341	359	376	394	412
2,6	85	104	122	142	160	179	199	217	235	254	274	292	311	331	349	367	385	404	422
2,7	88	107	126	147	166	185	206	225	244	263	284	303	322	343	361	381	400	419	438
2,8	91	110	130	151	171	190	213	232	252	271	294	312	332	354	374	393	413	433	453
2,9	93	114	134	156	177	197	220	240	260	280	303	323	344	366	386	406	427	447	467
3,0	96	117	138	162	182	203	226	247	268	289	312	334	354	378	398	420	441	461	482

no possibility to make with fabrics: Deco Fira, Vintage
no possibility to make with fabrics: Deco Fira, Vintage, Satin pearl (P800)
no possibility to make with fabrics: Deco Fira, Vintage, Satin pearl P800),Stria FR/Ester
no possibility to make with fabrics: Deco Fira, Vintage, Satin pearl (P800),Stria FR/Ester, Interieur office FR

Price list of AO cord operated pleated blinds - price group 3

Height \ Width	0,4	0,5	0,6	0,7	0,8	0,9	1,0	1,1	1,2	1,3	1,4	1,5	1,6	1,7	1,8	1,9	2,0	2,1	2,2
0,6	44	50	57	63	68	74	81	87	93	98	106	112	118	124	129	138	143	149	155
0,7	47	54	62	68	75	80	90	96	102	109	117	124	130	137	143	152	158	165	172
0,8	51	57	66	74	80	88	97	105	112	119	128	135	142	150	157	167	174	181	188
0,9	54	61	71	79	87	95	105	113	121	129	139	147	155	163	171	181	190	197	206
1,0	57	65	76	85	93	101	112	121	130	139	150	158	167	176	185	196	205	213	222
1,1	60	69	80	90	99	109	120	130	139	149	161	170	180	189	199	210	220	230	239
1,2	63	73	85	95	105	115	128	138	148	158	171	181	192	202	213	225	235	246	256
1,3	66	77	90	101	112	122	136	147	158	169	182	193	204	215	226	240	251	262	273
1,4	69	80	95	106	118	130	144	155	167	179	193	205	216	228	240	255	266	278	290
1,5	72	85	99	112	124	136	151	164	176	188	203	216	229	241	254	269	281	294	306
1,6	75	89	104	117	130	143	159	172	185	199	214	228	241	254	268	284	297	310	324
1,7	79	92	109	122	136	150	167	181	195	209	225	239	253	268	281	298	312	326	340
1,8	81	96	113	128	142	157	175	189	204	219	236	251	265	280	295	312	328	343	357
1,9	85	100	118	133	149	164	182	197	213	229	247	262	278	294	309	328	343	359	375
2,0	88	104	122	139	155	171	190	206	222	239	258	274	290	306	323	342	358	375	391
2,1	91	108	127	145	161	178	197	215	232	248	269	285	303	319	337	357	374	391	408
2,2	93	112	132	149	167	185	205	223	241	259	279	297	315	332	350	371	389	407	425
2,3	97	115	136	155	173	192	213	231	250	269	290	309	327	345	364	386	405	423	442
2,4	100	119	141	160	180	199	221	240	260	279	301	320	340	359	378	401	420	440	459
2,5	104	123	145	166	186	206	228	248	269	289	311	331	352	371	392	415	435	455	475
2,6	106	127	150	171	192	213	236	257	278	299	322	343	364	385	406	430	451	472	493
2,7	110	131	155	176	198	220	244	265	287	309	333	355	376	398	420	445	466	488	509
2,8	112	135	160	182	204	227	251	274	296	318	344	366	389	411	433	459	481	504	526
2,9	115	139	164	187	210	234	260	283	305	329	355	378	401	424	447	473	497	520	543
3,0	119	142	169	193	216	240	267	291	315	338	366	390	413	437	461	488	512	536	560

- The price of a product exceeding a given dimension is included in the higher range.
- The table contains only price ranges. In the selection of dimensions, please follow the technical data.

Pleated blinds accessories

	—	Non-invasive handle white, brown (with clip tightened)	extra charge	2,50 €/pc
—	SBWMPKZ0000901601	Metal angle with cap walnut/golden oak/ anthracite/brown/black/ gray/white	included in the price of fixing	0,70 €/set
NEW	SBWMPBZ0000000201	Non-invasive clamping mounting for AB 22 model only	extra charge	1,40 €/pc
NEW	SBWMPB0000000201	Non-invasive fixing - glued white	extra charge	2,20 €/pc
NEW	SBWMPBPL000000201	Non-invasive fixing - glued, broken, white	extra charge	2,70 €/pc
	—	Set of guidance rails for roof windows	extra charge	10,90 €/rm height
NEW	—	Handle pleat extension up to 1.5m	extra charge	12,50 €/pc
	SBWMPDM0000901601	Magnetic latches for the AB model	extra charge	4,10 €/set

Extra charges for pleated blinds

Use of high profile for pleated blinds up to 120 cm wide	6,10 €/for each pleat
Rails in anodized and anthracite	included in the standard price
EXTRA CHARGE FOR PAINTING OF PROFILES IN PARTICULAR PLEATED MODELS	
MODEL	**EXTRA CHARGES**
AB11, AB22, A010, A011, A042, A052	6,40 €/rm width
AB21, AB26, AB51, DB11, PB11,PB43, PB44, A028, A029, A043,	9,60 €/rm width
AB23, AB27, AB57, DB21, DB26, A045, A049,	12,80 €/rm width
AB44	16,00 €/rm width
Painting a set of guides in the AB22 roof pleat	8,30 €/rm height

*Set of colours with a standard extra charge - page 161. Painting in other colours - individual pricing.

Note: Painting of elements extends the lead time, PVC elements in standard colour

TRIOLA, TRIOLA 2, PRESTO free hanging roller blind

1. Triola 2 hanger
2. Supporting roller
3. Mechanism
4. 38 mm plate (optional)
5. Ø17 mm tube
6. Double-sided adhesive tape
7. Operating chain
8/9. Chain link/stopper
10. Side guidance
11. Side guidance
12. Side guidance
13. Bottom weights V
14. Weights cap
15. Blocking tape
16. Load-bearing profile
17. Load-bearing profile hanger
18. Fabric

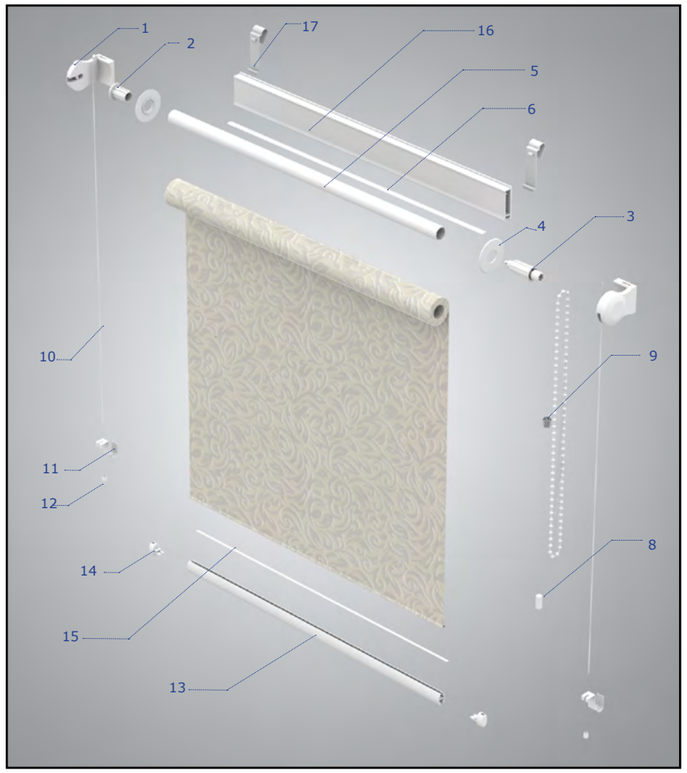

the picture shows TRIOLA 2

TRIOLA, TRIOLA 2, PRESTO hangers

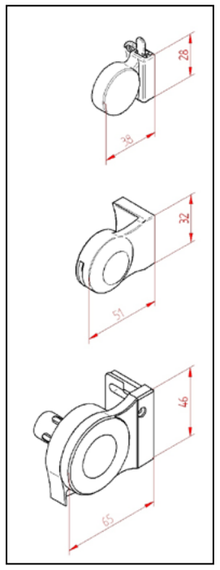

TRIOLA Ø16 mm hanger

TRIOLA 2 Ø17 mm hanger

PRESTO hanger Ø25/32 mm

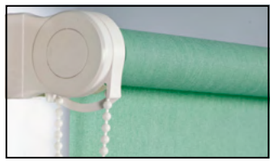

TRIOLA 2 non-invasive hanger

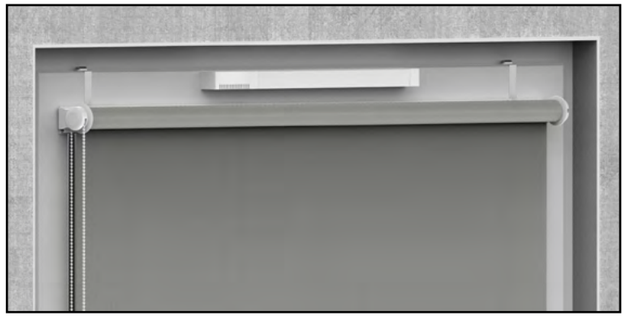

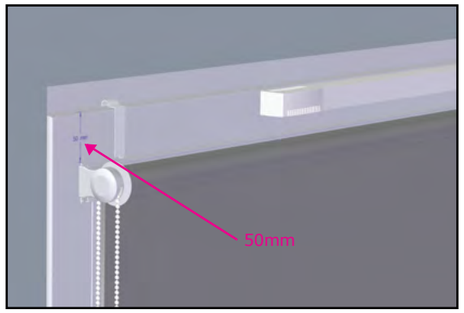

Non-invasive hanger for ventilators

TECHNICAL INFORMATION	TRIOLA	TRIOLA 2	PRESTO
Fabric dimension narrower than total width without positioning plate	3,0 cm	3,4 cm	4,0 cm (bead mech.) and electr.
Fabric dimension narrower than total width without positioning plate	3,4 cm	3,9 cm	-
Fabric dimension smaller than total width	-	-	4,0 cm (cord mech.)
Colours of PVC hangers, weights (RAL)	white		white
	light brown		light brown
	brown		brown
	-	anthracite	anthracite
	-		black
	beige		-
	-		silver
	-		old gold
	yellow	-	-
	blue	-	-
	grey	-	-

TECHNICAL INFORMATION	A0, A1, A2, A4*, A5*, A6	B1, B2, PARADISE, PARADISE SILVER	B3, IMAGINE GOLD	B4	C1, KENIA, GLAMOUR, ELEGANCE	C2	S1 (SCREEN)
Triola maximum height	240 cm	170 cm	210 cm	170 cm	240 cm	150 cm	-
Triola 2 maximum height	260 cm	180 cm	220 cm	170 cm	260 cm	160 cm	-
Maximum height Presto bead drive	260 cm	240 cm	220 cm	190 cm	260 cm	200 cm	230 cm
Maximum height Presto cord drive	220 cm	220 cm	200 cm	180 cm	220 cm	200 cm	230 cm

* A4/30-35 - 185 cm
* A5N - 180 cm

Price list of free hanging roller blinds Triola, Triola 2, Presto fabric A0, A1, A2

Width

To the right of the double line - in Presto Ø32 mm tube

Height	0,4	0,5	0,6	0,7	0,8	0,9	1,0	1,1	1,2	1,3	1,4	1,5	1,6	1,7	1,8	1,9	2,0	2,1	2,2	2,3	2,4
0,4	18	20	21	23	24	26	27	29	30	32	33	35	36	38	39	41	42	44	45	46	48
0,5	19	20	22	24	25	26	28	30	31	33	35	36	38	39	41	42	44	45	47	48	50
0,6	19	21	22	24	26	27	29	31	32	33	35	37	39	40	42	44	45	47	49	50	52
0,7	19	21	23	25	26	28	30	32	33	35	37	38	40	42	44	45	47	49	51	53	54
0,8	20	22	24	26	27	29	31	32	35	36	38	40	41	44	45	47	49	51	53	54	56
0,9	20	22	24	26	27	30	32	33	35	37	39	41	43	45	47	49	50	53	54	56	58
1,0	20	22	24	26	28	30	32	35	36	38	40	42	45	46	48	50	52	54	56	58	60
1,1	21	23	25	27	29	31	33	35	38	40	41	44	46	48	50	51	54	56	58	60	62
1,2	21	24	26	27	30	32	34	36	38	41	42	45	47	49	51	54	55	58	60	62	64
1,3	22	24	26	28	31	33	35	38	40	41	44	46	48	51	53	55	57	59	62	64	66
1,4	22	24	27	29	32	33	35	38	40	42	45	47	50	52	54	57	59	61	64	65	68
1,5	22	25	27	30	32	35	37	39	41	44	46	49	51	54	56	58	60	63	65	68	70
1,6	23	26	27	30	33	35	38	40	42	45	47	50	53	55	57	60	62	65	67	69	72
1,7	23	26	28	31	33	36	38	41	44	46	49	51	54	56	59	62	64	66	69	72	74
1,8	24	26	29	32	34	37	40	42	45	47	50	53	55	58	60	63	65	68	71	73	76
1,9	24	27	29	32	35	38	40	43	46	48	51	54	56	59	62	65	67	70	73	75	78
2,0	24	27	30	33	35	38	41	44	47	49	53	55	58	60	64	66	69	72	75	77	80
2,1	25	27	30	33	36	39	42	45	48	51	54	56	59	62	65	68	71	74	76	80	82
2,2	25	28	31	34	37	40	42	46	49	51	55	58	60	64	66	69	72	75	78	81	85
2,3	26	28	32	35	38	41	44	47	50	53	56	59	62	65	68	71	74	77	80	83	86
2,4	26	29	32	35	38	41	45	48	51	54	57	60	64	66	69	73	76	79	82	85	88
2,5	26	29	33	35	39	42	45	49	51	55	59	62	65	68	71	74	77	81	84	87	91
2,6	27	30	33	36	40	43	46	50	53	56	59	63	66	69	73	76	79	82	86	89	92

Price List Presto

Price List Triola 2

Price List Triola

Below the bold line - check maximum height of fabric

B0 fabric, Paradise, Paradise Silver

Width

To the right of the double line - in Presto Ø32 mm tube

Height	0,4	0,5	0,6	0,7	0,8	0,9	1,0	1,1	1,2	1,3	1,4	1,5	1,6	1,7	1,8	1,9	2,0	2,1	2,2	2,3	2,4
0,4	19	20	22	24	25	27	28	30	32	34	35	37	38	40	42	43	45	46	48	49	51
0,5	19	21	23	25	26	28	30	31	33	35	37	38	40	42	44	45	47	49	50	52	54
0,6	20	22	24	25	27	29	31	33	35	36	38	40	42	44	46	48	49	51	53	55	57
0,7	20	22	24	26	28	30	32	34	36	38	40	42	44	46	48	50	51	54	56	58	60
0,8	21	23	25	28	29	31	33	35	38	39	42	44	45	48	50	52	54	56	59	60	62
0,9	21	23	26	28	30	32	35	36	39	41	43	45	47	50	52	54	56	59	61	63	65
1,0	22	24	26	29	31	33	36	38	40	43	45	47	50	52	54	57	59	61	63	66	68
1,1	23	25	27	30	32	35	37	39	42	44	46	49	51	54	56	58	61	64	66	68	71
1,2	23	25	28	30	33	36	38	40	43	46	48	51	53	56	58	61	63	66	68	71	74
1,3	23	26	29	31	34	36	40	42	45	47	50	52	55	58	61	63	66	68	71	74	76
1,4	24	26	30	32	35	38	40	43	46	49	51	54	57	60	63	66	68	71	74	76	79
1,5	24	27	30	33	36	39	42	45	47	50	53	56	59	62	65	68	70	73	76	79	82
1,6	25	28	31	34	37	40	43	46	49	52	55	58	61	64	67	70	73	76	79	82	85
1,7	25	29	32	35	38	41	44	47	51	54	56	60	63	66	69	72	75	78	81	85	87
1,8	26	29	32	36	39	42	45	49	52	55	58	62	65	68	71	74	77	81	84	87	90
1,9	26	30	33	36	40	43	47	50	53	56	60	63	66	70	73	77	80	83	87	90	93
2,0	27	30	34	37	41	44	48	51	55	58	62	65	69	72	75	79	82	86	89	93	96
2,1	27	31	35	38	41	46	49	52	56	60	63	67	70	74	77	81	85	88	91	96	99
2,2	28	31	36	39	43	46	50	54	57	61	65	69	72	76	80	83	87	90	94	98	102
2,3	29	32	36	40	44	48	51	55	59	63	66	71	74	78	82	85	89	93	97	100	105
2,4	29	33	37	41	45	48	53	57	60	64	68	72	76	80	83	88	92	96	99	104	107

Price List Presto

Price List Triola 2

Price List Triola

Below the bold line - check maximum height of fabric

A4, B1, C1, Glamour, Elegance, Imagine Gold fabric

Width

To the right of the double line - in Presto Ø32 mm tube

Height	0,4	0,5	0,6	0,7	0,8	0,9	1,0	1,1	1,2	1,3	1,4	1,5	1,6	1,7	1,8	1,9	2,0	2,1	2,2	2,3	2,4
0,4	20	22	24	26	28	31	32	34	36	39	40	42	44	46	48	50	52	54	56	58	60
0,5	21	23	25	28	30	32	34	36	39	41	43	45	48	50	52	54	57	59	60	63	65
0,6	22	25	27	30	32	34	36	39	41	43	46	49	51	54	56	58	60	63	65	68	70
0,7	23	25	28	31	34	36	39	41	44	47	49	51	55	57	60	62	65	67	70	73	75
0,8	24	27	30	33	35	38	41	43	47	49	52	55	57	61	63	66	69	72	75	77	80
0,9	25	27	31	34	36	40	43	46	49	52	55	58	61	64	67	70	73	77	79	82	86
1,0	25	29	32	35	39	42	45	49	51	55	58	61	65	68	71	74	77	81	84	88	90
1,1	27	30	34	37	40	44	47	51	54	58	61	65	68	72	75	78	82	85	89	92	95
1,2	27	31	35	38	42	46	49	53	56	60	64	68	71	75	79	82	86	90	93	97	101
1,3	28	32	36	40	44	47	51	56	59	63	67	71	75	79	83	86	90	94	98	102	106
1,4	29	33	37	41	46	49	53	58	62	65	70	74	78	82	86	91	95	98	103	106	111
1,5	30	34	39	43	47	52	56	60	64	69	73	77	81	86	90	95	98	103	107	111	116
1,6	31	36	40	44	49	53	58	63	66	72	76	81	85	89	94	98	103	107	112	116	121
1,7	32	37	41	46	50	55	60	65	70	74	79	84	88	93	98	103	107	112	116	121	125
1,8	33	38	42	48	52	57	62	67	72	77	81	87	91	97	101	106	111	116	121	126	131
1,9	34	39	44	49	54	59	65	69	75	80	85	90	95	100	105	111	115	121	126	131	136
2,0	34	40	45	50	56	61	66	72	77	82	88	93	99	104	109	115	120	125	130	136	141
2,1	35	41	46	52	57	63	69	74	80	85	91	96	102	107	113	118	124	130	135	141	146
2,2	36	42	48	54	60	65	70	76	82	88	93	100	105	111	117	122	128	134	140	145	152
2,3	38	43	49	55	61	67	73	79	85	91	96	103	109	115	120	126	132	139	145	150	156
2,4	38	44	50	56	63	69	75	81	87	93	100	105	112	118	124	131	137	143	149	155	161
2,5	39	45	52	58	65	71	77	83	90	96	103	109	115	122	128	135	141	147	153	160	167
2,6	40	47	53	59	66	72	79	86	92	99	105	112	119	125	132	138	145	152	158	165	171

Price List Presto

Price List Triola 2

Price List Triola

Below the bold line - check maximum height of fabric

fabric B2, A5, Screen

Width

To the right of the double line - in Presto Ø32 mm tube

Height	0,4	0,5	0,6	0,7	0,8	0,9	1,0	1,1	1,2	1,3	1,4	1,5	1,6	1,7	1,8	1,9	2,0	2,1	2,2	2,3	2,4
0,4	23	25	27	30	32	35	37	40	43	45	47	50	52	55	58	60	63	65	68	70	73
0,5	24	26	30	33	35	38	41	44	47	50	53	55	58	61	64	67	70	73	75	78	81
0,6	25	29	32	35	39	41	45	48	51	54	57	60	64	67	70	74	76	80	83	86	90
0,7	27	30	34	37	41	44	48	52	55	59	62	65	69	73	77	80	83	87	91	95	98
0,8	28	32	36	40	44	47	51	55	60	63	67	71	75	79	83	86	90	95	99	102	106
0,9	29	34	38	42	46	51	55	59	63	68	72	76	80	85	89	93	97	102	106	110	115
1,0	31	35	40	45	49	54	58	63	67	72	77	81	86	90	95	100	104	109	113	118	122
1,1	33	37	42	47	52	57	62	67	72	77	81	87	91	96	101	106	111	116	121	125	131
1,2	34	39	45	49	55	60	65	70	76	81	86	92	97	102	107	113	118	124	128	134	139
1,3	35	41	47	52	58	63	69	75	80	85	91	97	102	108	114	119	125	130	136	142	147
1,4	36	42	49	55	61	66	72	78	84	90	96	102	108	114	120	126	132	138	144	149	155
1,5	38	44	50	57	63	70	76	82	88	95	101	107	113	120	126	132	138	145	151	157	164
1,6	39	47	52	59	66	73	80	86	92	99	105	113	119	125	132	139	145	152	159	165	172
1,7	41	48	55	62	68	75	82	90	97	104	110	117	124	131	138	145	153	159	166	173	180
1,8	42	50	57	65	71	79	86	93	101	108	115	123	130	138	144	152	159	166	174	181	188
1,9	44	51	59	67	74	82	90	97	105	113	120	128	135	143	151	159	166	174	181	189	196
2,0	45	53	61	69	77	85	93	101	109	117	125	133	141	149	157	165	173	181	189	197	205
2,1	46	55	63	71	80	88	97	105	113	122	130	138	146	155	163	171	180	188	196	205	213
2,2	48	56	66	74	83	91	100	109	117	126	134	144	152	161	170	178	187	195	204	213	222
2,3	50	58	67	77	85	95	104	112	121	131	139	149	158	166	175	185	194	203	212	220	230
2,4	51	60	70	79	88	97	107	116	125	135	145	154	163	172	181	191	201	210	219	229	238
2,5	52	62	72	81	91	101	110	120	130	140	150	159	169	178	188	198	207	217	227	236	247
2,6	54	64	73	83	94	104	114	124	134	144	154	164	174	184	195	204	214	224	235	245	254

Price List Presto

Price List Triola 2

Price List Triola

Below the bold line - check maximum height of fabric

fabric B3, D1

Width
To the right of the double line - in Presto Ø32 mm tube

Height	0,4	0,5	0,6	0,7	0,8	0,9	1,0	1,1	1,2	1,3	1,4	1,5	1,6	1,7	1,8	1,9	2,0	2,1	2,2	2,3	2,4
0,4	24	27	30	33	35	39	41	45	47	50	53	56	59	62	65	68	71	74	77	80	83
0,5	26	29	32	36	40	43	46	50	53	56	60	63	66	70	73	76	80	83	86	90	93
0,6	27	32	35	39	43	47	50	55	58	61	65	70	73	77	81	85	89	92	96	100	104
0,7	30	34	38	42	47	50	55	59	63	68	72	76	80	85	89	93	97	101	106	111	114
0,8	31	36	41	46	50	55	59	64	69	73	78	83	87	93	97	101	106	111	116	120	125
0,9	33	38	43	49	54	59	64	69	74	80	85	90	95	100	105	110	115	121	125	130	136
1,0	35	40	46	52	57	63	68	74	79	85	91	96	102	107	113	119	124	130	135	141	146
1,1	37	43	49	55	60	67	73	79	85	91	97	103	109	115	121	127	133	139	145	151	157
1,2	39	45	52	58	64	71	77	84	90	97	103	110	116	122	129	135	142	149	155	161	168
1,3	40	47	54	61	68	75	82	89	96	102	110	116	123	130	137	144	151	157	165	172	179
1,4	42	50	57	64	72	79	86	93	101	108	116	123	130	138	145	153	160	167	174	181	189
1,5	44	51	59	67	75	83	91	99	106	114	122	130	137	145	153	161	168	176	184	192	200
1,6	46	55	62	70	79	87	95	104	111	120	128	137	145	152	161	169	177	186	194	202	210
1,7	48	57	65	74	82	91	99	108	117	125	134	143	152	160	169	178	187	195	204	213	221
1,8	50	59	67	77	85	95	104	113	123	131	140	150	158	168	177	186	195	204	214	222	231
1,9	51	61	70	80	90	99	109	118	128	137	147	156	165	175	185	195	204	214	223	232	242
2,0	53	63	73	83	93	103	113	123	133	143	154	163	173	183	193	203	213	223	233	243	253
2,1	55	65	76	86	96	107	117	128	139	149	159	170	180	190	201	211	222	232	243	254	263
2,2	57	67	79	89	100	111	122	133	144	155	165	177	187	198	209	220	230	242	252	263	275
2,3	59	70	81	93	104	115	126	138	149	161	171	183	195	206	217	228	239	251	262	273	285
2,4	60	72	84	95	107	119	131	143	154	166	178	189	202	213	225	237	248	260	272	284	295
2,5	63	74	87	99	111	123	135	147	160	172	185	196	209	220	233	245	258	270	281	294	307
2,6	64	77	89	101	115	127	140	153	165	178	190	203	216	228	241	254	266	279	292	304	317

Price List Presto
Price List Triola 2
Price List Triola

Below the bold line - check maximum height of fabric

fabric B4

Width
To the right of the double line - in Presto Ø32 mm tube

Height	0,4	0,5	0,6	0,7	0,8	0,9	1,0	1,1	1,2	1,3	1,4	1,5	1,6	1,7	1,8	1,9	2,0	2,1	2,2	2,3	2,4
0,4	29	33	37	41	45	49	53	57	61	66	69	74	77	82	86	90	94	98	102	106	110
0,5	32	36	41	46	51	56	60	65	70	75	80	85	90	95	99	104	109	114	118	123	128
0,6	35	40	46	51	57	62	68	74	79	84	90	96	101	107	112	118	123	129	134	140	146
0,7	38	44	50	56	63	69	75	82	88	94	100	106	113	119	126	132	138	144	151	157	163
0,8	40	48	55	62	69	75	83	90	97	104	111	118	124	132	139	146	153	160	167	174	181
0,9	43	51	59	67	74	82	90	97	105	113	121	129	136	145	152	160	167	175	183	190	199
1,0	46	55	63	72	80	89	97	106	114	123	131	140	149	157	165	174	182	190	199	208	216
1,1	50	59	68	77	86	96	105	114	123	132	141	151	160	170	178	187	197	206	216	224	234
1,2	52	63	73	82	92	102	112	122	132	142	152	162	172	182	192	202	211	222	231	242	251
1,3	55	66	77	88	98	109	120	130	141	151	162	173	183	195	205	215	226	237	248	259	269
1,4	58	70	81	93	105	115	126	138	150	161	173	184	195	207	218	230	241	252	264	275	286
1,5	61	73	85	98	110	122	134	146	158	171	183	195	207	219	231	244	255	268	280	292	304
1,6	64	78	90	103	116	129	142	155	167	180	193	206	219	231	245	257	270	283	296	309	322
1,7	67	81	95	108	122	135	149	163	177	190	203	217	230	244	258	271	285	299	312	326	339
1,8	71	85	99	114	128	142	156	171	185	199	213	228	242	257	271	285	300	314	329	343	357
1,9	73	89	103	119	134	149	164	179	194	209	224	239	254	269	285	300	314	330	345	359	375
2,0	76	92	108	124	139	155	171	187	203	218	235	250	266	281	297	313	329	345	360	376	392
2,1	79	96	112	129	145	162	179	195	212	228	245	261	278	294	311	327	344	360	377	394	410
2,2	82	99	117	134	152	169	185	203	220	237	255	273	289	307	324	341	358	376	393	410	428
2,3	85	103	121	140	157	175	194	211	229	247	265	284	301	319	337	355	373	391	409	427	445
2,4	88	107	126	144	163	182	201	220	238	257	276	294	313	332	350	369	388	407	425	444	463
2,5	91	110	130	149	169	188	208	227	246	266	286	305	325	344	364	383	403	422	441	460	481
2,6	95	115	134	154	175	195	215	235	256	276	296	316	337	357	377	397	417	437	458	478	498

Price List Presto
Price List Triola 2
Price List Triola

Below the bold line - check maximum height of fabric

Extra charges for free-hanging roller blinds Triola, Triola 2, Presto

Printing on fabric (minimum conversion area of 1 m²)	73,60 €/m² of printed area
Visualization of the print	24,50 €
Lateral guidance (fixation)	5,00 €/set
Hem weights- pocket	4,80 €/pc
Weights V in woodengrain veneer (golden oak, walnut, light oak, mahogany)	2,50 €/rm
Presto spring drive	3,80 €/pc
Use of Ø32 mm tube before the double line in the price list	9,20 €/rm
Finishing the roller blind with a frill	8,10 €/rm
For drives and electrical controls, see table pages 146-147	For use with the Presto system only.

Measurement

To order, specify the dimension along the outer contour of the product (including hangers).

Roller blind material is narrower than the total dimension by the size depending on the type of roller blind - see the table Technical information page 57

Accessories for free-hanging roller blinds Triola, Triola 2, Presto

TOP MOUNTINGS				
	SBWMRKLIP0G00020I	Clip (white, brown)	extra charge	4,50 €/set
	SBWMR3TI14G00020I	Triola non-invasive hanger 3k=14 mm, 4k=19 mm, 5k=24 mm (white, brown, light brown)	extra charge	3,70 €/set
	SBWMR4T2I9G00020I	Triola 2 3k=14 mm, 4k=19 mm, 5k=24 mm load-bearing profile non-invasive hanger (white, blackened)	extra charge	3,70 €/set
	SBWMR4NNI9G00020I	Extension hanger	extra charge	4,80 €/set
NEW	BWMZ2PWBI0000001 SBWMZ25UAN0000001 SBWMZ25UBR0000001 SBWMZ25UCZ0000001	Non-invasive hanger universal white, anthracite, black, brown	extra charge	6,10 €/set 6,50 €/set
NEW	SBWMZ25WBR0000001 SBWMZ25WAN0000001	Non-invasive hanger double-track white anthracite	extra charge	6,70 €/set 7,10 €/set
NEW	SBWMZ2PWBI0000001 SBWMZ2PWAN0000001	Extension of the non-invasive hanger double-track white anthracite	extra charge	1,00 €/pc 1,10 €/pc

Blinds

BOTTOM RAIL MOUNTINGS				
	SBWMZ25D040000101 transparent SBWMZ25D030000201 white	Angle bracket bottom mounting short (white, transparent)	included in the price of fixation	0,60 €/pc
	SBWMZ25D070000001	PVC angle to fixation	included in the price of fixation	0,80 €/pc
	SBWMZ25D08000020	Metal angle for fixation	included in the price of fixation	0,60 €/set
	SBWMR3T114D000201– biały SBWMR4T119D000201 – biały SBWMR5T124D000201 – biały	Non-invasive bottom hanger 3k=14mm, 4k=19mm, 5k=24mm (white, brown, light brown)	included in the price of fixation	3,70 €/set
	SBWMZ25BZ00000001 SBWMZ25BZR0000001	Non-invasive hanger for fix - adjustable (white, brown, anthracite, black)	extra charge	2,10 €/set
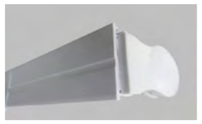	SDVDRT00400000201	Triola 2 support profile (white, brown, light brown)	extra charge	2,90 €/rm
	SDAEDRW0450000001	Load-bearing profile Presto (white, anthracite, bronze, light bronze, silver, old gold)	extra charge	9,10 €/rm
	SBWMRKMPR00000001	Load-bearing profile clip Presto	extra charge	1,10 €/pc
	——	PVC hanger Presto - silver, old gold	extra charge	9,50 €/set
	——	Presto metal chain	extra charge	5,70 €/rm height
	——	Chain Weights Barrel	extra charge	0,40 €/pc

Frill patterns

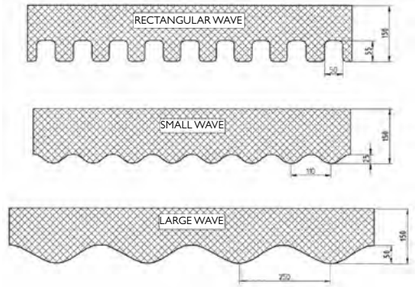

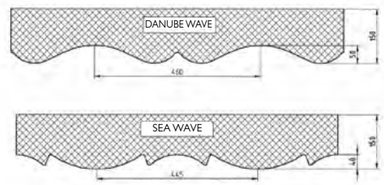

Assembly

Triola

Triola 2

Presto

Blinds

Free hanging roller blind LARGO S, M, L

1. Mechanism
2. LARGO S Ø30 mm tube
   LARGO MØ42/Ø50 mm
   LARGO L/Ø65/Ø80 mm
3. Operating chain
4. Operating chain connector
5. Weights
6. Weight cap
7. Double-sided adhesive tape
8. Blocking tape lock
9. Fabric

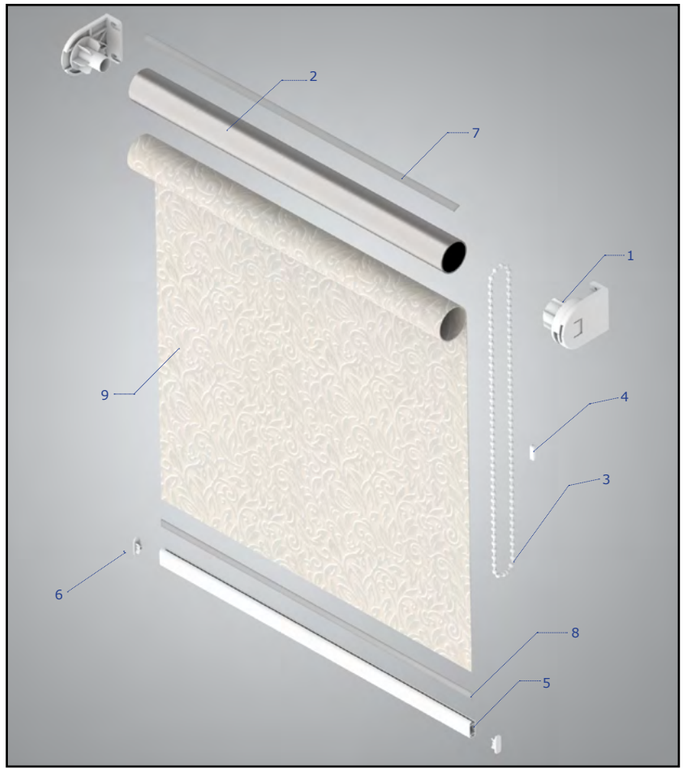

Available chains:

Height "h" LOOP	Colour			
100cm	white	grey	black	an-thra-cite
125cm				
150cm				
175cm				
200cm				
225cm				
250cm				

LARGO S, M, L hangers

Metal hanger with caps

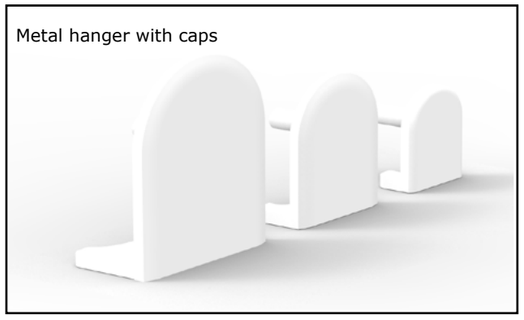

Metal hanger with caps (back)

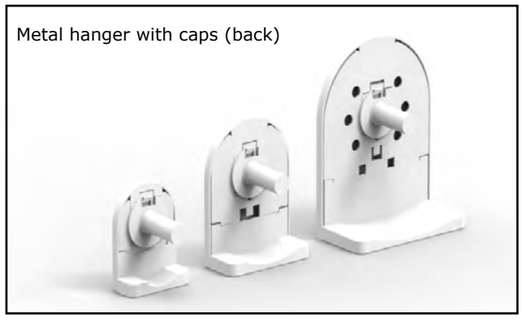

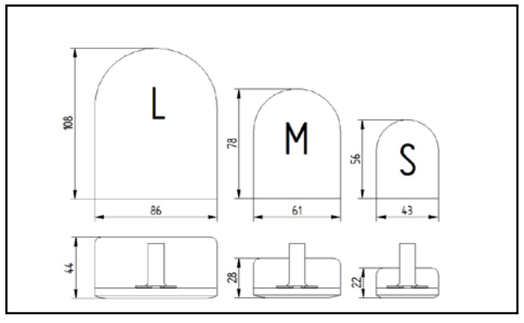

Metal hanger

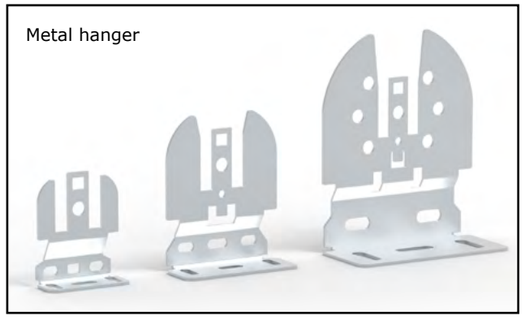

TECHNICAL INFORMATION		LARGO		
		S	M	L
Dimensions of hangers (mm)		43x56	61x78	86x108
Maximum width		220 cm	350 cm	400 cm
Maximum height		300 cm	350 cm	400 cm
Maximum height with spring drive		250 cm	250 cm	-
Maximum area depending on fabric type	transparent	5 m²	9 m²	12 m²
	rubberized	4 m²	8 m²	10 m²
	screen	3 m²	7 m²	8 m²
Diameter of ALU tube		28mm,30 mm	42mm,50 mm	50mm,65 mm
Fabric narrower than total width		40 mm-manually operated, 50 mm-electric drive		
Load-bearing profile		yes	yes	-
Spring drive		S-28	M-38	-
Side guidance - fixation		yes	yes	yes
Colours of PVC elements and steel hangers		white		
		grey		
		anthracite		
		black		

Attention:

- As standard, the roller shutter is equipped with a manual - chain drive. Electric drive with selected control system available at an extra charge.
- In roller blinds with large areas, it is necessary to join the fabric with a weld (always horizontally), which is not always feasible in the case of patterned fabrics.
- It is recommended look at the fabrics against the light to avoid colour illusions. The colours of fabrics in the samples books are illustrative colours, individual batches of products may differ in shades. Colour differences in the shades of fabrics do not constitute grounds for complaint.

Price list of free hanging roller blinds
Largo S fabric from group A0, A1 or A2

Width

Height	0,5	0,6	0,7	0,8	0,9	1,0	1,1	1,2	1,3	1,4	1,5	1,6	1,7	1,8	1,9	2,0	2,1	2,2
1,0	30	32	35	38	40	42	45	47	50	52	54	57	59	62	65	67	69	72
1,1	31	33	35	38	41	44	46	49	51	54	57	59	62	65	67	69	72	75
1,2	32	34	37	40	42	45	48	51	54	56	59	62	65	67	69	72	75	78
1,3	32	35	38	41	44	46	49	53	55	58	60	64	67	69	72	75	78	81
1,4	33	35	39	42	45	48	51	54	57	60	63	66	69	72	75	78	81	84
1,5	33	37	40	43	46	49	53	56	59	62	65	68	72	75	78	81	84	87
1,6	35	38	41	44	47	51	54	57	60	64	67	71	74	77	80	84	87	91
1,7	35	38	42	45	49	52	56	59	62	66	69	73	76	80	83	86	90	94
1,8	35	40	43	46	50	54	57	60	65	68	72	75	79	82	86	89	92	96
1,9	36	40	44	48	51	55	59	62	66	69	74	77	81	85	88	92	95	100
2,0	38	41	45	49	53	56	60	64	68	72	76	80	83	87	91	95	99	103
2,1	38	42	46	50	54	58	62	65	69	74	78	82	86	90	94	98	101	106
2,2	39	42	47	51	55	59	64	67	72	76	80	84	88	92	96	100	105	109
2,3	40	44	48	52	56	60	65	69	73	78	82	86	91	95	99	104	108	
2,4	40	45	49	54	58	62	66	71	75	80	84	88	93	97	101	106		
2,5	41	45	50	54	59	64	68	73	77	82	86	91	95	100	105	109		
2,6	41	46	51	56	60	65	69	74	79	84	88	93	98	103	107			
2,7	42	47	52	57	62	66	72	76	81	86	91	95	100	105				
2,8	43	48	53	58	63	68	73	78	83	88	92	97	103					
2,9	44	49	54	59	64	69	74	80	85	90	95	100	105					
3,0	45	50	55	60	65	71	76	81	86	92	97	102						

Below the bold line - no possibility to produce a roller shutter with a spring drive.

Price list of Largo S free-hanging roller blinds B0 group fabric, Paradise or Paradise Silver

Width

Height	0,5	0,6	0,7	0,8	0,9	1,0	1,1	1,2	1,3	1,4	1,5	1,6	1,7	1,8	1,9	2,0	2,1	2,2
1,0	32	34	37	40	43	46	49	51	54	57	59	63	65	68	71	74	76	79
1,1	32	35	38	41	44	48	50	53	56	59	62	65	68	71	74	77	80	83
1,2	34	36	40	43	46	49	52	55	59	62	65	68	71	74	77	80	83	87
1,3	34	38	41	44	48	51	54	58	60	65	67	71	74	77	80	84	87	90
1,4	35	38	42	46	49	53	56	60	63	66	70	74	77	80	84	87	91	95
1,5	36	40	44	47	50	54	58	62	65	69	72	76	80	83	87	91	95	98
1,6	37	41	45	48	52	56	60	64	67	72	75	79	83	87	90	94	98	103
1,7	38	42	46	50	54	58	62	66	70	74	77	82	85	90	94	98	102	106
1,8	39	43	47	51	56	60	64	67	72	76	80	85	89	93	97	101	105	109
1,9	39	44	49	53	57	61	66	70	74	78	83	88	92	96	100	105	109	113
2,0	41	45	50	54	59	63	67	72	76	81	86	90	95	99	104	108	113	117
2,1	41	46	51	56	60	65	69	74	79	83	88	93	98	102	107	112	116	121
2,2	42	47	52	57	62	67	72	76	81	86	91	96	100	105	110	115	120	125
2,3	43	49	54	58	63	68	73	78	83	88	93	99	104	108	114	119	124	
2,4	44	50	55	60	65	70	75	81	85	91	96	101	107	112	117	122		
2,5	45	50	56	61	66	72	77	83	88	93	99	104	109	115	120	125		
2,6	46	51	57	63	68	74	79	85	90	96	101	107	113	118	124			
2,7	47	52	58	64	70	75	81	87	92	98	104	109	115	121				
2,8	47	54	60	66	71	77	83	89	95	101	106	112	118					
2,9	49	55	60	67	73	79	85	91	97	103	109	115	121					
3,0	50	55	62	68	74	81	87	93	99	106	112	118						

Below the bold line - no possibility to produce a roller shutter with a spring drive.

It is not possible to produce a roller blind with B0 fabric

fabric from group A4, B1, C1, Glamour, Elegance, Imagin Gold

Width

Height	0,5	0,6	0,7	0,8	0,9	1,0	1,1	1,2	1,3	1,4	1,5	1,6	1,7	1,8	1,9	2,0	2,1	2,2
1,0	36	40	44	48	51	55	59	62	66	70	73	77	81	85	89	92	96	100
1,1	38	41	45	49	54	58	62	65	69	74	78	82	85	90	94	97	101	105
1,2	39	43	47	52	56	60	65	69	73	77	82	86	90	95	98	103	107	111
1,3	40	45	49	54	59	63	67	73	76	81	85	90	95	99	104	108	113	117
1,4	41	46	51	56	61	66	71	75	80	85	90	95	99	104	109	114	118	123
1,5	43	48	54	58	63	68	74	79	84	89	93	99	104	109	114	119	124	129
1,6	45	50	55	60	65	71	76	82	87	93	98	103	108	114	119	124	130	135
1,7	46	51	57	63	68	74	80	85	90	96	101	107	113	119	124	130	135	141
1,8	47	53	59	65	71	76	82	88	94	100	106	112	117	123	129	135	140	146
1,9	48	55	61	67	73	79	85	91	98	103	110	116	122	129	134	140	146	153
2,0	50	56	63	69	76	81	88	95	101	107	114	120	126	132	139	146	152	158
2,1	51	58	65	72	78	85	91	97	104	111	118	124	131	137	145	151	157	164
2,2	53	59	66	73	80	87	94	101	108	115	122	129	135	142	149	156	163	170
2,3	54	61	68	75	82	90	97	104	111	118	125	133	140	147	155	162	169	
2,4	55	63	70	78	85	92	100	108	115	123	130	137	145	152	160	167		
2,5	57	65	72	80	88	96	103	111	118	126	134	142	149	157	165	172		
2,6	58	66	74	82	90	98	106	114	122	130	138	146	154	162	170			
2,7	59	67	76	84	93	101	109	117	125	134	142	150	158	166				
2,8	60	69	78	87	95	103	112	120	129	138	146	154	163					
2,9	62	71	80	89	97	106	115	124	132	141	150	159	167					
3,0	64	72	82	90	100	109	118	126	136	145	154	163						

Below the bold line - no possibility to produce a roller shutter with a spring drive.

It is not possible to produce a roller blind with B1 fabric

Price list of Largo S free-hanging roller blinds fabric from group B2, A5, Screen

Width

Height	0,5	0,6	0,7	0,8	0,9	1,0	1,1	1,2	1,3	1,4	1,5	1,6	1,7	1,8	1,9	2,0	2,1	2,2
1,0	43	48	53	58	63	68	74	78	83	88	93	99	104	109	114	119	124	129
1,1	45	50	56	61	67	73	78	83	89	94	100	105	110	116	122	126	132	138
1,2	47	52	59	65	70	76	82	88	94	100	106	112	117	123	129	135	140	147
1,3	49	55	61	68	74	80	87	93	99	106	111	118	124	130	137	143	149	155
1,4	51	57	64	71	78	84	91	98	105	111	117	124	131	138	144	151	157	164
1,5	53	60	67	74	81	88	96	103	110	117	124	130	138	145	152	159	166	173
1,6	55	63	70	77	85	92	100	107	114	122	130	137	144	152	160	167	174	182
1,7	57	65	73	81	88	96	104	112	120	128	135	144	151	160	167	175	183	191
1,8	59	67	75	84	92	100	109	116	125	133	142	150	158	166	175	183	191	199
1,9	61	70	79	87	96	104	113	122	130	139	148	156	165	174	182	191	199	208
2,0	64	72	81	90	100	108	117	126	136	145	154	163	172	180	190	199	208	217
2,1	65	75	84	94	103	113	122	131	140	150	160	169	179	188	198	207	216	226
2,2	67	77	87	97	106	116	126	136	146	156	166	175	185	195	205	215	225	235
2,3	69	80	90	100	110	120	131	141	151	161	172	182	192	202	213	223	233	
2,4	71	82	93	104	114	124	135	146	156	167	178	188	199	210	220	231		
2,5	74	84	96	106	118	129	140	151	162	173	184	195	206	217	228	239		
2,6	75	87	98	110	121	133	144	155	167	178	190	201	213	224	236			
2,7	77	89	101	113	125	137	149	160	172	184	196	207	220	231				
2,8	79	92	104	116	128	140	153	165	177	190	202	214	226					
2,9	82	94	107	120	132	145	157	170	183	195	208	220	233					
3,0	84	96	110	122	135	149	162	175	188	201	214	227						

No possibility to produce roller blind with screen type fabric

No possibility to produce roller blind with screen and B2 type fabric

Below the bold line - no possibility to produce a roller shutter with a spring drive.

B3, D1 group fabric

Width

Height	0,5	0,6	0,7	0,8	0,9	1,0	1,1	1,2	1,3	1,4	1,5	1,6	1,7	1,8	1,9	2,0	2,1	2,2
1,0	48	54	60	66	72	78	84	90	96	102	108	115	120	127	133	139	145	151
1,1	50	57	63	70	76	83	90	96	103	109	116	123	129	136	142	149	155	162
1,2	53	60	67	74	81	88	95	103	110	116	124	131	138	145	151	159	166	173
1,3	55	63	70	78	86	93	101	109	116	124	130	139	146	153	161	169	176	184
1,4	58	66	74	82	90	98	106	114	123	130	138	147	155	163	171	179	187	195
1,5	60	69	78	86	95	103	112	120	129	138	146	155	163	172	180	189	197	205
1,6	63	72	81	90	99	108	117	126	135	145	154	163	171	181	190	199	208	217
1,7	66	75	85	95	104	113	123	132	142	152	161	171	180	190	199	209	219	228
1,8	68	78	88	98	109	118	128	138	149	158	169	179	189	198	209	219	229	239
1,9	70	81	92	103	113	123	134	144	155	165	176	187	197	208	218	229	239	250
2,0	74	84	95	106	118	128	139	150	161	173	184	195	206	216	228	239	250	261
2,1	76	87	99	111	122	134	145	156	167	179	191	203	214	226	237	249	260	272
2,2	78	90	102	114	126	139	150	162	175	187	199	211	223	235	246	259	271	283
2,3	81	93	106	118	131	143	156	169	181	194	206	219	231	244	256	269	281	
2,4	83	97	109	123	136	148	161	175	188	201	214	226	240	253	265	279		
2,5	86	99	113	126	140	154	167	181	194	207	221	235	248	262	275	289		
2,6	88	103	116	130	144	158	172	187	201	215	229	243	257	271	285			
2,7	91	105	120	135	149	164	179	193	207	222	236	251	265	280				
2,8	93	108	124	139	154	169	184	199	214	229	244	259	274					
2,9	96	112	127	142	158	173	189	205	220	236	251	267	282					
3,0	99	114	130	146	162	179	195	210	227	243	259	275						

Below the bold line - no possibility to produce a roller shutter with a spring drive.

It is not possible to produce a roller blind with B3 type fabric

Price list of free hanging roller blinds Largo S fabric from group B4

Width

Height	0,5	0,6	0,7	0,8	0,9	1,0	1,1	1,2	1,3	1,4	1,5	1,6	1,7	1,8	1,9	2,0	2,1	2,2
1,0	63	71	80	90	98	107	116	125	134	143	152	161	170	179	188	197	206	215
1,1	66	76	85	95	105	115	125	134	144	154	164	174	183	193	203	212	222	232
1,2	71	81	91	102	112	123	134	145	155	165	176	186	197	208	218	228	239	250
1,3	74	86	97	108	120	131	142	154	165	177	187	199	211	221	233	244	255	267
1,4	78	90	103	115	127	139	151	163	175	187	199	212	224	236	248	260	272	285
1,5	82	95	108	121	134	147	160	173	186	199	211	224	237	250	263	276	289	301
1,6	87	100	114	127	141	155	169	182	195	210	223	237	250	264	278	292	305	320
1,7	90	105	119	134	148	163	177	192	206	221	235	250	264	279	293	307	322	337
1,8	94	110	125	140	155	171	186	201	216	231	247	262	278	293	308	323	338	354
1,9	98	114	131	147	162	179	195	210	227	242	259	275	291	308	323	339	355	
2,0	103	119	136	153	170	186	203	220	237	254	271	288	304	321	338	355		
2,1	106	124	142	160	177	195	212	229	247	265	283	300	318	335	353			
2,2	110	128	147	165	184	202	221	239	258	276	295	313	331	350				
2,3	114	134	153	172	191	210	230	249	268	287	306	326	345					
2,4	118	139	158	178	199	218	238	258	278	299	318	338						
2,5	122	143	164	184	205	227	247	268	289	309	330	351						
2,6	126	148	169	191	212	234	255	277	299	320	342							
2,7	130	152	175	197	220	242	265	287	309	332								
2,8	134	157	181	204	227	250	273	296	319	343								
2,9	138	162	186	210	234	258	282	306	330									
3,0	142	166	191	216	241	266	291	315	340									

Below the bold line - no possibility to produce a roller shutter with a spring drive.

Price list of free hanging roller blinds Largo M fabric from group A0, A1 or A2

Width

Height	0,5	0,6	0,8	1,0	1,2	1,4	1,6	1,8	2,0	2,2	2,4	2,6	2,8	3,0	3,2	3,4	3,5
1,0	44	47	54	61	68	75	82	89	96	103	124	130	137	145	172	180	185
1,1	45	48	55	62	69	77	85	92	99	106	127	134	141	148	176	185	189
1,2	45	49	56	64	72	79	87	94	101	109	130	138	145	153	181	190	194
1,3	46	50	57	65	73	81	89	97	105	113	133	141	149	157	186	195	199
1,4	46	50	59	67	75	83	91	99	107	115	137	145	153	161	190	199	204
1,5	47	51	60	68	76	85	94	101	110	118	140	148	157	165	195	204	209
1,6	48	53	61	69	78	87	95	105	113	122	144	152	161	169	199	209	214
1,7	49	53	62	71	80	89	98	107	115	125	146	155	165	174	203	213	219
1,8	49	54	63	72	82	91	100	109	118	128	150	160	169	178	208	218	223
1,9	50	55	65	74	83	92	103	112	121	131	154	163	172	182	212	223	228
2,0	51	56	65	75	85	95	105	114	124	134	157	167	176	186	217	228	233
2,1	51	57	67	77	87	97	107	117	127	137	160	171	180	190	221	232	238
2,2	53	57	68	78	88	99	109	119	130	140	164	174	185	195	226	237	243
2,3	53	59	69	80	90	100	112	122	132	143	167	178	188	199	230	242	248
2,4	54	59	70	81	92	103	114	124	135	146	171	181	192	203	235	246	253
2,5	54	60	71	82	94	105	115	127	138	149	174	185	196	207	239	251	258
2,6	55	61	72	84	95	107	118	129	141	153	177	189	200	211	244	256	
2,7	56	62	73	85	97	109	121	132	144	155	180	192	204	215	248		
2,8	57	63	75	87	99	111	122	135	146	159	184	196	208	220	253		
2,9	57	64	76	88	100	113	125	137	149	162	187	199	212	224			
3,0	58	65	77	89	102	115	127	140	152	165	190	203	215	228			
3,1	59	65	78	91	104	116	129	142	155	168	194	207	219				
3,2	60	66	80	92	105	118	132	145	158	171	197	210	223				
3,3	60	67	80	94	107	121	134	147	161	174	200	214					
3,4	61	68	81	95	109	122	136	149	164	177	204	218					
3,5	62	68	83	97	110	124	139	153	166	180	207						

Below the bold line - no possibility to produce a roller shutter with a spring drive.

Price list of Largo M free-hanging roller blinds fabric group B0, Paradise, Paradise Silver

Width

Height	0,5	0,6	0,8	1,0	1,2	1,4	1,6	1,8	2,0	2,2	2,4	2,6	2,8	3,0	3,2	3,4	3,5
1,0	45	49	57	65	72	80	87	95	103	110	131	139	147	155	183	192	196
1,1	46	50	58	66	74	82	90	98	106	114	136	144	152	160	188	197	202
1,2	47	51	59	68	76	85	93	101	109	118	140	148	156	165	194	203	208
1,3	48	52	61	70	78	87	96	105	113	122	144	152	161	170	199	209	214
1,4	49	53	63	72	80	89	99	107	117	125	148	157	166	175	204	215	220
1,5	49	54	64	73	82	92	101	110	120	130	152	161	171	180	210	221	226
1,6	51	56	65	75	85	94	104	114	124	133	156	166	175	185	216	226	232
1,7	51	57	66	77	87	97	107	117	127	137	160	170	180	190	221	232	238
1,8	52	58	67	78	89	99	110	120	130	140	165	175	185	196	227	239	244
1,9	54	58	70	80	91	101	113	123	134	145	169	179	190	201	232	244	250
2,0	54	60	71	82	93	104	115	126	137	149	173	184	195	206	238	250	256
2,1	55	61	73	84	95	107	118	129	141	152	177	189	200	211	244	256	262
2,2	56	62	74	85	97	109	121	132	144	156	181	193	205	216	249	262	269
2,3	57	63	75	87	99	111	124	136	148	160	185	198	209	222	255	268	275
2,4	58	64	76	89	101	114	126	139	151	164	190	202	214	227	260	273	280
2,5	58	65	78	91	104	116	129	142	155	167	194	206	219	232	266	280	287
2,6	59	66	79	92	105	119	132	145	158	171	198	211	224	237	271	285	292
2,7	60	67	80	94	108	121	135	148	162	175	202	215	229	242	277	291	299
2,8	62	68	82	96	110	124	137	151	165	179	206	220	234	247	282	298	305
2,9	62	69	83	98	112	126	140	154	168	183	210	224	239	253	288	303	311
3,0	63	70	85	99	114	129	143	158	172	187	214	229	243	258	293	309	317
3,1	64	71	86	101	116	131	146	160	175	190	218	234	248	263	299	315	322
3,2	65	73	88	103	118	133	149	164	179	195	222	238	253	268	304	321	329
3,3	65	74	89	105	120	136	151	167	182	198	227	242	258	273	310	326	335
3,4	67	75	90	106	122	138	154	170	186	202	231	247	263	279	315	332	341
3,5	68	75	92	108	124	140	157	173	190	206	235	251	267	284	321	338	347

It is not possible to produce a roller blind with B0 fabric

Below the bold line - no possibility to produce a roller shutter with a spring drive.

fabric from group A4,B1,C1, Glamour, Elegance, Imagine Gold

Width

Height	0,5	0,6	0,8	1,0	1,2	1,4	1,6	1,8	2,0	2,2	2,4	2,6	2,8	3,0	3,2	3,4	3,5
1,0	50	55	64	74	83	93	102	112	121	131	154	163	173	183	213	224	229
1,1	51	56	66	76	86	97	107	117	127	137	160	170	180	190	221	232	238
1,2	53	58	68	79	90	100	111	122	132	143	167	177	188	199	230	241	247
1,3	54	59	71	82	93	104	115	126	137	149	173	184	195	207	238	251	257
1,4	55	61	73	85	96	108	120	131	143	154	180	191	203	214	246	260	266
1,5	56	63	75	87	99	112	124	136	148	160	186	198	210	222	255	269	275
1,6	58	65	77	90	103	115	128	141	154	166	192	205	218	230	264	277	285
1,7	59	66	79	93	106	119	132	146	159	172	198	212	225	238	272	287	294
1,8	61	68	81	95	109	123	137	150	164	178	205	219	233	246	281	296	303
1,9	62	69	84	98	112	126	141	155	170	184	211	225	240	254	289	305	313
2,0	64	71	85	100	116	130	145	160	175	190	218	233	247	262	298	314	322
2,1	65	73	88	104	118	134	150	165	180	196	224	240	255	270	306	323	331
2,2	67	74	90	106	122	138	154	170	185	201	231	247	262	278	315	332	341
2,3	68	76	92	109	125	141	158	174	191	207	237	254	270	286	324	341	350
2,4	69	77	95	111	128	145	162	179	196	213	244	260	277	294	332	350	359
2,5	70	79	96	114	132	149	166	184	202	219	250	267	285	302	341	359	369
2,6	71	81	99	116	135	153	171	189	207	225	256	274	292	310	349	368	
2,7	73	82	101	120	138	156	175	194	212	230	263	281	300	318	358		
2,8	75	84	103	122	141	160	179	199	218	237	269	288	307	326	366		
2,9	76	85	105	125	145	164	184	203	223	243	275	295	315	335			
3,0	77	87	108	127	147	168	188	208	228	248	282	302	322	342			
3,1	79	89	109	130	151	171	192	213	234	254	288	309	329				
3,2	80	90	112	133	154	175	197	218	239	261	294	316	337				
3,3	81	92	114	136	157	179	201	223	244	266	301	323					
3,4	83	93	116	138	160	182	205	227	250	272	308	330					
3,5	84	95	118	141	164	186	210	232	255	278	314						

It is not possible to produce a roller blind with B1 fabric

Below the bold line - no possibility to produce a roller shutter with a spring drive.

Price list of free hanging roller blinds Largo M fabric from group B2, A5, Screen

Width

Height	0,5	0,6	0,8	1,0	1,2	1,4	1,6	1,8	2,0	2,2	2,4	2,6	2,8	3,0	3,2	3,4	3,5
1,0	57	63	75	87	99	111	124	136	148	160	186	198	210	223	255	269	275
1,1	59	65	78	91	104	117	130	143	156	169	195	209	221	234	268	282	289
1,2	61	67	81	95	109	123	137	150	164	178	205	219	232	247	280	295	303
1,3	63	70	84	99	114	128	143	158	172	187	214	229	244	259	294	310	317
1,4	65	72	88	103	118	134	149	165	180	195	224	240	255	270	306	323	332
1,5	66	75	91	107	123	140	156	172	188	204	234	250	266	282	319	337	345
1,6	69	78	95	111	128	145	162	179	196	213	243	260	277	294	332	350	359
1,7	71	80	97	115	133	150	169	186	204	222	252	270	289	306	344	364	373
1,8	73	82	100	119	138	156	175	194	212	230	263	281	300	318	358	377	387
1,9	75	84	104	123	143	162	181	201	220	240	272	291	311	330	370	391	401
2,0	77	87	107	127	148	167	188	208	228	248	282	302	322	342	383	404	415
2,1	79	90	111	132	152	173	194	215	236	257	291	313	333	354	396	418	429
2,2	81	92	114	135	157	179	200	222	244	266	301	323	345	366	409	432	443
2,3	83	95	117	140	162	184	207	230	252	275	310	333	355	378	422	445	457
2,4	85	97	120	143	166	190	213	237	260	284	320	343	367	390	434	459	471
2,5	87	99	123	147	172	196	220	244	268	292	330	354	378	402	447	472	485
2,6	89	101	126	151	176	202	226	251	276	301	340	365	389	414	460	485	
2,7	91	104	130	155	181	207	233	259	284	310	349	375	400	426	473		
2,8	93	106	133	160	186	213	239	265	292	319	359	385	411	438	485		
2,9	95	109	136	163	191	218	245	273	300	328	368	395	423	450			
3,0	97	111	140	167	195	224	252	280	308	336	378	406	434	462			
3,1	99	114	142	172	201	229	258	287	316	345	387	416	445				
3,2	101	116	146	175	205	235	265	295	324	354	397	427	456				
3,3	103	119	149	180	210	241	271	302	332	363	406	437					
3,4	105	121	152	183	215	246	277	309	340	372	416	447					
3,5	107	123	155	188	220	252	284	316	348	380	426						

Below the bold line - no possibility of making a roller shutter with a spring drive.

No possibility to produce roller blind with screen type fabric
No possibility to produce roller blind with screen and B2 type fabric

Fabric group B3, D1

Width

Height	0,5	0,6	0,8	1,0	1,2	1,4	1,6	1,8	2,0	2,2	2,4	2,6	2,8	3,0	3,2	3,4	3,5
1,0	62	68	83	97	111	125	140	154	168	182	210	224	238	253	287	303	310
1,1	65	72	87	102	117	133	148	163	178	193	222	237	252	267	303	320	328
1,2	67	75	91	107	123	139	156	172	188	204	234	250	266	283	319	336	345
1,3	69	77	95	112	129	146	164	181	198	215	245	263	280	297	335	353	363
1,4	72	81	99	117	135	154	172	190	208	226	258	276	294	312	351	370	381
1,5	74	84	103	122	141	161	180	199	218	237	270	289	308	327	367	388	397
1,6	77	87	107	127	147	167	188	208	228	248	281	302	322	342	383	404	415
1,7	79	90	111	132	154	174	196	217	238	260	293	314	336	357	399	421	433
1,8	82	93	115	137	160	182	204	226	248	270	306	328	350	372	415	439	450
1,9	84	95	119	142	165	188	212	235	258	281	318	341	364	387	431	455	468
2,0	87	99	123	147	172	195	220	244	268	292	330	354	378	402	447	472	485
2,1	89	102	127	153	177	203	228	253	278	303	341	367	392	417	463	489	502
2,2	92	105	131	157	183	210	235	262	288	314	354	380	406	432	479	506	520
2,3	95	108	135	162	189	216	244	271	298	325	366	393	420	447	495	523	538
2,4	97	111	139	167	195	224	252	280	308	336	378	405	434	462	511	540	555
2,5	99	114	143	172	202	230	260	289	318	347	390	419	448	477	527	557	573
2,6	102	117	147	177	207	238	268	298	328	358	402	432	462	492	543	574	
2,7	105	120	151	182	214	245	276	307	338	369	414	445	476	507	559		
2,8	107	123	155	187	220	252	284	316	348	381	426	458	490	522	575		
2,9	110	126	159	192	226	259	292	325	358	391	437	471	504	537			
3,0	112	129	164	197	231	266	300	334	368	402	450	483	517	552			
3,1	115	132	167	203	238	272	308	343	378	413	461	497	531				
3,2	117	135	172	207	244	280	316	352	388	425	473	510	546				
3,3	120	138	175	213	250	287	324	361	398	435	485	523					
3,4	122	141	179	217	255	293	332	370	408	446	498	536					
3,5	125	144	183	223	261	301	340	379	418	457	510						

Below the bold line - no possibility of making a roller shutter with a spring drive.

Below the bold line - no possibility to produce a roller shutter with a spring drive.

Price list of free hanging roller blinds Largo M fabric from group B4

Width

Height	0,5	0,6	0,8	1,0	1,2	1,4	1,6	1,8	2,0	2,2	2,4	2,6	2,8	3,0	3,2	3,4	3,5
1,0	76	86	106	126	146	166	186	206	226	246	280	300	319	340	380	401	412
1,1	80	91	112	134	155	177	199	220	242	263	299	320	342	363	405	428	440
1,2	84	95	118	142	165	188	211	235	258	281	317	340	364	387	430	455	467
1,3	88	100	125	150	175	199	224	249	273	299	336	361	385	411	456	482	495
1,4	92	105	132	158	184	210	237	263	289	316	355	382	408	434	481	509	523
1,5	96	110	138	165	193	222	250	277	305	333	374	402	430	458	506	536	550
1,6	100	115	144	173	203	232	262	292	321	350	393	423	452	481	532	562	578
1,7	104	120	150	182	213	244	275	306	336	368	412	443	474	505	556	589	605
1,8	108	124	156	189	222	255	287	320	352	385	431	464	496	529	582	616	633
1,9	112	129	163	197	231	265	300	335	368	403	450	484	518	552	608	643	661
2,0	116	134	169	205	241	277	313	348	384	420	469	505	540	576	633	670	688
2,1	120	139	176	214	250	288	325	362	400	438	488	525	563	600	658	696	716
2,2	124	143	182	221	260	299	338	377	416	455	507	546	585	624	683	724	744
2,3	128	148	189	229	270	310	351	391	431	472	526	566	606	647	709	750	
2,4	132	153	195	237	279	321	363	405	447	490	545	587	629	671	734		
2,5	135	157	201	245	289	332	375	420	463	507	564	607	651	695	760		
2,6	140	163	207	253	298	344	389	434	479	524	583	628	673	719			
2,7	144	167	214	261	308	354	401	448	495	541	602	648	695				
2,8	148	172	220	269	317	365	414	462	510	559	621	669	717				
2,9	152	177	227	277	327	377	426	476	526	577	639	690					
3,0	156	181	233	284	336	388	439	491	542	594	659	710					
3,1	160	186	239	293	346	399	452	505	558	611	677						
3,2	164	191	246	300	355	410	465	520	574	629	696						
3,3	167	196	252	309	365	421	477	534	590	646	715						
3,4	172	200	258	316	374	432	490	547	606	664							
3,5	175	205	265	325	383	443	503	562	621	681							

Below the bold line - no possibility to produce a roller shutter with a spring drive.

Price list of free hanging roller blinds Largo L fabric from group A0, A1 or A2

Width

Height	1,0	1,2	1,4	1,6	1,8	2,0	2,2	2,4	2,6	2,8	3,0	3,2	3,4	3,6	3,8	4,0
1,0	86	92	100	107	114	121	128	135	142	149	155	163	170	177	184	191
1,2	88	96	104	112	119	126	134	141	149	157	164	172	180	187	195	202
1,4	91	100	108	115	124	132	140	148	156	164	172	181	189	197	205	213
1,6	95	103	112	121	129	138	146	155	164	172	181	190	199	207	216	224
1,8	97	106	115	125	134	143	153	162	171	180	189	199	208	217	226	235
2,0	100	110	119	129	139	149	159	168	178	188	198	207	218	227	237	246
2,2	103	113	124	134	145	154	165	175	186	196	206	216	227	237	247	258
2,4	106	116	127	139	149	160	171	181	193	204	214	226	236	247	258	269
2,6	108	120	131	142	154	166	177	189	200	211	223	235	246	257	268	280
2,8	112	124	135	147	160	172	183	195	207	219	231	243	255	267	279	291
3,0	114	127	139	152	164	177	189	202	214	227	240	252	265	277	290	302
3,2	117	130	143	156	169	182	195	209	222	235	248	261	274	287		
3,4	120	133	147	161	174	188	202	215	229	243	256	270	284			
3,6	122	137	151	165	180	194	208	222	236	250	265	279				
3,8	125	140	155	170	185	199	214	229	268	259	273					
4,0	128	144	159	174	190	205	220	235	280	266	281					

Price list of free hanging roller blinds Largo L fabric group B0, Paradise, Paradise Silver

Width

Height	1,0	1,2	1,4	1,6	1,8	2,0	2,2	2,4	2,6	2,8	3,0	3,2	3,4	3,6	3,8	4,0
1,0	89	96	105	112	120	128	135	142	150	158	165	173	181	189	196	204
1,2	92	100	110	118	126	134	143	151	159	168	176	185	193	201	210	218
1,4	96	105	114	123	132	141	150	159	168	177	186	195	205	214	223	232
1,6	100	109	120	129	138	148	158	167	178	187	197	206	216	226	236	245
1,8	103	113	124	134	145	155	165	176	186	197	207	218	228	239	249	259
2,0	107	117	129	140	151	162	173	184	195	206	218	229	240	251	262	273
2,2	110	122	134	145	157	169	181	193	205	216	228	240	251	263	275	287
2,4	114	126	138	151	163	176	189	201	213	226	238	251	263	276	288	301
2,6	117	130	144	156	170	183	196	209	222	235	248	262	275	288	301	314
2,8	121	135	148	162	176	190	204	217	231	245	259	273	287	300	315	328
3,0	124	139	153	167	182	197	211	226	240	255	270	284	299	313	327	342
3,2	128	143	158	173	188	203	219	234	249	264	280	295	310	325		
3,4	131	147	163	179	195	210	226	242	258	274	290	306	322			
3,6	134	151	168	185	201	218	234	251	267	284	300	317				
3,8	138	155	172	190	207	225	242	259	301	294	311					
4,0	141	160	178	195	213	231	250	267	314	303	321					

It is not possible to produce a roller blind with B0 fabric

fabric from group A4, B1, C1, Glamour, Elegance, Imagine Gold

Width

Height	1,0	1,2	1,4	1,6	1,8	2,0	2,2	2,4	2,6	2,8	3,0	3,2	3,4	3,6	3,8	4,0
1,0	99	108	117	127	136	146	155	165	175	184	194	203	213	223	232	242
1,2	104	114	125	136	146	157	167	178	188	200	210	221	231	241	252	263
1,4	109	121	132	144	156	168	179	191	202	214	226	238	249	261	272	284
1,6	115	127	140	153	165	178	191	204	216	229	242	255	268	280	293	305
1,8	120	134	147	161	175	189	203	216	230	244	258	272	285	300	313	326
2,0	125	140	155	170	185	199	215	229	244	259	274	289	304	318	333	348
2,2	131	146	163	178	195	210	226	242	258	274	289	305	321	337	353	370
2,4	136	153	170	187	204	221	238	255	272	289	305	323	340	357	374	390
2,6	141	159	178	195	213	232	250	268	285	304	321	340	358	376	393	412
2,8	147	166	185	204	223	243	261	280	300	318	338	357	376	395	414	433
3,0	152	172	193	212	233	253	273	293	313	334	354	374	394	414	434	455
3,2	158	179	200	221	242	263	285	306	327	348	370	391	412	433		
3,4	163	185	207	230	252	274	296	319	341	363	385	408	431			
3,6	168	191	215	238	262	285	308	332	355	378	401	425				
3,8	174	198	222	246	271	296	320	344	394	393	417					
4,0	179	205	230	255	281	307	332	357	412	408	433					

It is not possible to produce a roller blind with B1 fabric

Price list of free hanging roller blinds Largo L fabric from group B2, A5, Screen

Width

Height	1,0	1,2	1,4	1,6	1,8	2,0	2,2	2,4	2,6	2,8	3,0	3,2	3,4	3,6	3,8	4,0
1,0	112	124	136	149	160	173	185	197	210	221	234	246	258	271	283	295
1,2	120	133	148	162	175	189	203	216	230	244	258	272	286	299	313	327
1,4	128	143	159	174	189	205	220	235	251	266	281	297	313	328	343	359
1,6	136	153	170	187	204	221	238	255	272	289	306	323	340	357	374	391
1,8	144	162	181	200	218	237	255	274	293	311	330	349	367	386	404	422
2,0	152	172	192	212	233	253	273	293	313	334	354	374	394	414	435	455
2,2	160	182	204	225	247	269	291	312	334	356	377	399	421	443	465	487
2,4	168	191	215	238	261	285	309	331	355	378	401	425	448	472	495	518
2,6	176	201	226	251	276	301	326	351	376	401	425	451	475	500	525	550
2,8	185	211	237	264	290	317	344	370	397	423	450	476	502	529	556	582
3,0	192	220	248	276	305	333	361	389	417	445	474	502	530	558	586	614
3,2	201	230	260	289	319	349	378	408	438	468	498	527	557	586		
3,4	208	239	271	302	334	365	396	427	459	490	521	553	584			
3,6	216	249	282	315	348	381	414	447	480	512	545	578				
3,8	224	259	293	327	362	397	431	466	525	535	569					
4,0	232	269	305	341	377	413	449	485	550	557	593					

It is not possible to produce a roller blind with screen type fabric

No possibility to produce roller blinds from screen type and rubberized fabric

B3, D1 group fabric

Width

Height	1,0	1,2	1,4	1,6	1,8	2,0	2,2	2,4	2,6	2,8	3,0	3,2	3,4	3,6	3,8	4,0
1,0	122	136	150	165	178	193	207	221	235	250	263	278	292	307	320	335
1,2	131	148	164	181	196	213	229	245	261	278	294	310	327	342	359	375
1,4	142	160	178	196	215	233	251	269	287	305	324	342	360	378	396	415
1,6	152	172	193	213	232	253	273	293	313	334	354	374	394	415	435	455
1,8	162	184	206	228	251	272	295	317	340	361	384	406	428	450	472	494
2,0	172	196	220	244	269	293	317	341	365	390	414	438	462	486	510	534
2,2	182	208	235	260	287	312	339	365	391	417	443	470	496	522	548	575
2,4	192	220	248	277	304	333	361	389	417	446	473	502	530	558	586	614
2,6	202	232	262	292	322	353	383	413	443	473	503	534	564	594	623	654
2,8	212	245	276	309	341	373	405	437	469	501	533	565	598	630	662	694
3,0	222	256	290	324	359	393	427	461	495	529	564	598	631	665	700	734
3,2	232	268	304	340	376	412	449	485	521	557	594	630	665	701		
3,4	242	280	318	356	395	433	471	509	547	585	623	662	700			
3,6	252	292	332	373	413	453	493	533	573	613	653	693				
3,8	262	304	346	388	430	473	515	557	624	641	683					
4,0	272	317	361	405	449	493	537	580	654	669	713					

It is not possible to produce a roller blind with B3 type fabric

Price list of free hanging roller blinds
Largo L fabric from group B4

Width

Height	1,0	1,2	1,4	1,6	1,8	2,0	2,2	2,4	2,6	2,8	3,0	3,2	3,4	3,6	3,8	4,0
1,0	151	170	191	211	230	251	270	291	311	330	350	370	390	411	431	451
1,2	166	190	213	236	259	283	306	328	352	375	398	422	445	467	491	514
1,4	182	209	235	261	288	314	340	367	393	419	445	472	498	525	551	577
1,6	198	228	258	287	316	345	375	404	434	464	493	522	552	582	611	640
1,8	214	247	279	312	345	377	410	443	475	508	540	573	605	639	671	703
2,0	230	265	301	337	373	409	445	480	516	552	588	624	660	695	731	767
2,2	246	285	324	362	402	440	480	518	557	596	635	674	713	752	791	830
2,4	262	303	346	388	430	472	515	556	598	640	682	725	767	809	851	893
2,6	277	322	368	413	458	504	549	594	639	685	730	775	820	866	910	
2,8	294	342	390	439	487	536	584	632	680	729	777	825	874			
3,0	309	361	412	464	515	567	619	670	721	773	825	876				
3,2	325	380	434	489	544	598	653	708	763	817	872					
3,4	340	399	457	514	572	630	688	746	803	861						
3,6	356	418	479	540	601	662	723	784	845							
3,8	373	437	500	565	629	694	757	822	910							
4,0	388	456	523	590	658	725	792	859								

Attention:

- The total dimension is taken for pricing.
- The price of a roller shutter exceeding a given dimension is included in the higher range.
- Roller blinds which exceeds the width and height of the fabric (A0 - 180cm, others of the group A and C - 200cm) have a fabric that consists of 2 parts welded together always horizontally.
- Roller blinds made of fabrics with oriented patterns from the group A5, A6, B3 have a maximum height of 180 cm. Over this height the fabric is cut from the length, which involves turning the pattern by 90 degrees.
- The table contains only price ranges. In the selection of dimensions, please follow the technical data.
- Roller blind material is narrower than the total dimension by an amount that depends on the type of roller blind - see the table "Technical information" p.65.

Extra charges for Largo M, L free-hanging roller blinds

Printing on fabric (minimum conversion area of 1 m2)	73,60 €/m² of printed area
Visualization of the print	24,50 €
Finishing the roller blind with a frill	8,10 €/rm width
LARGO S carrier profile with clips	9,00 €/rm
LARGO M carrier profile with clips	14,00 €/rm
Side guidance (fixation) floor or wall	6,70 €/set
Spring drive S-28 for LARGO S	28,60 €/set
M-38 spring drive for LARGO M	36,50 €/set
For drives and electrical controls, see table pages 146-147	

Measurement

To order, specify the dimension along the outer contour of the product (including hangers).

Assembly

MODERATO free hanging roller blind

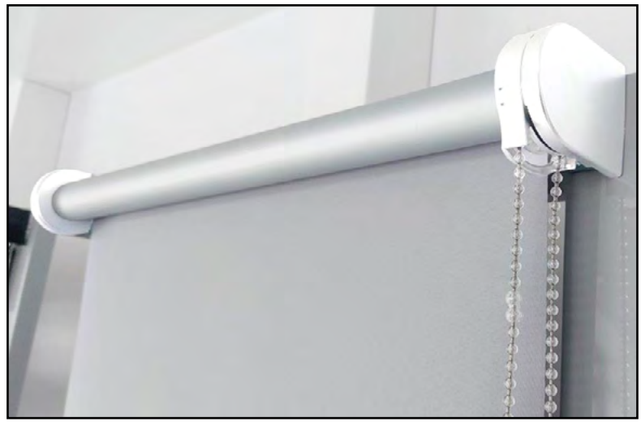

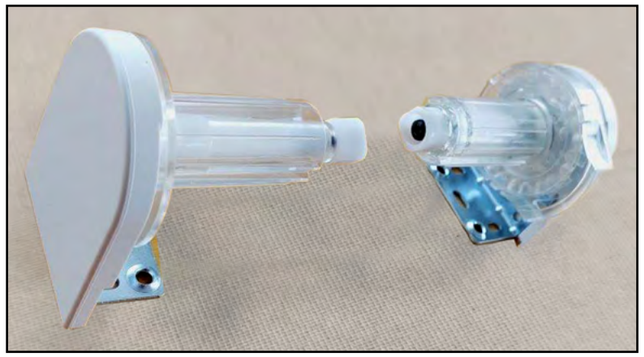

TECHNICAL INFORMATION	MODERATO
Maximum width	240 cm
Maximum height	260 cm
Diameter of ALU tube	25 mm, 32 mm
Fabric narrower than total width	38 mm
Colours of PVC elements and steel hangers	white
	black

TECHNICAL INFORMATION	A0, A1, A2, A4*, A5*, A6	B1, B2, PARADISE, PARADISE SILVER	B3, IMAGINE GOLD	B4	C1, KENIA, GLAMOUR, ELEGANCE	C2	S1 (SCREEN)
Moderato maximum height bead drive	260 cm	240 cm	220 cm	190 cm	260 cm	200 cm	230 cm

* A4/30-35 - 185 cm
* A5N - 180 cm

Pricing of Moderato free-hanging roller blinds fabric A0, A1, A2

Width

Height	0,4	0,5	0,6	0,7	0,8	0,9	1,0	1,1	1,2	1,3	1,4	1,5	1,6	1,7	1,8	1,9	2,0	2,1	2,2	2,3	2,4
0,4	22	24	26	27	29	31	32	35	36	38	40	42	43	45	47	49	50	52	54	56	58
0,5	23	24	26	28	30	32	33	36	38	39	42	43	45	47	49	50	53	55	56	58	60
0,6	23	25	27	29	31	33	35	37	39	40	42	45	47	49	50	53	55	56	58	61	63
0,7	23	25	27	30	32	33	36	38	40	42	44	46	48	50	53	55	56	58	61	63	65
0,8	24	26	28	31	32	35	37	39	42	43	46	48	50	52	54	56	58	61	63	65	67
0,9	24	26	29	31	33	36	38	40	42	45	47	49	51	54	56	58	61	63	65	67	70
1,0	25	27	29	32	34	36	39	42	43	46	49	51	54	56	58	60	63	65	67	70	72
1,1	25	28	30	32	35	38	40	42	45	48	50	53	55	57	60	62	65	67	70	72	75
1,2	26	28	31	33	36	39	41	43	46	49	51	54	56	59	62	64	67	70	72	75	77
1,3	26	29	32	34	37	39	42	45	48	50	53	55	58	61	64	66	69	71	74	77	80
1,4	26	29	32	35	38	40	43	46	49	51	54	57	60	63	65	68	71	73	76	79	82
1,5	27	30	32	36	39	42	44	47	50	53	56	58	61	64	67	70	73	75	79	81	84
1,6	27	31	33	36	39	42	45	48	51	54	57	60	63	65	69	72	75	78	81	83	87
1,7	28	31	34	37	40	43	46	49	53	55	58	62	65	67	71	74	77	80	83	86	89
1,8	29	32	35	38	41	44	48	50	54	57	60	63	66	70	72	75	79	82	85	88	91
1,9	29	32	35	39	42	45	49	51	55	58	61	65	67	71	75	78	81	84	88	90	94
2,0	29	32	36	39	42	46	49	53	56	59	63	66	70	73	76	80	83	86	90	93	96
2,1	30	33	36	40	43	47	50	54	57	61	64	67	71	75	78	81	85	88	92	96	98
2,2	30	33	38	41	45	48	51	55	58	62	65	70	73	76	80	83	87	90	94	98	101
2,3	31	34	38	42	45	49	53	56	60	64	67	71	75	78	82	85	89	93	96	100	104
2,4	31	35	39	42	46	50	54	57	61	65	69	72	76	80	83	88	91	95	98	103	106
2,5	32	35	39	43	47	51	55	58	62	66	70	74	78	81	85	89	93	97	100	104	109
2,6	32	36	40	43	48	51	56	60	64	67	71	75	80	83	88	91	95	99	103	107	111

To the right of the double line Ø32 mm tube

B0 fabric, Paradise, Paradise Silver

Width

Height	0,4	0,5	0,6	0,7	0,8	0,9	1,0	1,1	1,2	1,3	1,4	1,5	1,6	1,7	1,8	1,9	2,0	2,1	2,2	2,3	2,4
0,4	23	24	26	28	30	33	34	36	38	40	41	44	45	48	50	51	53	55	57	59	61
0,5	23	25	27	30	32	33	35	38	40	41	44	46	48	50	52	54	56	58	60	62	64
0,6	24	26	28	30	33	35	37	39	41	43	45	48	50	52	54	56	58	60	63	65	67
0,7	24	27	29	31	34	35	38	40	42	45	47	50	52	55	57	59	61	63	66	69	70
0,8	25	27	30	33	35	37	40	42	45	47	49	52	54	57	59	62	64	67	69	71	74
0,9	25	28	31	34	35	39	41	43	46	49	51	54	56	59	61	64	67	70	72	74	77
1,0	26	29	31	34	37	40	42	45	47	50	53	56	59	61	64	67	69	72	75	78	80
1,1	27	30	33	35	38	41	43	46	50	52	55	58	61	64	66	69	72	75	78	80	83
1,2	27	30	34	36	39	42	45	48	51	54	57	60	63	66	69	72	75	78	80	84	87
1,3	28	31	34	37	40	43	47	50	53	55	59	62	65	68	72	74	77	80	84	87	90
1,4	28	31	35	38	42	44	47	51	54	57	60	64	67	70	74	77	80	83	87	89	93
1,5	29	32	35	39	43	46	49	52	55	59	63	66	69	73	76	80	83	86	90	93	96
1,6	30	34	36	40	43	47	51	54	57	61	64	68	72	75	79	82	85	89	93	96	99
1,7	30	34	38	41	44	48	52	55	60	63	66	70	74	77	81	85	89	92	95	99	102
1,8	31	35	38	42	45	50	54	57	61	65	68	72	75	80	83	87	91	95	98	102	105
1,9	31	35	39	43	47	51	55	58	63	66	70	74	77	82	86	90	93	98	101	105	109
2,0	32	36	40	44	48	52	56	60	64	68	73	76	80	84	88	92	96	100	104	108	112
2,1	32	36	41	45	49	54	57	62	66	70	74	78	82	86	90	95	99	103	107	112	115
2,2	33	37	42	46	51	55	58	63	67	71	76	81	84	89	93	97	101	106	110	114	119
2,3	34	38	43	47	51	56	60	64	69	74	77	83	87	91	95	100	104	109	113	117	122
2,4	35	39	43	48	52	57	62	66	71	75	80	84	89	93	97	103	107	112	116	121	125

To the right of the double line Ø32 mm tube

A4, B1, C1, Glamour, Elegance, Imagine Gold fabric

Width

Height	0,4	0,5	0,6	0,7	0,8	0,9	1,0	1,1	1,2	1,3	1,4	1,5	1,6	1,7	1,8	1,9	2,0	2,1	2,2	2,3	2,4
0,4	24	26	29	31	33	36	38	40	42	45	47	50	51	54	56	59	60	63	65	67	70
0,5	25	27	30	33	35	38	40	43	45	48	50	53	55	58	60	63	65	68	70	73	75
0,6	26	29	32	34	38	40	42	45	48	50	53	56	59	62	64	67	70	72	75	78	81
0,7	27	30	33	35	39	41	45	48	50	54	57	59	63	66	69	71	74	77	81	84	86
0,8	28	31	35	38	40	44	47	50	54	56	60	63	66	70	72	76	79	82	85	89	91
0,9	29	32	36	40	42	46	50	52	56	60	63	66	69	73	76	80	84	87	90	93	98
1,0	30	33	37	41	44	48	52	56	59	63	66	70	74	77	81	84	88	91	95	99	102
1,1	31	35	39	42	46	50	54	58	62	66	69	74	77	81	85	88	92	96	101	104	108
1,2	32	36	40	44	48	52	56	60	64	69	72	77	81	85	89	93	97	102	105	110	114
1,3	33	37	41	46	50	54	59	63	67	71	76	80	85	89	93	97	102	106	111	115	119
1,4	33	38	43	47	52	56	60	65	70	74	79	84	88	93	97	102	107	111	115	120	124
1,5	35	39	44	49	54	59	63	68	72	78	82	87	92	97	101	106	111	115	120	125	130
1,6	35	41	45	50	55	60	66	71	75	81	85	91	96	100	105	110	115	120	125	130	135
1,7	36	42	47	52	57	63	68	73	79	83	89	94	99	104	109	115	120	125	130	136	140
1,8	38	43	48	54	59	65	70	75	81	87	91	98	103	109	113	119	124	130	136	140	146
1,9	39	44	50	56	61	67	73	78	84	90	95	100	106	112	118	124	129	135	140	146	152
2,0	39	45	51	57	63	69	75	81	86	92	99	104	110	116	122	128	134	140	145	152	157
2,1	40	46	52	58	65	71	77	83	89	96	101	107	114	120	126	132	138	144	150	157	162
2,2	41	47	55	60	67	73	79	85	92	98	105	112	117	124	130	136	142	149	155	162	169
2,3	43	49	55	62	69	75	82	88	95	102	108	115	121	128	134	141	147	154	161	166	174
2,4	44	50	57	64	70	77	84	91	98	104	111	117	125	132	138	145	152	159	165	172	179
2,5	45	51	58	65	72	79	86	93	100	107	115	122	129	135	142	150	157	163	170	177	185
2,6	45	53	59	66	74	81	89	96	103	110	117	125	132	139	147	154	161	168	175	183	190

no possibility to produce the roller blind from A4/30 fabric
no possibility to produce roller blind with A4/30-35 (max 185 cm), Imagin Gold
no possibility to produce roller blind with A4/30-35 (max 185 cm), Imagin Gold, B1 fabric

To the right of the double line Ø32 mm tube

fabric B2, A5, Screen

Width

Height	0,4	0,5	0,6	0,7	0,8	0,9	1,0	1,1	1,2	1,3	1,4	1,5	1,6	1,7	1,8	1,9	2,0	2,1	2,2	2,3	2,4
0,4	26	29	32	35	37	41	43	46	49	52	54	58	60	63	66	69	71	74	77	80	83
0,5	28	31	34	38	41	44	46	50	54	56	60	63	66	69	72	75	79	82	85	88	91
0,6	29	33	36	40	44	47	50	54	58	60	64	68	72	75	79	82	85	89	93	97	100
0,7	31	35	38	42	46	50	54	58	62	66	70	73	77	81	85	89	93	97	101	105	108
0,8	32	36	41	45	49	53	58	62	67	70	75	79	83	88	92	96	100	105	109	113	117
0,9	33	38	43	48	52	57	61	65	70	75	80	84	89	94	98	103	108	112	117	121	126
1,0	35	40	45	50	55	60	65	70	75	80	85	90	95	100	105	110	115	120	124	130	134
1,1	37	42	48	52	58	64	68	74	80	85	90	96	101	106	111	116	122	127	133	138	143
1,2	38	44	50	55	61	67	72	78	84	90	95	101	106	112	118	124	129	135	140	146	152
1,3	40	46	52	58	64	70	76	82	88	94	100	106	112	118	125	130	137	142	149	155	161
1,4	41	47	54	60	67	73	79	85	92	98	105	112	118	124	131	138	144	150	156	162	169
1,5	43	49	56	63	70	77	83	90	96	104	110	117	124	130	137	144	150	157	164	171	178
1,6	44	52	58	65	73	80	87	94	101	108	115	123	130	136	144	150	158	165	172	179	186
1,7	45	54	61	68	75	83	90	98	106	113	120	128	135	142	150	158	165	173	180	188	195
1,8	47	55	63	71	78	86	95	102	110	118	125	133	141	149	156	165	172	180	188	196	204
1,9	49	57	65	73	81	90	98	106	114	122	130	139	146	155	164	172	180	188	196	204	212
2,0	50	58	67	75	84	93	101	110	118	127	136	144	153	161	170	179	187	195	204	213	221
2,1	51	60	69	78	87	96	105	114	123	132	141	149	158	167	176	185	194	203	212	221	229
2,2	53	62	72	81	91	99	108	118	127	136	145	156	164	173	183	192	201	211	220	229	239
2,3	55	64	74	84	93	103	113	122	131	141	150	161	170	180	189	199	209	218	228	237	247
2,4	56	66	76	86	96	106	116	126	136	146	156	165	176	186	195	206	216	226	236	246	256
2,5	58	68	78	88	99	109	120	130	140	150	161	172	182	192	202	213	223	234	244	254	265
2,6	59	70	80	91	102	112	123	134	145	155	166	176	188	198	209	220	230	241	252	262	273

no possibility to produce roller blind with A5N fabric
no possibility to produce roller blind with A5N, Screen fabric
no possibility to produce roller blind with A5N, Screen, B2 fabric

To the right of the double line Ø32 mm tube

fabric B3, D1

Width

Height	0,4	0,5	0,6	0,7	0,8	0,9	1,0	1,1	1,2	1,3	1,4	1,5	1,6	1,7	1,8	1,9	2,0	2,1	2,2	2,3	2,4
0,4	28	31	34	37	40	44	47	50	54	57	60	64	66	70	73	76	79	83	86	89	92
0,5	30	33	37	41	45	48	51	56	59	63	67	70	74	78	81	85	89	92	95	100	104
0,6	31	36	40	44	49	52	56	60	65	68	73	77	81	85	89	94	98	102	106	110	114
0,7	33	38	42	47	52	56	61	66	70	75	80	84	89	93	98	102	107	111	116	121	125
0,8	35	40	46	51	55	60	65	71	76	81	86	91	96	101	106	111	116	121	126	131	136
0,9	37	42	48	54	59	65	70	75	81	87	92	98	103	109	114	120	125	131	136	142	148
1,0	39	45	51	57	63	69	75	81	87	93	99	105	111	117	123	129	134	140	146	153	158
1,1	41	48	54	60	66	73	79	86	93	99	105	112	118	125	131	137	144	150	157	163	170
1,2	43	50	57	63	70	77	84	91	98	105	111	119	125	132	139	146	153	161	166	174	181
1,3	45	52	60	67	74	81	89	97	104	111	118	125	133	140	148	155	162	170	177	185	192
1,4	46	55	62	70	78	85	93	101	109	116	125	132	140	148	156	164	172	179	187	195	203
1,5	49	56	65	74	82	90	98	106	114	123	131	139	148	156	164	173	180	189	197	205	214
1,6	50	60	68	76	85	94	103	112	120	129	138	147	155	163	172	181	190	199	207	216	225
1,7	52	62	71	80	89	98	107	116	126	135	144	153	162	171	181	190	200	209	218	227	236
1,8	55	64	73	83	92	103	112	122	132	141	150	160	170	180	189	199	208	218	228	237	247
1,9	56	66	76	87	97	107	117	126	137	147	157	167	177	187	198	208	218	228	238	248	258
2,0	58	68	80	90	100	111	121	132	142	153	164	174	185	195	206	216	227	237	248	259	269
2,1	60	71	82	93	104	115	126	137	148	159	170	181	192	203	214	225	236	247	258	270	280
2,2	62	73	85	96	108	119	130	142	153	165	176	189	199	211	222	234	245	257	268	280	292
2,3	64	76	88	100	112	124	135	147	159	171	183	195	207	219	230	243	254	267	278	290	302
2,4	66	78	90	103	115	127	140	152	165	177	190	201	214	227	239	252	264	276	288	301	313
2,5	68	80	93	106	119	132	145	157	170	183	196	209	222	234	247	260	273	286	299	311	325
2,6	70	83	96	109	123	135	149	163	176	189	202	215	229	242	256	269	282	295	309	322	335

no possibility to produce roller blind with B3 fabric

To the right of the double line Ø32 mm tube

B4 fabric

Width

Height	0,4	0,5	0,6	0,7	0,8	0,9	1,0	1,1	1,2	1,3	1,4	1,5	1,6	1,7	1,8	1,9	2,0	2,1	2,2	2,3	2,4
0,4	32	36	41	45	50	55	58	63	67	72	76	81	85	90	94	98	103	107	111	115	120
0,5	35	40	46	51	56	61	66	72	77	81	87	92	97	102	108	112	118	123	128	133	138
0,6	39	45	50	56	63	68	74	80	86	91	97	104	109	115	121	127	132	138	144	150	156
0,7	41	48	55	61	68	74	81	88	95	101	108	114	121	128	135	141	147	154	161	168	174
0,8	44	52	60	67	74	81	89	96	104	111	118	126	133	141	148	155	162	170	178	185	192
0,9	47	55	64	72	80	89	97	104	113	121	129	137	145	154	161	170	178	186	194	202	211
1,0	50	60	68	77	86	95	104	113	121	131	140	148	158	166	175	184	193	201	210	220	228
1,1	54	64	73	82	92	102	111	121	131	140	150	160	170	179	188	198	207	217	228	236	246
1,2	57	67	78	88	98	109	119	129	140	150	160	171	181	191	202	212	223	234	243	254	264
1,3	60	71	82	93	105	115	127	138	149	160	171	182	193	205	216	227	238	249	260	272	282
1,4	63	75	87	99	111	122	134	146	158	169	182	194	205	217	229	241	253	264	277	288	300
1,5	66	78	91	104	117	130	142	154	166	180	192	205	217	230	243	255	268	280	293	306	318
1,6	69	83	95	109	122	136	149	163	175	189	203	216	230	242	256	269	283	296	310	323	336
1,7	72	87	100	114	128	143	157	171	185	199	213	227	241	255	270	284	298	312	326	341	354
1,8	75	90	105	120	134	149	165	179	195	209	223	239	253	269	283	298	313	328	343	357	372
1,9	78	94	109	125	141	156	172	187	203	219	234	250	265	281	297	312	328	344	359	375	390

To the right of the double line Ø32 mm tube

Moderato roller blind extra charges

Printing on fabric (minimum conversion area of 1 m²)	73,60 €/m² of printed area	
Visualization of the print	24,50 €	
Lateral guidance (fixation)	5,00 €/set	
Weights V in woodengrain veneer (golden oak, walnut, light oak, mahogany)	2,50 €/rm	
Use of Ø32 mm tube in front of the double line in the price list	9,20 €/rm	
NON-INVASIVE TOP MOUNTINGS		
Non-invasive universal hanger white	extra charge	6,10 €/set
Non-invasive universal hanger black, anthracite, brown	extra charge	6,50 €/set
NON-INVASIVE BOTTOM MOUNTINGS		
Non-invasive hanger for fixation adjustable with sleeve white	extra charge	7,50 €/set
Non-invasive hanger for fixation adjustable with sleeve black, anthracite, bronze	extra charge	7,80 €/set

PASSIONATA and PASSIONATA PLUS roller blind in a cassette

1. Side of the cassette
2. Cassette (65x32 mm)
3. Mechanism
4. Supporting roller
5. Ø16 mm tube
6. Double-sided adhesive tape
7. Operating chain
8. Chain link
9. V guide (30x1 mm) or (37x1 mm)
10. Foam tape
11. Weights V (15x10 mm)
12. V weights cap
13. Brush seal
14. Blocking tape
15. Fabric

TECHNICAL INFORMATION			PASSIONATA ALU	PASSIONATA PLUS PVC	PASSIONATA PLUS
Fabric dimension smaller than the width of the blind (K)			3,4 cm	3,4 cm	3,6 cm
Tube			AL Ø16 mm	AL Ø16 mm	AL Ø16 mm
Colour of cassette, weights, guides - RAL, PVC elements similar to RAL		white	RAL 9016	RAL 9016	RAL 9016
		beige	RAL 1015	-	-
		brown	RAL 8017	-	RAL 8017
		grey	RAL 7040	-	-
		anthracite	RAL 7016	-	RAL 7016
Colour of cassette, weights, guides - woodengrain veneer, PVC elements similar to RAL without structures	Extra charge	golden oak	R2178001	-	R2178001
		walnut	R2178007	-	R2178007
		light oak (natural)	R3167011	-	R3167011
		dark oak (rustic)	R3149008	-	R3149008
		mahogany	R2097013	-	R2097013
		winchester	Renolit 49240	-	Renolit 49240
		swamp oak	2052089-167		2052089-167
Colours of the PVC arch guide			white, walnut, golden oak, anthracite		

Attention:

- We recommend using the PASSIONATA and PASSIONATA PLUS roller blind for PVC windows with a smooth surface. If the roller blind is used for PVC windows with wood-like veneer with "thick" texture or for wooden windows, we are not responsible
  In the event that the profiles peel away from the window.
- It is recommended to look the fabrics against the light to avoid colour illusions. The colours of fabrics in the samples books are reference colours, individual batches of products may differ in shades. Colour differences in shades of fabrics do not constitute grounds for complaint.

The discreet design of the gently rounded cassette gives the window a modern look. In the "Plus" model, the side of the cassette covers the mounting screws. Thanks to the excellent precision of the made elements - the roller blind perfectly matches the window frame making it an aesthetic, integral element of it .

Price list of roller blinds in cassette Passionata fabric group A0, A1, A2

Width / Height

Height \ Width	0,4	0,5	0,6	0,7	0,8	0,9	1,0	1,1	1,2	1,3	1,4	1,5	1,6	1,7	1,8
0,4	27	30	32	35	38	40	42	45	48	51	54	56	59	61	64
0,5	28	31	33	36	40	42	45	47	50	53	56	59	61	64	66
0,6	30	32	35	38	41	44	47	49	53	55	58	60	64	66	69
0,7	31	33	37	40	42	45	48	51	54	57	60	63	66	69	72
0,8	32	35	38	41	44	47	50	54	56	59	62	65	68	72	75
0,9	33	36	40	42	46	49	52	55	59	62	65	68	71	74	77
1,0	35	38	41	44	47	51	54	57	60	64	67	71	74	77	80
1,1	35	39	42	46	49	53	56	59	63	66	69	73	76	80	83
1,2	37	40	44	47	51	54	58	61	65	68	72	75	79	82	86
1,3	38	41	45	49	53	56	59	63	67	71	74	78	81	85	88
1,4	39	42	46	50	54	58	62	65	68	73	76	80	84	87	91
1,5	40	44	48	51	55	59	64	67	71	75	79	82	86	90	94
1,6	41	45	49	53	57	61	65	69	73	77	81	85	89	92	97
1,7	42	47	51	55	59	63	67	71	75	79	83	87	91	95	100
1,8	44	48	52	56	60	65	68	73	77	81	85	90	94	98	103
1,9	45	49	54	58	62	66	71	75	80	83	88	92	96	100	105
2,0	46	50	55	59	64	68	72	77	81	86	90	95	99	104	108
2,1	47	51	56	60	65	69	74	79	83	88	92	97	101	106	110
2,2	48	53	58	62	67	72	76	81	85	90	95	100	104	109	113
2,3	50	54	59	64	68	73	78	83	87	92	97	101	106	112	116
2,4	51	56	60	65	70	75	80	85	90	95	100	104	109	114	119
2,5	52	57	62	67	72	77	82	87	92	97	101	107	112	116	121

It is not possible to produce the roller blind from A2 type fabric

B0 group fabric, Paradise, Paradise Silver

Width / Height

Height \ Width	0,4	0,5	0,6	0,7	0,8	0,9	1,0	1,1	1,2	1,3	1,4	1,5	1,6	1,7	1,8
0,4	27	30	33	36	39	42	44	47	50	52	55	58	61	63	66
0,5	29	32	34	37	41	43	47	49	52	55	58	61	64	67	69
0,6	30	33	36	40	42	46	49	51	55	58	61	63	67	70	73
0,7	32	35	38	41	44	48	50	54	57	60	63	66	70	73	76
0,8	33	36	40	43	46	49	53	56	59	63	66	69	73	76	79
0,9	34	38	41	45	48	52	55	59	62	66	69	72	76	80	83
1,0	36	40	43	46	50	54	57	61	64	68	72	75	79	83	86
1,1	37	40	44	48	52	56	59	63	67	71	74	78	82	86	90
1,2	38	42	46	50	54	58	62	65	69	73	77	81	85	89	93
1,3	40	43	48	51	56	60	64	67	72	76	80	84	88	92	96
1,4	41	45	49	54	58	62	66	70	74	79	83	87	91	95	100
1,5	42	47	51	55	59	64	68	73	77	81	85	90	94	98	103
1,6	43	48	52	57	61	66	70	75	80	84	88	93	97	101	106
1,7	44	49	54	58	63	68	73	77	82	86	91	95	100	105	110
1,8	46	51	56	60	65	70	74	80	84	89	94	98	104	108	113
1,9	47	52	57	63	67	72	77	82	87	91	97	101	106	111	116
2,0	49	54	58	64	69	74	79	85	89	95	99	105	110	115	120
2,1	50	55	60	65	71	76	81	86	92	97	102	108	112	118	123
2,2	51	57	63	67	73	79	83	89	95	100	105	111	116	121	126
2,3	52	58	64	69	75	80	85	91	96	102	108	113	118	125	130
2,4	54	60	65	71	76	82	88	94	99	105	111	116	122	127	133
2,5	55	61	67	73	79	84	90	96	102	108	113	120	125	130	136

No possibility to produce roller blind with B0/01-04 fabrics

It is not possible to produce the roller blind with B0/01-04, Paradise, Paradise Silver fabrics Blinds 85

It is not possible to produce a roller blind with fabrics B0/01-04, Paradise, Paradise Silver, B0/11-18

Price list of Passionata roller blinds in cassette fabric from group A4, B1, C1, Glamour, Elegance, Imagine Gold

Width

Height	0,4	0,5	0,6	0,7	0,8	0,9	1,0	1,1	1,2	1,3	1,4	1,5	1,6	1,7	1,8
0,4	29	32	35	39	42	45	48	51	54	57	60	64	67	70	73
0,5	31	35	37	40	45	48	51	54	58	61	65	68	71	75	78
0,6	33	36	40	43	47	51	54	58	62	65	69	72	76	80	83
0,7	34	38	42	46	49	54	57	61	65	69	72	76	80	84	88
0,8	36	40	44	48	52	56	60	65	68	73	76	81	85	89	93
0,9	38	42	46	50	55	59	64	68	72	76	81	85	89	94	98
1,0	40	44	48	53	57	62	67	71	75	80	85	90	94	99	103
1,1	41	46	50	55	60	65	70	75	79	84	89	94	98	104	108
1,2	43	48	53	57	63	68	73	78	83	88	93	98	103	108	113
1,3	44	50	55	60	66	71	76	81	87	92	97	103	108	113	118
1,4	46	51	57	63	68	74	79	85	90	96	101	107	112	117	123
1,5	48	54	59	65	71	76	83	88	94	99	105	111	117	122	129
1,6	49	55	62	67	73	79	85	91	97	104	109	115	121	127	133
1,7	51	57	64	70	76	82	89	95	101	107	113	120	126	132	138
1,8	53	59	66	72	78	85	91	98	105	111	117	124	130	137	144
1,9	55	61	68	75	81	88	95	101	109	115	122	128	135	141	148
2,0	56	63	70	77	84	91	98	105	112	119	125	132	140	147	153
2,1	58	65	72	79	87	93	101	108	115	123	130	137	144	151	158
2,2	59	67	75	82	90	97	104	111	119	126	134	141	149	156	164
2,3	61	69	76	84	92	100	107	115	122	130	138	145	153	161	169
2,4	63	71	78	87	95	103	111	118	126	134	142	150	158	165	173

no possibility to produce roller blind with B1, A4/7.1-8.1, A4/30-35 fabrics

no possibility to produce roller blind with B1, A4, Imagin Gold fabrics

It is not possible to produce a roller blind with B1, A4, Imagin Gold, Elegance fabrics

B2,A5 group fabric

Width

Height	0,4	0,5	0,6	0,7	0,8	0,9	1,0	1,1	1,2	1,3	1,4	1,5	1,6	1,7	1,8
0,4	31	35	39	42	46	50	53	57	60	64	68	72	75	79	83
0,5	34	38	41	45	50	54	58	62	66	70	74	78	82	86	90
0,6	36	40	45	49	54	58	62	66	71	75	80	84	89	93	97
0,7	38	42	48	52	57	62	66	71	76	81	85	90	95	100	105
0,8	40	45	50	55	61	65	71	76	81	86	91	97	102	107	112
0,9	42	48	54	59	64	70	75	81	87	92	98	103	109	114	120
1,0	45	51	56	62	68	74	80	86	91	98	104	110	115	121	127
1,1	47	53	59	66	72	79	84	91	97	104	109	116	122	129	134
1,2	49	56	63	69	76	82	89	95	102	108	115	122	129	135	142
1,3	51	58	65	72	80	86	93	100	107	115	121	129	135	142	149
1,4	54	60	68	76	83	91	98	105	112	120	127	135	142	149	157
1,5	56	64	71	79	87	95	103	110	118	125	133	141	149	156	164
1,6	58	66	74	82	90	99	107	115	123	131	139	147	155	163	172
1,7	60	69	77	85	94	102	111	120	128	136	145	153	162	170	179
1,8	63	71	80	89	98	107	115	125	133	142	151	160	169	178	187
1,9	65	74	83	93	101	111	120	130	139	148	157	166	175	185	194
2,0	67	76	85	96	106	115	124	134	144	154	163	172	182	192	201
2,1	69	79	89	99	109	118	129	139	149	159	169	179	189	199	209
2,2	71	82	92	102	113	123	133	144	154	164	175	185	196	206	216
2,3	74	84	95	106	116	127	138	148	159	170	181	191	202	213	224
2,4	76	87	98	109	120	131	142	154	164	175	187	198	209	220	231
2,5	78	90	101	113	124	136	147	158	170	181	193	205	216	227	238

no possibility to produce roller blind with B2 fabrics

it is not possible to produce the roller blind with B2, A5N fabrics

Price list of roller blinds in Passionata cassette - fabric from group B3, D1

Width

Height	0,4	0,5	0,6	0,7	0,8	0,9	1,0	1,1	1,2	1,3	1,4	1,5	1,6	1,7	1,8
0,4	33	37	41	45	49	54	57	61	65	69	74	77	82	85	90
0,5	35	40	44	49	54	58	63	67	72	76	81	85	90	95	99
0,6	38	43	48	53	58	63	68	73	79	83	89	93	99	103	108
0,7	41	46	52	57	62	68	74	79	84	90	95	100	106	112	117
0,8	44	50	55	61	67	73	79	85	91	97	103	109	115	121	126
0,9	46	52	59	65	72	78	84	91	97	104	110	116	123	129	136
1,0	49	56	62	69	76	83	90	97	103	111	117	125	131	138	145
1,1	51	59	66	73	81	88	95	103	110	118	125	132	139	147	154
1,2	54	62	70	77	85	93	101	109	116	124	132	140	148	156	164
1,3	56	65	73	81	90	98	106	114	123	131	139	148	156	165	172
1,4	59	68	76	85	94	104	112	120	129	138	147	156	164	173	182
1,5	62	71	80	89	99	108	117	126	136	145	154	163	173	182	191
1,6	64	74	84	93	103	113	123	132	142	152	162	171	181	190	200
1,7	67	77	88	97	108	117	128	138	148	158	169	179	189	199	210
1,8	70	80	91	101	112	123	133	144	155	165	176	187	197	208	219
1,9	72	83	95	106	117	128	139	150	162	172	183	195	205	217	228
2,0	75	87	98	110	122	133	144	156	167	179	191	202	214	226	237
2,1	77	89	101	113	125	137	150	162	174	186	198	210	222	235	246
2,2	80	93	106	118	130	143	155	168	180	193	205	218	231	243	256

B4 group fabric

Width

Height	0,4	0,5	0,6	0,7	0,8	0,9	1,0	1,1	1,2	1,3	1,4	1,5	1,6	1,7	1,8
0,4	37	43	48	53	59	64	68	74	79	85	90	95	100	105	111
0,5	41	48	53	59	65	71	77	83	89	95	101	107	113	119	125
0,6	45	52	59	65	72	79	85	92	100	106	113	119	126	133	139
0,7	49	56	64	72	79	86	94	101	109	116	124	131	139	146	154
0,8	53	61	69	77	86	94	103	111	118	127	135	144	152	160	168
0,9	56	65	75	83	92	102	111	120	129	138	147	156	165	174	183
1,0	60	70	80	90	99	109	119	129	138	149	158	168	178	188	197
1,1	64	75	85	96	106	117	127	138	148	159	169	180	190	202	212
1,2	68	79	91	101	113	124	136	147	158	170	181	192	204	215	226
1,3	72	83	96	108	120	132	144	156	169	180	192	205	216	229	240
1,4	75	88	101	114	127	140	153	165	178	191	204	217	229	242	255
1,5	79	93	106	120	133	147	161	174	188	201	215	229	242	256	270
1,6	83	97	112	126	140	155	169	183	198	212	227	241	255	269	284
1,7	86	102	117	132	147	162	178	193	208	223	238	253	268	283	299
1,8	91	106	122	138	154	170	185	202	218	233	250	265	281	297	313
1,9	94	111	128	145	161	178	195	211	228	244	261	277	294	310	327
2,0	98	115	132	150	168	185	202	220	237	255	272	289	307	325	342
2,1	102	120	138	156	174	192	211	229	247	265	283	302	320	338	356
2,2	105	125	144	162	182	201	219	238	257	276	295	314	333	352	371

Passionata blinds extra charges

Printing on fabric (minimum conversion area of 1 m2)	73,60 €/m² of printed area
Visualization of the print	24,50 €
Mini chain weights (white and brown)	0,40 €/pc
Universal chain weights (white, beige, brown, anthracite)	0,40 €/pc
Chain tensioner (white and brown)	1,00 €/pc
Passionata - extra charge for woodgrain colour	19,50 €/rm width
Painting of aluminum elements (cassette, weights) in any RAL colour*	9,30 €/rm width
Painting of aluminum elements (guides) in any RAL colour*	3,70 €/rm height

Note: Painting of elements extends the lead time, PVC elements in standard colour

*** Set of colours with a standard extra charge - page 161. Painting in other colours - individual pricing.**

Attention:

- The price of a roller exceeding a given dimension is included in the higher range.
- Roller shutters with a width of less than 0.5 m are counted as 0.5 m.
- Blinds in cassettes are recommended to be used with materials from groups A and C. The use of materials from group B is possible, but there is a risk that the layer of gummed fabric will stick to the glass, causing damage to the fabric.
- Roller blinds made of fabrics with directed patterns from the group A5, A6, B3 have a standard height of 180 cm, over this height the fabric is cut from the length, which involves turning the pattern by 90 degrees.
- As standard, the weights is cut at an angle of 90 degrees. If the glazing bead is decorative or at a steep slant, in the Passionata roller shutter we can cut the weights at an angle of 45 degrees (it is not possible to use weights caps). This should be noted in the order.

Measurement

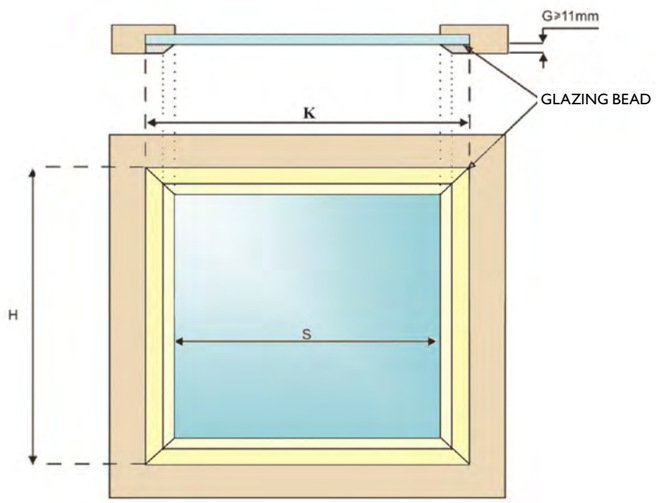

• K - distance between the ends of the side of the glazing beads

• S - width of the glass including seals

• H - height of the roller blind - distance between the ends of the glazing beads

• G - depth of glass seating in relation to the window frame

Dimensions accepted for pricing:

• K - width*

• S - width of the glass including seals

• H - distance between the ends of the glazing beads

• G - depth of glass seating in relation to the window frame (minimum 11 mm)

* If K - S less than or equal to 44 mm - a guide (30x1 mm) is used

* If K - S higher than 44 mm - a guide (37x1 mm) is used

Attention:

The the width inside of the "S" is not equal to the width of the fabric.

In the order, you can specify an additional dimension - the width of the material.

Assembly

SUITA roller blind in a cassette

1. Side of the cassette
2. Cassette (H.70 x D.45 mm)
3. Mechanism
4. Supporting roll
5. Ø16 mm tube
6. Operating chain
7. Chain connector
8. VK guide (28x13 mm)
9. VK guide cap
10. Weights V (15x10 mm)
11. V weights cap
12. Brush seal
13. Tape lock
14. Double-sided adhesive tape
15. Foam tape
16. Foam tape
17. Fabric

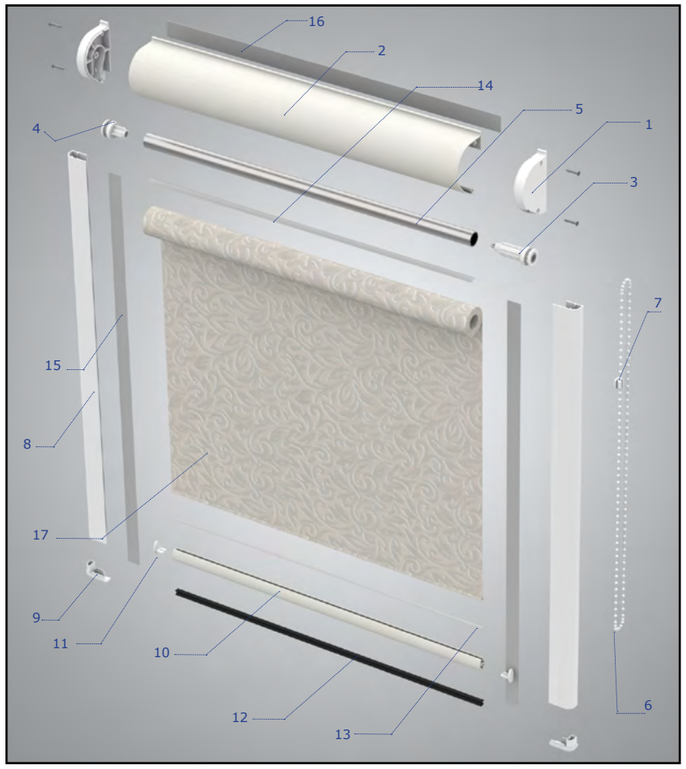

TECHNICAL INFORMATION			SUITA
Fabric dimension smaller than the width of the blind (L)			28 mm
Tube			AL Ø16 mm
Colour of cassette, weights, guides - RAL, PVC elements similar to RAL		white	RAL 9016
		beige	RAL 1015
		brown	RAL 8017
		grey	RAL 7040
		anthracite	RAL 7016
Colour of cassette, weights, guides - woodengrain veneer, PVC elements similar to RAL without structure	Extra charge	golden oak	R2178001
		walnut	R2178007
		light oak (natural)	R3167011
		dark oak (rustikal)	R3149008
		mahogany	R2097013
		winchester	R49240
		swamp oak	2052089-167

Attention:

- We recommend using the SUITA roller for PVC windows with a smooth surface. If you use the roller for PVC windows with woodengrain veneer with a "thick" texture or for wooden windows, we are not responsible if the profiles peel away from the window.
- It is recommended to view fabrics against the light to avoid colour illusions.. The colours of fabrics in the samples books are reference colours, individual batches of products may differ in shades. Colour differences in shades of fabrics do not constitute grounds for complaint.

Price list of Suita roller blinds in cassette - fabric from group A0, A1, A2

Width

Height	0,4	0,5	0,6	0,7	0,8	0,9	1,0	1,1	1,2	1,3	1,4	1,5	1,6	1,7	1,8
0,4	32	35	38	41	44	47	50	53	56	59	62	65	68	72	74
0,5	33	37	40	44	46	49	53	56	59	62	65	68	72	75	78
0,6	35	39	42	45	49	52	55	59	62	65	68	72	75	78	81
0,7	38	41	45	48	51	54	58	61	65	68	71	75	78	81	85
0,8	40	43	46	50	54	57	60	64	67	71	74	78	81	85	88
0,9	41	45	48	52	56	59	63	66	70	74	77	81	85	88	92
1,0	44	47	51	54	58	62	65	69	73	76	80	84	88	91	95
1,1	45	49	53	57	60	64	68	72	76	80	83	87	91	95	99
1,2	47	51	55	59	63	67	71	74	78	82	86	90	94	98	102
1,3	49	53	57	61	65	69	73	77	81	85	89	94	97	101	105
1,4	51	55	59	64	67	72	76	80	84	88	92	96	100	105	109
1,5	53	57	61	65	69	74	78	82	87	91	95	100	104	108	113
1,6	55	59	64	68	72	76	81	85	90	94	99	103	107	112	115
1,7	56	61	65	70	74	79	83	88	92	97	101	106	110	115	119
1,8	59	63	67	72	77	81	86	91	95	100	105	109	113	118	122
1,9	60	65	69	74	79	84	88	93	98	103	107	112	117	121	126
2,0	62	67	72	77	81	86	91	95	100	105	110	115	120	125	130
2,1	64	69	74	79	84	89	94	99	104	108	113	118	124	128	133
2,2	66	71	76	81	86	91	96	101	106	112	116	121	126	131	137
2,3	68	73	78	83	88	94	99	104	109	114	119	124	130	135	140
2,4	69	75	80	85	91	96	101	107	112	117	122	128	133	138	144
2,5	72	77	82	88	93	99	104	109	115	120	125	131	136	142	147

It is not possible to make the roller blind from A2 type fabric

B0 group fabric, Paradise, Paradise Silver

Width

Height	0,4	0,5	0,6	0,7	0,8	0,9	1,0	1,1	1,2	1,3	1,4	1,5	1,6	1,7	1,8
0,4	33	36	39	42	45	48	51	55	57	61	64	67	70	74	77
0,5	34	38	41	45	48	51	55	57	61	64	67	71	74	77	81
0,6	36	40	43	47	50	54	57	61	64	68	71	75	78	81	85
0,7	39	42	46	50	53	56	60	64	67	71	74	78	82	85	89
0,8	40	44	48	52	56	59	63	67	71	74	78	82	85	90	93
0,9	42	47	50	54	58	62	66	70	74	77	82	85	89	93	97
1,0	45	49	53	56	61	65	69	73	77	81	85	89	93	97	101
1,1	47	51	55	59	63	67	72	76	80	84	89	92	97	101	105
1,2	48	53	57	62	66	71	75	79	83	88	92	96	100	105	109
1,3	51	55	60	64	68	73	77	82	86	91	95	100	104	109	113
1,4	53	57	62	67	71	76	80	85	90	94	99	103	108	113	117
1,5	55	60	64	69	73	78	83	88	92	98	102	107	112	116	121
1,6	57	62	67	71	76	81	86	91	96	101	106	111	116	121	125
1,7	58	64	69	74	79	84	89	94	99	104	109	114	120	124	129
1,8	61	66	71	76	82	87	92	97	102	108	113	118	123	128	133
1,9	63	68	73	79	84	89	95	100	106	111	116	122	127	132	138
2,0	65	71	76	82	87	92	98	103	108	114	120	125	130	136	142
2,1	67	72	78	84	89	95	101	106	112	117	123	129	135	140	145
2,2	69	75	80	86	92	98	103	109	115	121	126	132	138	144	150
2,3	71	77	83	89	95	101	106	113	118	124	130	136	142	148	154
2,4	73	79	85	91	97	103	109	116	122	128	133	140	146	152	158
2,5	75	81	87	94	100	106	112	118	125	130	137	144	149	156	162
2,6	77	83	90	96	102	109	115	122	128	134	140	147	153	160	166

No possibility to make roller blind with B0/01-04 fabrics
It is not possible to make the roller blind with B0/01-04, Paradise, Paradise Silver fabrics 87
It is not possible to make a roller blind with fabrics B0/01-04, Paradise, Paradise Silver, B0/11-18

Price list of Suita roller blinds in a cassette fabric from group A4, B1, C1, Glamour, Elegance, Imagine Gold

Width

Height	0,4	0,5	0,6	0,7	0,8	0,9	1,0	1,1	1,2	1,3	1,4	1,5	1,6	1,7	1,8
0,4	34	38	41	44	48	51	55	59	62	66	69	73	76	80	83
0,5	36	40	44	48	51	55	59	63	67	70	74	78	82	85	89
0,6	39	43	47	51	55	59	63	67	71	75	79	83	87	91	95
0,7	41	45	50	54	58	62	67	71	75	79	84	88	92	96	101
0,8	44	48	52	57	62	66	70	75	80	84	89	93	97	102	106
0,9	46	51	55	60	65	70	74	79	84	88	93	98	103	107	112
1,0	49	53	58	63	68	73	78	83	88	93	98	103	108	113	118
1,1	51	56	61	67	71	77	82	87	92	98	103	108	113	118	124
1,2	53	59	64	69	75	81	86	91	96	102	108	113	118	124	129
1,3	56	62	67	73	78	84	90	95	101	107	112	118	124	129	135
1,4	58	64	70	76	82	88	93	100	105	111	117	123	129	135	141
1,5	60	67	73	79	85	91	97	103	109	116	122	128	134	140	147
1,6	63	69	76	82	88	95	101	108	114	121	127	133	140	146	152
1,7	65	72	78	85	91	98	105	112	118	125	131	138	145	151	158
1,8	68	74	81	88	95	102	109	116	122	130	136	143	150	157	164
1,9	70	77	84	91	98	105	112	120	127	134	141	148	155	162	170
2,0	72	80	87	95	101	109	116	123	131	138	146	153	160	168	175
2,1	75	82	90	97	105	113	121	128	135	143	150	158	166	173	181
2,2	77	85	93	100	108	116	124	132	140	148	155	163	171	179	187
2,3	80	88	95	104	112	120	128	136	144	152	160	168	176	184	193
2,4	82	90	98	107	115	123	132	140	149	157	165	173	182	190	198

no possibility to make roller blind with B1, A4/7.1-8.1, A4/30-35 fabrics
no possibility to make roller blind with B1, A4, Imagin Gold fabrics
It is not possible to make a roller blind with B1, A4, Imagin Gold, Elegance fabrics

B2, A5 group fabric

Width

Height	0,4	0,5	0,6	0,7	0,8	0,9	1,0	1,1	1,2	1,3	1,4	1,5	1,6	1,7	1,8
0,4	36	40	44	48	52	56	60	65	68	73	76	81	85	89	93
0,5	39	44	48	53	57	61	66	70	75	79	83	88	92	97	101
0,6	42	47	51	56	61	66	71	76	80	85	90	95	100	105	109
0,7	45	50	56	60	65	71	76	81	86	91	97	102	107	112	118
0,8	48	53	59	65	70	75	81	87	92	98	104	109	114	120	125
0,9	50	57	62	68	74	80	86	92	98	104	110	116	122	128	134
1,0	54	60	66	72	79	85	91	98	104	110	117	123	130	136	142
1,1	57	63	70	77	83	90	97	103	110	117	123	130	137	143	150
1,2	59	67	73	81	88	95	102	109	116	123	130	137	144	151	158
1,3	63	70	77	85	92	99	107	115	121	130	137	145	151	159	166
1,4	65	73	81	89	97	105	112	120	128	135	143	151	159	166	174
1,5	69	77	84	92	100	109	117	125	133	142	150	158	166	174	183
1,6	71	80	89	97	105	114	122	131	140	148	157	165	174	182	190
1,7	74	83	92	101	110	119	128	136	145	154	163	172	181	190	199
1,8	77	86	95	105	115	123	133	142	151	161	170	179	188	198	206
1,9	80	90	99	109	118	128	138	148	157	167	177	186	196	205	215
2,0	83	93	103	113	123	133	143	153	163	173	183	193	203	213	223
2,1	86	96	106	117	127	138	149	159	169	179	190	200	211	220	231
2,2	89	100	110	121	132	143	153	164	175	186	196	207	218	229	240
2,3	92	103	114	125	136	148	159	170	181	192	203	214	225	236	248
2,4	95	106	118	129	141	152	164	175	187	199	210	221	233	244	256
2,5	98	110	121	133	145	157	169	181	193	204	216	229	240	252	264

no possibility to make roller blind with B2 fabrics Blinds
it is not possible to make the roller blind with B2, A5N fabrics

Price list of Suita roller blinds in cassette - fabric from group B3, D1

Height \ Width	0,4	0,5	0,6	0,7	0,8	0,9	1,0	1,1	1,2	1,3	1,4	1,5	1,6	1,7	1,8
0,4	38	42	47	51	56	60	65	69	73	78	82	87	91	96	100
0,5	40	46	51	56	61	65	71	75	81	85	90	95	100	105	110
0,6	44	50	55	60	66	71	76	82	88	93	98	104	109	115	120
0,7	48	54	60	65	71	77	83	89	95	100	106	112	118	124	130
0,8	51	57	64	70	76	83	89	96	102	108	115	121	127	134	140
0,9	54	61	68	75	82	89	95	102	109	116	123	129	136	143	150
1,0	58	65	72	80	87	94	101	108	116	123	131	138	145	153	160
1,1	61	69	77	85	92	100	107	115	123	131	139	146	154	162	170
1,2	64	73	80	89	97	106	114	122	130	139	147	155	163	171	180
1,3	68	76	85	94	103	111	120	129	137	146	155	164	172	181	190
1,4	71	80	89	99	108	117	126	135	145	154	163	172	181	190	200
1,5	75	84	93	103	113	122	132	142	151	161	171	181	190	200	210
1,6	77	88	98	108	118	128	138	149	159	169	179	189	199	210	219
1,7	81	92	102	113	123	134	145	155	165	176	187	197	208	219	229
1,8	85	95	106	117	129	140	151	162	173	184	195	206	217	228	239
1,9	87	99	110	122	134	145	157	169	180	191	203	215	226	238	250
2,0	91	103	115	127	139	151	163	175	187	199	211	223	235	247	259
2,1	95	107	119	132	144	157	170	182	194	206	219	232	245	256	269
2,2	98	111	124	136	149	162	175	188	201	215	227	240	253	266	279

B4 group fabric

Height \ Width	0,4	0,5	0,6	0,7	0,8	0,9	1,0	1,1	1,2	1,3	1,4	1,5	1,6	1,7	1,8
0,4	42	48	54	59	65	70	76	82	87	93	98	104	110	116	121
0,5	46	54	60	66	72	79	85	91	98	104	111	117	124	130	136
0,6	51	59	65	73	80	87	94	101	109	116	123	130	137	144	151
0,7	56	64	72	80	87	95	104	111	119	127	135	143	151	158	167
0,8	60	69	77	87	95	104	112	121	130	139	147	156	164	174	182
0,9	65	74	83	93	103	112	121	131	140	150	160	169	178	188	197
1,0	70	80	90	100	110	120	130	140	151	161	171	182	192	202	212
1,1	74	85	96	107	117	129	140	150	162	173	183	194	205	216	227
1,2	78	90	101	114	125	137	149	160	172	184	195	207	219	231	242
1,3	83	95	108	120	133	145	158	170	182	195	207	220	232	245	258
1,4	87	100	114	127	140	154	167	180	193	206	220	233	246	260	273
1,5	92	106	120	133	147	162	176	190	204	218	232	246	260	274	288
1,6	96	111	126	140	155	170	185	200	214	229	244	259	274	288	303
1,7	100	116	131	147	163	179	194	210	225	240	256	271	287	303	318
1,8	105	121	138	154	171	186	203	220	235	252	268	285	300	317	333
1,9	109	127	144	161	178	195	212	229	246	263	280	298	314	331	349
2,0	114	132	150	168	185	203	221	238	256	275	292	310	328	346	364
2,1	119	137	155	174	193	212	230	249	267	286	304	323	342	360	379
2,2	123	143	162	181	201	220	239	259	278	297	317	336	355	375	394

Attention:

- The price list applies to complete roller blinds with guidance rails and manual drive, with fabric from group A0, A1 or A2.
- The price of a roller shutter exceeding a given dimension is included in the higher range.
- Roller shutters with a width of less than 0.5 m are counted as 0.5 m.
- Roller blinds made of fabrics with directed patterns from the group A5, A6, B3 have a maximum height of 180 cm, above this height the fabric is cut from the length, which involves turning the pattern by 90 degrees.

Extra charges for blinds in Suita cassette

Printing on fabric (minimum conversion area of 1 m2)	73,60 €/m² of printed area
Visualization of the print	24,50 €
Mini chain weights (white and brown)	0,40 €/pc
Universal chain weights (white, beige, brown, anthracite)	0,40 €/pc
Chain tensioner (white and brown)	1,00 € /pc
Suita - non-invasive hangers 3k=14 mm, 4k = 19 mm, 5 k = 24 mm (white)	1,80 €/set
Suita - 3k = 14 mm, 4k = 19 mm, 5k = 24 mm (blackened) brazeless hangers	1,40 €/set
Suita - extra charge for woodgrain colour	+ 24,30 € rm/total width
Painting of aluminum elements (cassette, weights) in any RAL colour*	10,00 €/rm width
Painting of aluminum elements (guides) in any RAL colour*	5,90 €/rm height

Note: Painting of elements extends the lead time, PVC elements in standard colour

*Set of colours with a standard extra charge - page 161. Painting in other colours - individual pricing. Non-invasive hangers are not used with cassettes in RENOLIT veneer.

Measurement

Fabric roller blinds with chambered guides are mounted on the window sash frame.

A flat bonding surface (20mm) is required for the cassette and for each guide.

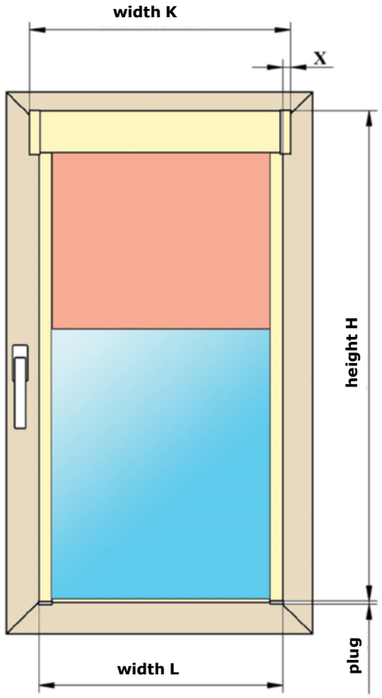

Dimensions accepted for pricing:

- L - width
- H - height

Attention:

- The height of the cassette is 70 mm (20 mm of adhesive width).
- Guide width of 28 mm (20 mm glue width).
- Guide height 13.5 mm.
- The sides of the cassette extend 2 mm beyond the width of the guides.
- K - L = 4 mm
- X = 2 mm
- Guide plugs increase the height by 7 mm.

Assembly

Roller blind in a cassette ELIZA

1. Side of the cassette
2. Mechanism
3. Supporting roll
4. Cassette (H.74 x D.67 mm)
5. Operating chain infinite (loop)
6. Chain connector
7. Ø38 mm tube
8. Weights
9. Weights cap
10. Ceiling hanger
11. Tape lock
12. Fabric

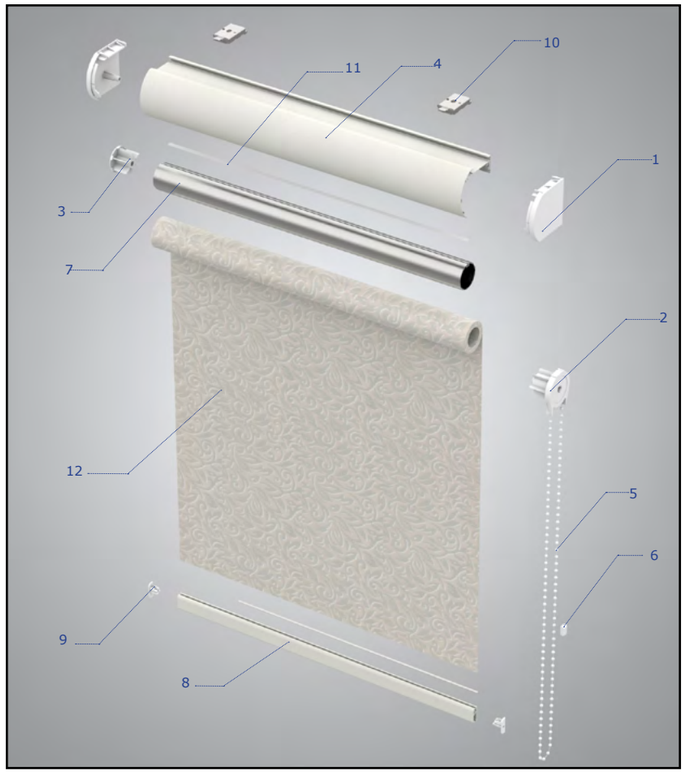

Available chains LOOP:

Height "h" LOOP	Total length	Color					
75cm	150cm	white	grey	beige	brown	black	anthracite
100cm	200cm						
125cm	250cm						
150cm	300cm						
175cm	350cm						
200cm	400cm						

TECHNICAL INFORMATION		BEAD CHAIN	ELECTRIC DRIVE
Minimum width		30 cm	50 cm
Maximum width		240 cm	240 cm
Fabric narrower than total width		2,3 cm	2,3 cm
Colours of cassette, sides, weights (RAL)	white	RAL 9016	
	brown	RAL 8019	
	silver	RAL 9006	
Tube		- anode	Ø38 mm

Dimensioning

For ordering, please specify the width and height after the outer contour of the product.

Assembly

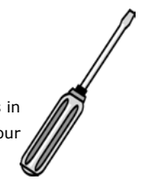

Attention:
It is recommended to view fabrics against the light to avoid colour illusions.. The colours of fabrics in the samples books are illustrative colours, individual batches of products may differ in shades. Colour differences in the shades of fabrics do not constitute grounds for complaint.

Pricelist of roller blinds in Eliza cassette - fabric from group A0, A1, A2

Width

Height	0,4	0,5	0,6	0,7	0,8	0,9	1,0	1,1	1,2	1,3	1,4	1,5	1,6	1,7	1,8	1,9	2,0	2,1	2,2	2,3	2,4
0,4	54	59	65	69	75	80	85	91	95	100	106	111	116	121	127	132	137	142	147	153	158
0,5	54	60	65	71	76	81	86	91	97	102	107	113	118	123	128	134	139	145	149	155	160
0,6	55	60	65	71	76	82	87	92	98	104	109	114	120	125	130	136	141	146	152	157	163
0,7	55	61	66	72	77	83	88	94	100	105	110	115	121	127	132	138	144	149	154	160	165
0,8	56	62	67	73	78	84	89	95	100	106	112	118	123	129	134	140	145	151	157	162	168
0,9	56	62	68	73	79	85	91	96	102	108	113	119	125	130	136	142	147	153	159	165	171
1,0	57	63	68	74	80	86	92	97	103	109	115	121	126	132	138	144	149	155	161	167	173
1,1	57	63	69	75	81	87	92	99	105	110	116	122	128	134	140	146	152	158	164	169	175
1,2	58	64	69	76	82	88	94	100	106	112	118	124	130	136	142	148	154	160	166	172	178
1,3	59	65	71	77	83	89	95	101	107	113	119	125	131	138	144	149	156	162	168	174	180
1,4	59	65	71	77	83	90	96	102	108	115	121	127	133	140	146	152	158	164	171	177	183
1,5	59	65	72	78	85	91	97	104	110	116	122	129	135	141	147	154	160	166	173	179	186
1,6	60	66	72	79	85	92	98	105	111	118	124	130	137	143	149	155	162	169	175	181	188
1,7	60	67	73	80	86	92	99	106	112	119	125	132	139	145	151	158	164	171	178	184	190
1,8	60	67	74	80	87	94	100	107	113	120	127	133	140	146	153	160	166	173	180	186	193
1,9	61	68	74	81	88	95	101	108	115	121	128	135	142	148	155	162	168	175	182	189	195
2,0	62	68	75	82	89	95	103	109	116	123	130	136	144	150	157	164	171	178	185	191	198
2,1	62	69	76	83	90	97	104	110	118	124	131	138	145	152	159	166	173	180	186	194	200
2,2	62	69	76	83	91	98	105	112	119	126	133	140	146	154	161	168	175	181	189	196	203
2,3	63	70	77	85	91	99	106	113	120	127	134	141	148	155	163	170	177	184	191	199	205
2,4	64	71	78	85	92	100	107	114	121	128	136	143	150	157	165	172	179	186	194	201	208
2,5	64	71	78	86	93	100	108	115	122	130	137	145	152	159	166	174	181	189	196	203	210

It is not possible to produce the roller blind from A2 type fabric

B0 group fabric, Paradise, Paradise Silver

Width

Height	0,4	0,5	0,6	0,7	0,8	0,9	1,0	1,1	1,2	1,3	1,4	1,5	1,6	1,7	1,8	1,9	2,0	2,1	2,2	2,3	2,4
0,4	55	60	65	70	75	81	87	92	97	102	108	113	118	124	129	134	140	145	150	155	161
0,5	55	60	66	72	77	82	88	93	99	104	110	115	121	125	131	137	143	148	153	159	164
0,6	56	61	67	73	78	84	89	95	100	106	111	117	123	129	134	139	145	150	156	162	167
0,7	56	62	68	74	80	85	90	96	102	108	114	119	125	131	137	142	148	154	160	165	171
0,8	57	63	69	75	80	86	92	98	104	110	116	122	127	133	139	145	151	157	163	168	174
0,9	57	64	69	75	81	88	94	99	105	112	117	123	130	136	141	147	153	160	165	172	178
1,0	58	64	70	76	83	89	95	101	107	113	120	126	132	138	144	150	156	162	168	175	180
1,1	59	65	71	77	84	90	96	103	109	115	121	127	134	140	147	153	159	165	172	178	184
1,2	60	66	72	79	85	91	98	104	110	117	124	130	136	142	149	155	162	168	175	181	187
1,3	60	67	73	80	86	93	99	105	112	119	125	132	138	145	152	157	165	171	178	184	191
1,4	61	67	74	81	87	94	100	107	114	121	127	134	140	147	154	160	167	174	181	188	194
1,5	61	68	75	81	89	95	102	109	115	122	129	136	142	149	156	163	170	177	184	190	198
1,6	62	69	75	83	90	96	104	110	118	125	131	138	145	152	159	165	173	180	187	194	200
1,7	62	70	76	84	90	98	105	112	119	126	133	140	148	155	161	169	175	183	190	197	204
1,8	63	70	77	85	91	99	106	114	120	128	135	142	150	156	164	171	179	185	193	200	207
1,9	64	71	78	85	93	100	108	115	122	130	137	145	152	159	166	174	181	189	195	203	210
2,0	64	72	79	87	94	101	109	117	124	131	139	146	154	162	169	176	184	191	199	206	214
2,1	65	72	80	88	95	103	110	118	126	133	141	149	156	164	171	179	187	195	202	210	217
2,2	65	73	81	89	97	105	112	120	128	135	143	151	158	166	174	181	189	197	205	212	220
2,3	66	74	82	90	98	106	113	121	129	137	145	153	161	168	176	184	193	200	208	216	224
2,4	67	75	82	91	99	107	115	123	131	139	147	155	163	171	179	187	195	203	211	219	227
2,5	67	75	83	92	100	108	116	124	132	140	149	157	165	173	181	189	198	206	214	222	230
2,6	68	76	84	93	101	109	117	126	134	142	151	159	167	175	184	192	201	209	217	225	234
2,7	68	77	85	93	102	111	119	128	136	144	153	161	169	178	187	195	204	211	220	229	237
2,8	69	78	86	95	103	112	121	129	138	146	155	163	172	180	189	198	206	214	223	232	240

No possibility to produce roller blind with B0/01-04 fabrics
It is not possible to produce the roller blind with B0/01-04, Paradise, Paradise Silver fabrics
It is not possible to produce a roller blind with fabrics B0/01-04, Paradise, Paradise Silver, B0/11-18

Pricelist of roller blinds in Eliza cassette
fabric from group A4, B1, C1, Glamour, Elegance, Imagine Gold

Width

Height	0,4	0,5	0,6	0,7	0,8	0,9	1,0	1,1	1,2	1,3	1,4	1,5	1,6	1,7	1,8	1,9	2,0	2,1	2,2	2,3	2,4
0,4	56	62	67	73	79	85	90	96	101	107	113	119	124	130	136	141	147	153	158	164	170
0,5	57	63	69	75	81	87	93	98	105	110	116	122	128	134	140	146	152	158	163	169	175
0,6	58	64	70	76	82	89	95	101	107	113	119	126	132	138	144	150	156	162	169	175	181
0,7	59	65	72	78	85	91	97	104	110	116	123	129	136	142	148	155	161	167	174	180	187
0,8	60	67	73	80	86	93	99	106	113	120	126	133	139	146	152	159	166	172	179	185	192
0,9	61	68	75	81	88	95	102	109	115	122	129	136	143	150	156	163	170	177	184	191	198
1,0	62	69	76	83	90	97	105	111	118	125	132	140	147	154	161	168	175	182	189	196	203
1,1	63	70	77	85	92	99	106	114	121	129	136	143	150	158	165	172	180	187	194	201	209
1,2	64	72	79	86	94	101	109	116	124	132	139	147	154	161	169	177	184	191	199	207	214
1,3	65	73	80	89	96	104	111	119	127	134	142	150	158	165	174	181	189	197	204	212	220
1,4	66	74	82	90	98	105	114	121	130	138	146	154	161	170	178	185	194	201	210	218	225
1,5	67	75	83	91	100	108	116	124	132	141	149	157	165	173	182	190	198	206	215	222	231
1,6	68	76	85	93	102	110	118	127	136	144	152	161	169	178	186	194	203	211	220	228	236
1,7	68	78	86	95	103	112	121	130	138	147	156	164	173	181	190	199	207	216	225	234	242
1,8	69	79	87	96	105	115	123	132	141	149	159	167	177	185	195	203	212	221	230	239	247
1,9	71	80	89	98	107	116	125	134	144	153	162	171	180	189	198	208	216	226	235	244	253
2,0	72	81	90	100	109	118	128	137	146	156	165	174	184	194	203	212	222	231	240	250	259
2,1	73	82	92	101	111	121	130	140	150	159	169	178	188	197	207	216	226	236	245	255	264
2,2	73	83	93	103	113	123	133	143	152	162	172	182	191	201	211	221	230	240	250	260	270
2,3	75	85	95	105	115	125	135	145	155	165	175	185	195	205	215	225	236	245	255	265	275
2,4	76	86	96	107	116	127	137	147	158	168	178	189	199	209	220	230	240	250	260	270	281

no possibility to produce roller blind with B1, A4/7.1-8.1, A4/30-35 fabrics
no possibility to produce roller blind with B1, A4, Imagin Gold fabrics
It is not possible to produce a roller blind with B1, A4, Imagin Gold, Elegance fabrics

B2, A5 group fabric

Width

Height	0,4	0,5	0,6	0,7	0,8	0,9	1,0	1,1	1,2	1,3	1,4	1,5	1,6	1,7	1,8	1,9	2,0	2,1	2,2	2,3	2,4
0,4	58	65	71	77	83	90	96	102	108	114	120	127	133	139	145	152	158	164	170	177	183
0,5	59	66	73	80	86	93	99	106	113	119	125	132	139	145	152	158	165	172	178	185	191
0,6	61	68	75	82	89	96	103	110	117	124	130	138	145	152	158	165	172	179	186	193	200
0,7	63	70	77	85	92	99	106	114	121	128	136	143	150	158	165	172	180	187	194	202	209
0,8	64	72	80	87	95	102	110	118	125	133	141	149	156	164	172	179	187	195	203	210	218
0,9	65	74	82	90	98	106	114	122	130	138	146	154	162	170	178	186	194	202	210	219	227
1,0	67	75	84	92	101	109	118	126	134	143	151	160	168	176	185	193	201	210	218	227	235
1,1	69	77	86	95	104	112	121	130	139	148	156	165	174	183	191	200	209	218	227	235	244
1,2	71	80	88	98	107	116	125	134	143	153	162	171	180	189	198	207	216	225	235	244	253
1,3	72	81	91	100	110	119	129	138	148	157	166	176	185	195	205	214	224	233	242	252	262
1,4	73	83	93	103	113	122	132	142	152	162	172	182	191	201	211	221	231	240	251	261	270
1,5	75	85	95	105	116	126	136	146	156	167	177	187	197	207	218	228	238	248	259	269	279
1,6	76	87	97	108	119	129	140	150	161	172	182	193	203	214	224	235	245	256	267	277	287
1,7	77	89	100	111	121	132	143	154	165	176	187	198	209	220	231	242	253	264	275	285	296
1,8	79	90	101	113	124	136	147	159	170	180	192	203	215	226	237	249	260	271	283	294	305
1,9	81	92	104	115	128	139	150	162	174	186	197	209	221	232	244	256	267	279	290	302	314
2,0	82	94	106	118	130	142	155	166	178	190	203	214	227	239	251	263	275	287	299	311	323
2,1	84	96	109	121	133	146	158	170	183	195	208	220	232	245	257	270	282	295	307	319	331
2,2	85	98	111	123	137	149	162	175	187	200	213	226	238	251	264	276	289	302	315	327	340
2,3	87	100	113	126	139	153	165	179	191	205	218	231	244	257	270	283	297	310	322	336	349
2,4	89	102	115	129	142	156	169	182	196	210	223	237	250	263	277	290	304	317	331	344	358
2,5	90	104	117	131	145	159	173	187	200	214	228	242	255	270	284	297	311	325	339	352	366

no possibility to produce roller blind with B2 fabrics
it is not possible to produce the roller blind with B2, A5N fabrics
no possibility to produce roller blind with B2, A5N, screen fabrics

Price list of roller blinds in Eliza cassette - fabric from group B3, D1

Width

Height	0,4	0,5	0,6	0,7	0,8	0,9	1,0	1,1	1,2	1,3	1,4	1,5	1,6	1,7	1,8	1,9	2,0	2,1	2,2	2,3	2,4
0,4	60	66	73	80	86	93	100	107	112	119	126	133	139	146	153	159	166	172	179	186	193
0,5	61	69	76	83	90	97	104	111	118	125	133	140	147	154	161	168	175	182	189	196	203
0,6	64	71	79	86	93	101	109	116	124	131	139	147	154	162	169	177	184	192	200	207	214
0,7	65	74	82	90	98	105	114	122	130	137	146	153	162	170	178	185	194	202	210	218	226
0,8	67	76	84	93	101	110	118	126	135	144	152	161	169	178	186	195	203	211	220	228	237
0,9	69	78	87	96	105	114	123	132	140	150	159	167	177	185	194	203	212	221	230	239	248
1,0	71	80	90	100	109	118	128	137	146	156	165	175	184	193	203	212	221	231	240	250	259
1,1	73	83	93	103	113	122	132	142	152	162	172	181	191	201	211	221	231	241	251	260	270
1,2	75	85	95	106	116	126	137	147	157	168	178	189	199	209	220	230	240	250	261	271	281
1,3	77	88	99	110	120	131	141	152	163	174	185	196	206	217	228	238	250	260	271	282	293
1,4	79	90	101	113	124	135	146	157	169	180	191	203	214	225	236	247	259	270	281	293	304
1,5	81	92	104	116	128	140	151	163	174	186	198	210	221	233	245	256	268	280	291	303	315
1,6	83	95	107	119	132	144	156	168	180	193	205	216	229	241	253	265	277	290	302	314	326
1,7	84	98	110	123	135	147	160	173	186	198	211	223	236	249	261	274	287	300	312	325	337
1,8	86	100	112	126	139	152	165	178	191	204	218	230	244	256	270	283	296	309	322	335	348
1,9	88	102	115	129	143	156	170	183	197	210	223	238	251	265	278	292	305	319	332	346	359
2,0	90	104	118	132	146	160	174	189	202	216	230	244	259	273	287	300	315	329	343	357	370
2,1	92	107	121	136	150	165	179	194	209	222	237	251	266	280	295	310	324	339	353	367	382
2,2	94	109	124	139	154	169	184	199	214	229	244	259	273	288	303	318	333	348	363	378	393

B4 group fabric

Width

Height	0,4	0,5	0,6	0,7	0,8	0,9	1,0	1,1	1,2	1,3	1,4	1,5	1,6	1,7	1,8	1,9	2,0	2,1	2,2	2,3	2,4
0,4	64	72	80	88	95	104	111	120	126	134	142	150	158	165	174	181	189	197	205	212	220
0,5	67	76	85	93	102	110	119	127	136	144	153	162	170	178	187	195	204	213	221	230	238
0,6	71	80	89	98	107	117	126	135	145	154	163	173	182	191	201	210	219	228	238	247	256
0,7	74	84	94	104	114	124	134	144	154	164	174	184	194	204	214	224	235	244	254	264	275
0,8	77	88	98	109	120	130	141	152	163	174	185	196	206	217	228	239	250	260	271	282	293
0,9	80	91	103	114	126	138	149	160	172	184	195	207	219	230	241	253	264	276	288	300	311
1,0	83	95	107	120	132	145	157	169	181	194	206	219	230	243	255	268	279	292	304	317	329
1,1	86	99	112	125	138	151	164	178	190	203	216	229	242	256	269	281	295	308	321	334	347
1,2	89	103	116	130	144	158	172	186	199	214	227	241	255	268	282	296	310	324	338	351	365
1,3	92	107	121	136	150	165	179	194	209	223	237	252	267	281	296	310	325	340	354	369	383
1,4	95	111	126	141	156	171	187	202	218	233	248	264	279	294	310	325	340	355	371	386	401
1,5	98	114	130	146	163	179	195	211	227	243	259	275	291	307	323	339	355	371	387	403	420
1,6	101	118	135	152	169	185	202	219	236	253	270	286	303	320	336	353	370	387	404	420	437
1,7	104	122	139	157	175	192	210	227	245	262	280	297	315	333	350	368	385	403	420	438	456
1,8	107	126	144	162	180	199	217	236	254	272	291	309	327	345	364	382	400	419	438	456	473
1,9	110	130	148	167	187	206	225	244	263	282	301	320	340	358	377	397	415	435	453	473	492
2,0	114	133	153	173	193	212	232	252	272	292	312	331	351	371	391	411	431	450	470	490	510
2,1	117	137	158	178	199	220	240	260	281	302	322	343	364	384	405	425	446	467	487	507	528
2,2	120	141	162	183	205	227	248	270	290	312	333	354	375	397	418	440	461	482	504	525	546

Attention:

- The price of a roller shutter exceeding a given dimension is included in the higher range.
- Roller blinds, the width and height of which exceed the width of the fabric (A0 - 180 cm, the rest of the group A and C - 200 cm) have a fabric that consists of 2 parts welded together always horizontally.
- Roller shutters with a width of less than 0.5 m are counted as 0.5 m.
- It is recommended to view fabrics against the light to avoid colour illusions.. The colours of fabrics in the samples books are illustrative colours, individual batches of products may differ in shades. Colour differences in the shades of fabrics do not constitute grounds for complaint.
- Roller blinds made of fabrics with directed patterns from the group A5, A6, B3 have a standard height of 180 cm, above this height the fabric is cut from the length, which involves turning the pattern by 90 degrees.

Extra charges for roller blinds in Eliza cassette

Printing on fabric (minimum conversion area of 1 m²)	73,60 €/m² of printed area
Visualization of the print	24,50 €
Painting of the cassette*	10,00 €/rm width
Painting of the weights*	2,70 €/rm width
Metal chain	5,70 €/rm width

***Note: Set of colours with standard extra charge - page 161. Painting in other colours - individual pricing.**
Painting elements extends lead time, PVC elements in standard colour

Roller blind in a cassette STELLA

1. Mechanism
2. Hanger
3. Supporting roll
4. Cassette H.60 x D.64 mm
5. Side of the Stella cassette
6. Ø25/32 mm tube
7. Support profile hanger
8. Fabric
9. Weights
10. Weights cap
11. Operating chain
12. Chain connector

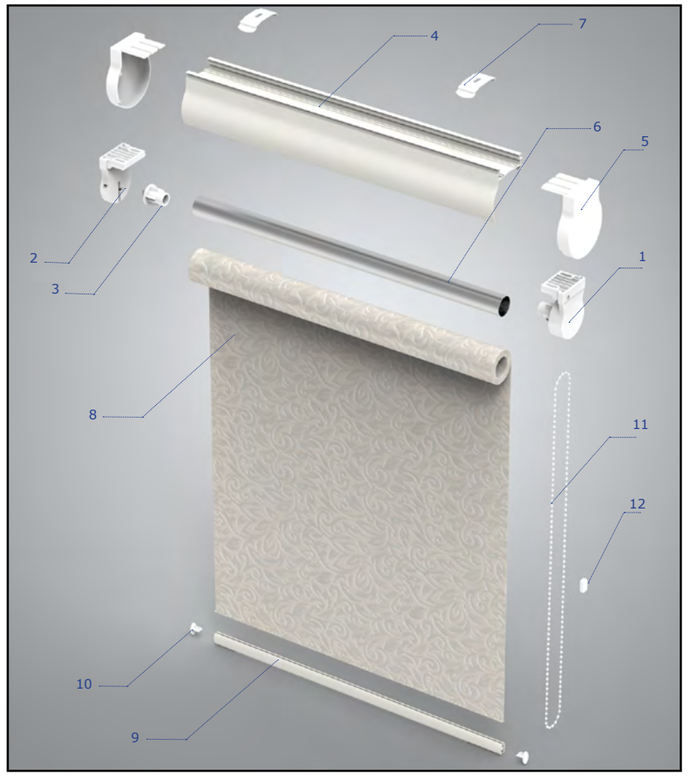

TECHNICAL INFORMATION		BEAD CHAIN	ELECTRIC DRIVE
Minimum width		30 cm	50 cm
Maximum width		240 cm	240 cm
Fabric narrower than total width		5,4 cm	5,4 cm
Colours of cassette, sides, weights (RAL)	white	RAL 9016	
	brown	RAL 8019	
	grey	RAL 7040	
	anthracite	RAL 7016	
Tube		Ø25/32 mm	Ø28 mm

TECHNICAL INFORMATION	A0, A1, A2, A4, A5, A6	B1, B2, PARADISE, PARADISE SILVER	B3, IMAGINE GOLD	B4	C1, KENIA, GLAMOUR, ELEGANCE	C2	S1 (SCREEN)
Maximum height	260 cm	240 cm	220 cm	190 cm	260 cm	200 cm	230 cm

Measurement

For ordering, please specify the width and height after the outer contour of the product.

Assembly

Price list of roller blinds in Stella cassette - fabric from group A0, A1, A2

Width / Height

Height \ Width	0,4	0,5	0,6	0,7	0,8	0,9	1,0	1,1	1,2	1,3	1,4	1,5	1,6	1,7	1,8	1,9	2,0	2,1	2,2	2,3	2,4
0,4	26	28	32	34	37	40	42	45	48	50	54	56	59	62	65	67	69	72	75	78	81
0,5	26	29	32	35	38	40	43	46	49	51	54	57	60	63	65	68	72	74	77	80	83
0,6	26	29	32	35	38	41	44	47	50	53	56	59	62	65	67	71	73	76	79	82	85
0,7	27	30	33	36	39	42	45	48	51	54	57	60	63	66	69	72	75	78	81	84	87
0,8	27	30	33	37	40	42	46	49	52	55	58	62	65	67	71	74	77	80	83	86	89
0,9	27	31	34	38	40	44	47	50	53	56	59	63	65	69	72	75	78	82	85	88	91
1,0	28	32	35	38	41	45	48	51	54	57	60	64	67	71	74	77	80	83	87	90	94
1,1	28	32	35	38	41	45	49	52	55	59	62	65	68	72	75	79	82	85	89	92	95
1,2	29	32	35	39	42	46	49	53	56	60	63	67	70	73	77	80	84	87	91	94	97
1,3	29	33	36	40	44	47	50	54	57	61	65	68	72	75	78	82	85	89	92	96	100
1,4	30	33	37	40	44	48	51	55	59	62	65	69	73	76	80	84	87	91	95	98	101
1,5	30	33	38	41	45	48	52	56	59	63	67	71	74	78	82	85	89	92	96	100	104
1,6	30	35	38	41	45	49	53	57	60	65	68	72	76	80	83	87	91	95	99	102	106
1,7	31	35	39	42	46	50	54	58	62	65	69	73	77	81	85	89	92	96	100	104	108
1,8	32	35	39	43	47	51	55	59	63	67	71	75	78	82	86	91	95	98	102	106	110
1,9	32	35	40	44	48	51	56	60	64	68	72	76	80	84	88	92	96	100	104	108	112
2,0	32	36	40	45	48	53	57	60	65	69	73	77	81	85	89	94	98	101	106	110	114
2,1	32	37	41	45	49	54	58	62	66	70	74	78	83	87	91	95	100	104	108	112	116
2,2	33	37	41	46	50	54	59	63	67	72	76	80	84	88	92	97	101	105	110	114	118
2,3	33	38	42	46	51	55	59	64	68	72	77	81	85	90	95	99	103	107	112	116	121
2,4	33	38	42	47	51	56	60	65	69	74	78	82	87	91	95	100	105	109	114	118	122
2,5	34	39	43	48	52	57	61	65	71	75	80	84	88	93	97	102	106	111	115	120	125

It is not possible to produce the roller blind from A2 type fabric

B0 group fabric, Paradise, Paradise Silver

Width / Height

Height \ Width	0,4	0,5	0,6	0,7	0,8	0,9	1,0	1,1	1,2	1,3	1,4	1,5	1,6	1,7	1,8	1,9	2,0	2,1	2,2	2,3	2,4
0,4	26	29	32	35	38	41	43	47	49	52	55	58	61	64	67	70	72	75	78	81	84
0,5	27	30	33	36	39	42	44	48	50	54	56	60	63	65	68	72	75	78	81	84	87
0,6	27	30	34	37	40	43	46	49	53	56	58	62	65	68	71	74	77	80	83	87	90
0,7	28	31	34	38	41	44	47	50	54	57	60	63	66	70	73	76	80	83	86	90	92
0,8	28	32	35	39	42	45	48	52	55	58	62	65	69	72	75	79	82	85	89	92	95
0,9	29	33	35	40	43	47	50	54	57	60	64	67	70	74	77	81	84	88	92	95	98
1,0	29	33	37	40	44	48	51	55	58	62	65	69	73	76	80	84	87	90	94	98	101
1,1	30	34	37	41	44	49	52	56	60	64	67	71	74	78	82	85	89	93	97	100	104
1,2	30	34	38	42	46	50	53	58	61	65	68	73	76	80	84	88	91	95	100	103	107
1,3	31	35	39	43	47	50	55	58	63	67	71	74	79	82	86	90	94	98	102	106	110
1,4	32	35	40	44	48	52	56	60	64	68	72	76	80	84	89	92	96	101	105	109	113
1,5	32	36	40	44	49	53	57	61	65	69	74	78	82	86	90	95	99	103	107	112	116
1,6	33	37	41	45	50	54	59	63	67	71	75	80	84	89	92	97	101	105	110	114	118
1,7	33	38	42	46	51	55	60	64	69	73	77	82	86	90	95	100	104	108	112	117	121
1,8	34	38	43	47	51	56	60	65	70	75	79	83	88	92	97	102	106	111	115	120	124
1,9	34	39	43	48	53	57	62	66	72	76	81	85	90	95	99	104	108	113	118	122	128
2,0	35	39	44	49	54	59	64	68	73	77	82	87	92	97	101	106	111	115	120	125	130
2,1	35	40	45	50	55	60	65	69	75	79	84	89	94	99	104	108	114	119	123	128	133
2,2	35	41	46	51	56	60	66	71	76	81	86	91	96	100	105	111	116	121	125	130	136
2,3	36	42	47	52	57	62	67	72	77	82	88	92	98	103	108	113	118	123	129	133	139
2,4	36	42	47	52	58	63	68	74	79	84	89	95	100	105	110	115	121	125	131	137	141
2,5	37	43	48	54	59	64	69	75	81	85	91	96	101	107	112	117	123	129	133	139	145
2,6	38	44	49	55	60	65	71	76	82	87	93	98	103	109	115	120	125	131	137	142	147

no possibility to produce roller blind with B0/01-04 fabric
It is not possible to produce the roller blind with B0/01-04, Paradise, Paradise Silver fabrics
It is not possible to produce a roller blind with fabrics B0/01-04, Paradise, Paradise Silver, B0/11-18

Price list of roller blinds in Stella cassette
fabric from group A4, B1, C1, Glamour, Elegance, Imagine Gold

Width

Height	0,4	0,5	0,6	0,7	0,8	0,9	1,0	1,1	1,2	1,3	1,4	1,5	1,6	1,7	1,8	1,9	2,0	2,1	2,2	2,3	2,4
0,4	28	31	35	37	41	44	47	51	54	57	60	64	67	70	74	77	80	83	86	90	93
0,5	29	32	36	39	43	46	49	53	56	60	63	67	70	74	77	80	84	88	91	95	98
0,6	30	33	37	41	44	48	52	55	59	63	66	70	74	77	81	85	89	92	96	99	104
0,7	30	35	38	42	46	50	54	58	62	65	70	73	77	81	85	89	93	97	100	105	108
0,8	31	35	39	44	48	51	56	60	64	68	73	77	81	85	89	93	97	101	105	109	113
0,9	32	37	41	46	50	54	58	63	67	71	75	80	84	88	93	97	101	106	110	114	119
1,0	33	38	42	47	51	56	60	65	69	74	78	83	88	92	96	101	106	110	115	119	124
1,1	34	39	43	48	52	58	63	67	72	77	82	86	91	96	100	105	110	115	120	124	129
1,2	35	40	45	50	55	60	65	70	74	80	84	90	95	99	105	109	114	119	124	129	134
1,3	36	41	46	51	57	61	67	72	77	82	88	93	98	103	108	113	118	124	129	134	139
1,4	37	42	48	53	58	64	69	74	80	85	90	96	101	106	112	117	123	128	133	139	144
1,5	38	43	49	54	60	65	71	76	82	88	94	99	105	110	116	122	127	132	138	144	150
1,6	39	45	50	56	62	67	74	79	85	91	96	103	108	114	120	125	131	137	143	148	155
1,7	39	46	52	57	64	70	75	82	88	93	99	106	112	117	124	130	135	141	147	154	160
1,8	41	47	53	59	65	72	77	84	90	97	103	109	115	121	128	134	140	146	152	158	165
1,9	41	48	54	61	67	73	80	86	93	99	106	112	119	125	131	138	144	150	157	163	170
2,0	42	49	56	62	69	76	82	88	95	102	109	115	122	129	135	142	149	155	162	169	175
2,1	43	50	57	64	70	77	85	91	98	105	112	118	125	132	139	146	153	160	166	174	180
2,2	44	51	58	65	73	79	87	93	100	108	115	122	129	136	143	150	157	164	171	178	185
2,3	45	52	59	67	74	81	89	96	103	110	118	125	132	140	147	154	161	169	176	183	190
2,4	46	53	60	68	75	83	90	98	105	113	121	128	136	143	150	158	165	173	180	188	195

no possibility to produce roller blind with B1, A4/7.1-8.1, A4/30-35 fabrics
no possibility to produce roller blind with B1, A4, Imagin Gold fabrics
It is not possible to produce a roller blind with B1, A4, Imagin Gold, Elegance fabrics

B2, A5, screen fabric

Width

Height	0,4	0,5	0,6	0,7	0,8	0,9	1,0	1,1	1,2	1,3	1,4	1,5	1,6	1,7	1,8	1,9	2,0	2,1	2,2	2,3	2,4
0,4	30	34	38	41	45	49	52	57	60	64	68	72	75	79	83	87	90	94	98	102	106
0,5	31	35	40	44	48	52	56	60	64	68	72	77	81	85	89	93	98	101	106	110	114
0,6	33	37	42	46	50	55	60	64	69	73	77	82	87	91	95	100	105	109	113	118	123
0,7	34	39	44	49	54	58	63	68	73	77	83	87	92	97	102	107	111	116	121	126	130
0,8	35	41	46	51	56	61	66	72	77	82	88	93	98	103	108	113	119	124	129	134	139
0,9	37	43	48	54	59	65	70	76	81	87	92	98	103	109	114	120	125	131	137	142	147
1,0	38	45	50	56	62	68	74	80	85	91	97	103	109	115	120	126	132	138	144	150	156
1,1	40	46	52	58	64	71	77	83	90	96	102	108	114	121	127	133	139	146	152	158	164
1,2	41	48	54	61	67	74	80	88	94	100	106	114	120	126	133	140	146	152	160	166	172
1,3	43	50	56	63	71	77	84	91	98	105	112	119	125	132	139	146	153	160	166	174	181
1,4	44	51	59	66	73	81	88	95	102	109	116	124	131	138	146	153	160	167	174	182	189
1,5	46	53	61	68	76	83	91	99	106	114	122	130	137	144	152	160	167	174	182	190	198
1,6	47	55	63	71	79	87	95	103	110	118	126	134	142	150	158	166	174	182	190	197	205
1,7	48	57	65	73	82	90	98	107	115	123	131	140	148	156	165	173	180	189	197	206	214
1,8	50	58	67	75	84	93	101	110	119	128	136	145	153	162	170	180	188	196	205	214	222
1,9	52	60	69	79	87	96	105	114	123	132	141	150	159	168	177	186	195	204	213	221	231
2,0	53	62	72	81	90	100	109	117	127	137	146	155	164	174	183	193	202	211	220	230	239
2,1	54	64	74	83	93	103	113	122	132	141	151	160	170	180	190	199	209	219	228	238	247
2,2	55	66	75	85	96	105	116	125	136	146	156	166	175	185	195	206	215	226	235	245	256
2,3	57	68	78	88	99	109	119	130	140	150	161	171	181	191	202	212	223	233	244	254	264
2,4	58	69	80	90	101	112	122	133	144	155	165	176	187	197	208	219	230	240	251	262	272
2,5	60	71	82	93	104	115	126	137	149	159	171	181	192	204	214	225	236	248	258	269	281
2,6	62	73	84	96	107	118	130	141	153	164	175	187	198	210	221	232	244	255	266	277	289

no possibility to produce roller blind with B2 fabrics
it is not possible to produce the roller blind with B2, A5N fabrics
no possibility to produce roller blind with B2, A5N, screen fabrics

Price list of roller blinds in Stella cassette - fabric from group B3, D1

Width

Height	0,4	0,5	0,6	0,7	0,8	0,9	1,0	1,1	1,2	1,3	1,4	1,5	1,6	1,7	1,8	1,9	2,0	2,1	2,2	2,3	2,4
0,4	32	35	40	44	48	52	57	61	65	69	74	77	82	86	90	95	98	103	107	111	115
0,5	33	38	43	47	52	57	60	66	70	75	80	84	89	93	98	103	108	112	117	122	126
0,6	35	40	45	50	55	60	66	71	76	81	86	91	96	101	106	112	116	121	126	131	137
0,7	37	43	48	54	59	65	70	76	81	87	92	98	103	109	114	120	125	131	136	142	147
0,8	39	45	50	57	63	68	74	81	87	92	99	105	111	116	123	128	135	140	146	152	158
0,9	40	48	53	60	66	73	79	86	92	98	105	111	117	124	130	137	143	150	156	163	169
1,0	42	50	56	63	70	77	84	90	97	104	111	118	125	132	138	146	152	159	166	173	180
1,1	44	52	59	66	73	81	88	96	103	110	117	125	132	139	146	154	161	169	176	183	190
1,2	46	54	62	69	77	85	92	101	108	116	123	132	139	147	155	162	170	178	186	194	201
1,3	48	56	64	72	81	89	97	105	114	122	130	138	146	155	162	171	179	187	195	204	212
1,4	50	58	67	76	84	93	101	110	119	128	136	145	154	162	171	179	188	197	205	214	222
1,5	52	60	70	79	88	97	106	115	124	133	143	152	161	170	179	188	197	206	215	224	234
1,6	54	63	73	82	91	101	111	120	130	139	149	158	168	178	186	196	206	215	225	234	244
1,7	55	65	75	85	95	105	115	125	135	145	155	165	175	185	195	205	215	225	235	245	255
1,8	58	67	78	88	99	109	119	130	140	151	162	172	182	193	203	214	224	234	244	255	265
1,9	59	70	81	92	103	113	124	135	146	156	167	179	190	200	211	222	232	244	255	265	276
2,0	61	72	84	95	106	118	129	140	151	162	174	185	196	208	219	230	242	253	264	276	286
2,1	63	75	86	98	109	121	134	145	157	168	180	191	204	215	227	239	251	263	274	286	297
2,2	64	77	89	101	114	125	138	150	162	175	187	199	211	223	235	247	260	272	284	296	309

B4 group fabric

Width

Height	0,4	0,5	0,6	0,7	0,8	0,9	1,0	1,1	1,2	1,3	1,4	1,5	1,6	1,7	1,8	1,9	2,0	2,1	2,2	2,3	2,4
0,4	36	41	47	52	58	63	68	74	79	84	90	95	100	106	111	116	121	127	132	138	143
0,5	39	45	51	58	64	70	75	82	88	94	100	106	112	118	124	130	137	142	149	155	161
0,6	42	49	56	63	69	76	83	90	97	104	110	117	124	131	138	145	151	158	165	172	179
0,7	45	53	60	68	75	83	91	98	106	113	121	128	136	144	151	159	166	174	181	189	196
0,8	48	56	64	73	81	89	98	106	114	123	131	140	148	156	165	172	181	189	197	206	214
0,9	51	60	69	79	87	97	105	115	123	132	141	150	159	169	177	186	195	205	214	223	232
1,0	54	64	74	84	93	103	113	123	132	142	151	162	171	181	190	201	210	220	230	240	250
1,1	57	68	78	88	99	110	120	131	141	152	162	172	183	194	204	215	225	236	246	256	267
1,2	60	71	82	94	105	116	127	139	150	161	172	184	195	206	218	229	240	251	263	274	285
1,3	63	75	87	99	111	123	135	147	159	171	183	195	207	219	230	243	255	267	278	290	302
1,4	66	79	92	104	117	130	142	155	168	180	193	206	219	231	244	256	269	282	295	308	320
1,5	69	82	96	109	123	136	150	163	176	190	204	217	230	244	257	271	284	297	311	325	338
1,6	72	87	100	114	129	143	157	171	185	200	214	228	242	256	270	285	299	313	327	341	355
1,7	75	90	105	120	135	150	165	180	195	209	224	239	254	269	284	299	313	328	343	359	373
1,8	79	94	109	125	140	156	171	188	203	219	235	250	265	281	297	313	328	344	359	375	391
1,9	81	97	114	130	147	163	179	195	212	228	245	261	278	294	310	327	343	360	376	392	409
2,0	84	101	118	136	152	170	187	203	221	238	255	272	289	307	323	341	358	375	392	409	426
2,1	87	105	123	141	158	176	195	212	230	248	265	283	301	319	337	355	373	391	408	426	444
2,2	90	109	127	146	165	183	202	220	239	258	276	295	313	331	350	369	387	406	424	443	462

Attention:

- The price of a roller shutter exceeding a given dimension is included in the higher range.
- Roller blinds, the width and height of which exceed the width of the fabric (A0 - 180 cm, others of the group A and C - 200 cm) have a fabric that consists of 2 parts welded together always horizontally.
- Roller shutters with a width of less than 0.5 m are counted as 0.5 m.
- Roller blinds made of fabrics with directed patterns from the group A5, A6, B3 have a standard height of 180 cm, above this height the fabric is cut from the length, which involves turning the pattern by 90 degrees.

Extra charges for roller blinds in Stella cassette

Printing on fabric (minimum conversion area of 1 m²)	73,60 €/m² of printed area
Visualization of the print	24,50 €
Painting of the cassette*	8,30 €/rm width
Painting of the weights*	2,70 €/rm width
Metal chain	5,70 €/rm height

***Note: Set of colours with standard extra charge - page 161. Painting in other colours - individual pricing. Painting elements extends lead time, PVC elements in standard colour**

Roller blind in cassette BELLISIMA SQUARE S, M

1. Cassette
2. Side of the cassette
3. Universal clip
4. Double-sided adhesive tape
5. Chain lock
6. Chain
7. Mechanism
8. Tube
9. Rolled bearing
10. Weights stopper
11. Weights
12. Blocking tape
13. Fabric
14. Mounting plate

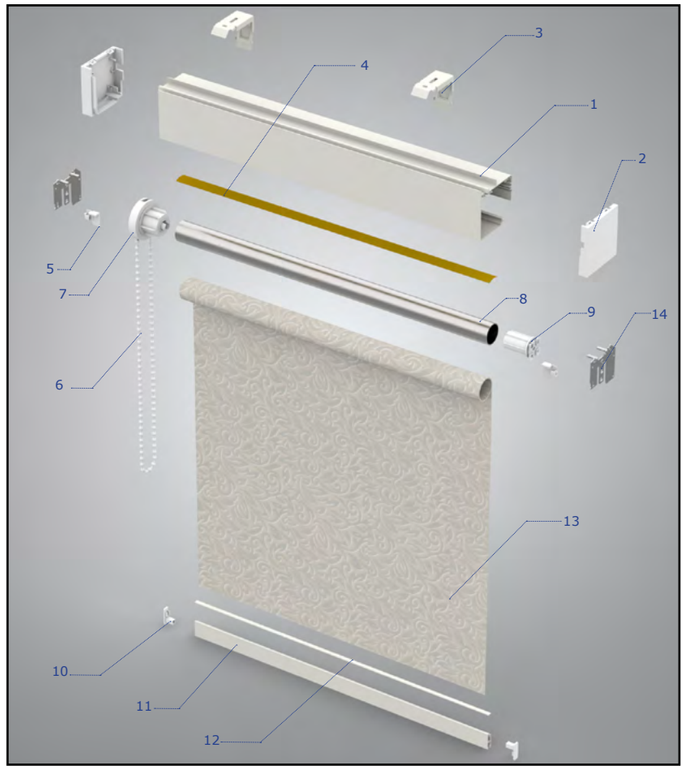

Available chains:

Height "h" LOOP	Colour	
100cm	white	grey
125cm		
150cm		
175cm		
200cm		
225cm		
250cm		

TECHNICAL INFORMATION		BELLISIMA SQUARE S	BELLISIMA SQUARE M
Dimensions of the cassette (mm)		71*73	90*90
Maximum width		220 cm	350 cm
Maximum area depending on fabric type	**transparent**	5 m²	9 m²
	rubberized	4 m²	8 m²
	screen	3 m²	7 m²
Diameter of ALU tube		28 i 30 mm	42 i 50 mm
Fabric narrower than total width (mm)		32 mm - manual, 36 mm - for motor	
Spring drive		S-28	M-38
Side guidance - fixation		yes	yes
Colours of cassette, weights, guides		white	
		silver anode	
Colours of PVC elements		white	
		grey	

Price list of roller blinds in Bellisima Square S cassette fabric from group A0, A1, A2

Width

Height	0,5	0,6	0,7	0,8	0,9	1,0	1,1	1,2	1,3	1,4	1,5	1,6	1,7	1,8	1,9	2,0	2,1	2,2
1,0	59	65	70	76	82	88	94	100	105	111	117	126	132	137	144	149	158	164
1,1	59	65	71	77	83	89	95	101	107	113	119	128	134	140	146	152	161	167
1,2	60	66	72	78	85	91	97	103	109	115	121	130	136	142	149	155	164	170
1,3	60	67	73	80	86	92	98	105	111	117	124	132	139	145	151	158	167	173
1,4	62	68	74	81	87	94	100	106	113	119	125	135	141	148	154	160	170	176
1,5	62	68	75	82	88	95	101	108	114	121	127	137	144	150	157	163	173	180
1,6	63	69	76	83	89	96	103	110	116	123	130	140	146	153	160	166	175	182
1,7	64	71	77	84	91	98	105	112	118	125	132	141	148	155	162	169	179	186
1,8	65	72	78	85	92	99	106	113	120	127	134	144	151	158	165	172	181	189
1,9	65	72	79	86	94	100	108	115	122	129	136	146	153	160	167	174	185	192
2,0	65	73	80	87	95	102	109	116	124	131	138	148	155	163	170	177	187	195
2,1	66	74	81	89	96	104	111	118	125	133	140	150	158	165	173	180	190	198
2,2	67	75	82	90	97	105	113	120	127	135	142	153	160	168	175	183	194	201
2,3	68	76	83	91	99	106	114	121	129	137	145	155	163	171	178	186	196	
2,4	68	76	85	92	100	108	115	123	131	139	146	157	165	173	181	189		
2,5	69	77	85	93	101	109	117	125	133	140	149	160	167	175	183	191		
2,6	70	78	86	95	103	110	118	126	135	142	151	162	170	178	186			
2,7	71	79	87	95	104	112	120	128	136	145	153	164	172	180				
2,8	72	80	88	97	105	113	122	130	139	146	155	166	175					
2,9	72	81	89	98	106	115	123	132	140	149	157	168	177					
3,0	73	82	91	99	107	116	125	133	142	151	159	171						

B0 group fabric, Paradise, Paradise Silver

Width

Height	0,5	0,6	0,7	0,8	0,9	1,0	1,1	1,2	1,3	1,4	1,5	1,6	1,7	1,8	1,9	2,0	2,1	2,2
1,0	60	66	72	79	85	91	97	104	109	116	122	131	137	143	150	155	165	171
1,1	61	67	74	80	86	93	99	105	112	118	124	134	140	147	153	160	169	175
1,2	62	69	75	81	88	95	101	107	114	121	127	137	143	149	156	162	172	179
1,3	63	70	76	83	90	96	103	110	116	124	130	139	146	153	160	166	176	182
1,4	64	70	77	84	91	98	105	112	119	125	132	142	149	156	163	170	179	186
1,5	65	71	79	85	93	100	107	114	121	128	135	145	152	159	166	173	183	191
1,6	65	72	80	87	94	101	109	116	123	130	138	148	155	163	170	177	187	194
1,7	66	74	81	89	96	104	111	118	125	133	140	150	158	165	173	180	190	198
1,8	67	75	82	90	97	105	113	120	128	135	142	154	161	169	176	184	194	202
1,9	68	76	83	91	99	107	115	122	130	137	145	156	164	171	179	187	198	205
2,0	69	77	85	92	100	108	116	124	132	140	148	159	166	175	183	190	201	209
2,1	70	78	86	95	102	110	118	126	135	142	150	162	170	178	186	194	205	213
2,2	71	79	87	95	104	112	121	128	137	145	153	165	172	181	189	197	209	216
2,3	72	80	89	97	105	114	122	130	139	147	156	167	175	185	193	201	212	
2,4	72	81	90	98	107	115	124	132	141	150	158	170	179	187	196	205		
2,5	73	82	91	100	108	117	126	135	144	152	161	173	181	190	199	208		
2,6	75	83	92	101	110	119	128	137	146	155	164	175	184	194	203			
2,7	75	84	93	102	112	121	130	139	148	157	166	178	188	197				
2,8	76	86	95	104	113	123	132	141	150	160	169	181	190					
2,9	77	86	96	105	115	124	133	143	153	162	172	184	194					
3,0	78	88	98	107	116	126	136	145	155	165	174	187						

no possibility to produce roller blind with B0 fabrics

Bellisima Square S cassette roller blind price list fabric from group A4, B1, C1, Glamour, Elegance, Imagine Gold

Width

Height	0,5	0,6	0,7	0,8	0,9	1,0	1,1	1,2	1,3	1,4	1,5	1,6	1,7	1,8	1,9	2,0	2,1	2,2
1,0	65	72	79	86	93	100	108	115	121	129	137	146	153	160	167	174	185	192
1,1	66	73	81	88	95	103	110	117	125	133	140	150	158	165	172	180	190	198
1,2	67	75	83	90	98	106	114	121	129	136	144	155	162	170	178	185	196	204
1,3	69	77	85	93	100	108	116	124	132	140	148	159	167	175	183	191	201	209
1,4	70	78	86	95	103	111	120	127	136	144	152	163	171	180	188	196	207	215
1,5	72	80	88	97	105	114	122	130	139	148	156	167	176	185	193	201	213	222
1,6	73	81	90	99	107	116	125	134	143	151	160	172	180	190	198	207	218	227
1,7	74	84	92	101	110	120	128	137	146	155	164	176	185	194	203	212	224	233
1,8	76	85	94	104	113	122	131	140	149	159	168	180	190	199	208	218	229	239
1,9	77	87	96	106	115	124	134	144	153	162	172	185	194	203	213	222	235	245
2,0	78	88	98	107	117	127	137	147	157	166	176	189	198	208	218	228	240	250
2,1	80	90	100	110	120	130	140	150	160	170	180	193	204	213	223	234	246	256
2,2	81	91	101	112	122	133	143	153	164	174	184	198	207	218	228	238	252	262
2,3	82	93	104	114	125	135	146	156	167	178	188	201	212	223	234	244	258	
2,4	84	95	106	116	127	138	149	160	171	182	192	206	217	227	239	250		
2,5	85	97	108	118	129	140	152	163	174	185	196	210	221	232	244	255		
2,6	87	98	109	121	132	143	155	166	178	189	200	215	226	237	249			
2,7	88	100	111	123	135	146	157	170	181	193	204	219	230	242				
2,8	90	101	113	125	137	149	161	173	185	196	208	223	235					
2,9	91	103	115	127	139	152	163	176	188	200	212	227	240					
3,0	92	105	117	129	142	154	167	179	191	204	216	232						

no possibility to produce roller blind from B1 fabrics

B2, A5, Screen fabric

Width

Height	0,5	0,6	0,7	0,8	0,9	1,0	1,1	1,2	1,3	1,4	1,5	1,6	1,7	1,8	1,9	2,0	2,1	2,2
1,0	72	80	88	97	105	114	122	131	139	148	156	167	176	184	193	201	213	221
1,1	73	82	91	100	109	118	126	135	145	153	162	174	183	191	200	209	221	230
1,2	75	85	94	103	113	122	131	140	149	159	168	180	189	198	208	217	229	239
1,3	77	88	97	107	116	126	135	145	155	165	174	186	196	206	215	226	238	247
1,4	80	90	99	110	120	130	140	150	160	170	180	193	203	213	223	233	246	256
1,5	82	92	102	113	123	134	144	155	165	176	186	199	210	220	231	241	255	265
1,6	83	94	105	116	127	138	149	160	170	181	192	206	216	228	238	250	263	274
1,7	85	97	108	120	131	142	153	165	175	187	198	212	223	234	246	257	271	283
1,8	88	100	111	123	134	146	157	169	180	192	204	219	230	242	254	265	280	292
1,9	90	102	114	126	138	150	162	174	186	198	210	225	237	249	261	273	288	300
2,0	91	104	116	129	141	154	166	179	191	204	216	231	244	256	269	281	296	309
2,1	94	106	119	132	145	158	171	184	196	209	222	238	251	264	276	289	305	318
2,2	96	109	122	135	149	162	175	188	202	215	228	245	257	271	284	297	314	326
2,3	98	112	125	139	152	166	179	193	206	220	235	250	264	278	292	305	322	
2,4	100	114	128	142	156	170	184	198	212	226	240	257	271	285	299	313		
2,5	102	116	131	145	160	174	189	203	217	231	246	263	278	292	307	321		
2,6	104	118	134	148	163	178	193	208	222	237	252	270	285	300	315			
2,7	106	121	136	151	167	182	197	212	228	243	258	276	292	307				
2,8	108	124	139	155	170	186	202	218	233	248	264	283	299					
2,9	110	126	142	158	174	190	206	222	238	254	270	289	305					
3,0	112	129	145	161	178	194	211	227	243	260	276	296						

no possibility to produce roller blind with screen and B2 type fabrics
no possibility to produce roller blind with screen type fabrics

Price list of roller blinds in Bellisima
Square S cassette fabric from group B3, D1

Width

Height	0,5	0,6	0,7	0,8	0,9	1,0	1,1	1,2	1,3	1,4	1,5	1,6	1,7	1,8	1,9	2,0	2,1	2,2
1,0	76	86	95	105	114	124	133	143	152	162	171	183	193	202	212	221	234	243
1,1	79	89	99	109	118	129	139	148	159	169	178	191	201	211	221	231	244	254
1,2	81	92	102	113	123	134	145	155	165	175	186	200	210	220	230	241	255	265
1,3	84	95	106	117	128	139	150	161	171	183	194	207	219	229	240	251	265	276
1,4	87	98	109	121	132	144	155	166	178	190	201	215	227	239	250	261	275	287
1,5	89	101	113	125	137	149	161	172	185	197	208	223	236	247	260	271	286	299
1,6	91	104	116	129	141	154	166	179	191	204	216	232	244	256	269	281	296	309
1,7	94	107	120	133	146	159	172	185	198	210	223	239	252	265	278	291	307	320
1,8	97	110	123	137	150	164	177	191	204	218	231	247	261	275	288	301	317	331
1,9	99	113	127	141	155	169	183	197	210	224	238	255	270	283	297	311	328	342
2,0	101	116	130	145	160	174	188	203	217	232	246	263	278	292	307	321	338	353
2,1	104	119	134	149	164	179	194	209	224	238	253	271	287	301	316	331	349	364
2,2	107	122	137	153	169	184	200	214	230	245	261	280	295	310	326	341	360	375
2,3	109	125	141	157	173	189	205	221	236	253	269	287	303	320	335	351	370	
2,4	112	128	145	161	178	194	210	226	244	260	276	295	312	328	345	361		
2,5	114	131	149	165	182	199	216	233	250	266	284	303	320	337	354	371		
2,6	117	134	152	169	187	204	221	239	256	273	291	311	328	346	364			
2,7	120	137	155	173	191	209	227	245	263	281	299	320	337	355				
2,8	122	140	159	178	196	214	232	251	270	287	306	328	346					
2,9	125	143	162	181	200	219	238	257	276	295	314	335	355					
3,0	127	146	166	185	205	224	244	263	282	302	321	344						

no possibility to produce roller blind with B3 fabrics

B4 group fabric

Width

Height	0,5	0,6	0,7	0,8	0,9	1,0	1,1	1,2	1,3	1,4	1,5	1,6	1,7	1,8	1,9	2,0	2,1	2,2
1,0	91	104	116	128	140	153	165	178	190	202	215	230	242	254	267	279	295	307
1,1	95	108	121	134	147	161	174	187	200	213	226	242	256	269	282	295	311	325
1,2	99	113	127	140	155	169	183	196	210	224	238	255	269	283	297	310	328	342
1,3	103	118	132	147	162	177	191	206	220	236	250	268	283	297	312	327	344	359
1,4	107	122	138	154	169	185	200	215	231	246	262	280	296	312	327	342	360	376
1,5	111	127	143	160	176	192	209	225	241	258	273	293	310	326	342	358	377	394
1,6	115	131	149	166	183	200	217	235	251	269	286	306	323	340	357	374	394	411
1,7	119	137	155	173	190	209	226	244	262	280	297	318	336	354	372	390	410	429
1,8	123	142	160	179	197	216	235	254	272	291	309	331	350	369	387	406	427	446
1,9	127	146	165	185	205	224	244	263	282	301	321	344	363	382	402	421	444	
2,0	130	151	171	191	212	232	252	272	293	313	333	356	376	397	417	437		
2,1	135	155	177	198	219	240	261	282	303	324	345	369	390	411	432			
2,2	139	160	182	204	226	248	270	291	313	335	357	382	403	425				
2,3	143	165	188	211	233	255	278	301	323	346	369	394	417					
2,4	146	170	194	217	240	264	287	310	334	358	380	407						
2,5	150	175	199	223	247	271	296	320	344	368	392	419						
2,6	155	180	205	230	255	279	304	329	354	379	404							
2,7	159	184	210	236	262	288	313	339	365	391								
2,8	163	189	216	243	269	295	322	349	375	401								
2,9	166	194	221	249	276	303	330	358	385									
3,0	171	199	227	255	283	311	340	367	395									

Price list of roller blinds in Bellisima
Square M cassette fabric from group A0, A1, A2

Width

Height	0,5	0,6	0,8	1,0	1,2	1,4	1,6	1,8	2,0	2,2	2,4	2,6	2,8	3,0	3,2	3,4	3,5
1,0	88	99	119	140	160	181	205	225	246	270	300	321	341	362	407	428	440
1,1	89	100	121	141	162	182	207	228	248	273	304	325	345	366	411	434	445
1,2	90	100	121	142	164	185	209	231	251	276	308	328	350	370	416	439	449
1,3	91	101	122	144	165	186	211	232	254	279	311	332	353	375	420	443	454
1,4	91	102	124	145	167	189	214	235	257	282	314	335	357	379	425	448	459
1,5	92	103	125	146	169	190	216	238	260	285	318	339	361	383	429	452	464
1,6	92	104	126	148	171	192	218	240	262	288	321	343	365	387	434	457	469
1,7	94	105	127	149	172	195	220	243	266	291	324	346	369	391	439	462	474
1,8	94	106	128	151	174	196	223	245	268	294	327	350	373	395	442	466	478
1,9	95	106	129	153	175	199	225	248	271	297	331	354	377	400	447	471	484
2,0	95	107	130	154	177	200	227	250	273	300	334	358	381	404	451	476	488
2,1	96	108	132	155	179	202	229	253	276	304	337	361	385	408	456	481	493
2,2	97	109	133	157	180	205	232	255	280	307	341	365	389	412	460	485	498
2,3	98	110	134	158	182	207	234	258	282	310	344	368	393	416	465	490	502
2,4	99	111	135	160	184	208	236	261	285	313	348	372	396	421	469	495	508
2,5	100	112	136	161	186	210	238	263	288	316	351	375	400	425	474	500	513
2,6	100	113	137	162	187	212	240	266	291	319	354	379	404	429	478	505	
2,7	100	113	139	164	189	214	243	268	294	322	358	383	408	433	483		
2,8	101	114	140	165	191	216	245	271	296	326	361	386	412	437	487		
2,9	103	115	140	167	192	218	247	273	299	328	365	390	416	442			
3,0	103	116	142	168	194	220	250	276	302	332	368	394	420	446			
3,1	104	117	143	169	196	222	252	278	305	335	371	398	424				
3,2	105	118	145	171	198	224	254	281	308	338	375	401	428				
3,3	105	119	145	172	199	226	256	284	310	341	378	405					
3,4	106	119	146	174	201	228	259	286	313	344	381	408					
3,5	107	121	148	175	202	230	261	288	316	347	385						

B0 group fabric, Paradise, Paradise Silver

Width

Height	0,5	0,6	0,8	1,0	1,2	1,4	1,6	1,8	2,0	2,2	2,4	2,6	2,8	3,0	3,2	3,4	3,5
1,0	90	101	122	143	164	185	210	231	252	277	308	330	351	372	417	440	451
1,1	91	102	124	145	166	187	213	234	256	281	313	335	356	377	423	446	457
1,2	91	103	125	146	168	190	215	238	259	285	317	339	360	383	428	452	463
1,3	93	104	125	148	170	193	218	240	263	289	321	343	365	388	434	457	469
1,4	94	105	128	150	172	195	221	244	266	292	325	348	370	393	440	463	475
1,5	95	106	129	151	175	197	224	246	270	296	330	352	375	398	445	469	481
1,6	95	107	130	154	177	200	227	250	273	300	334	357	380	403	450	475	487
1,7	96	108	131	155	179	202	230	253	277	304	337	361	385	408	456	481	493
1,8	97	109	133	157	181	205	232	256	280	307	341	366	390	413	461	487	499
1,9	98	110	134	159	183	207	235	260	284	311	346	370	395	419	467	493	506
2,0	99	111	136	160	185	210	238	262	287	315	350	375	399	424	473	498	512
2,1	100	112	137	162	187	212	240	265	290	319	354	379	404	429	478	504	517
2,2	101	113	139	164	189	215	244	268	294	323	358	384	409	434	484	510	524
2,3	102	115	140	166	191	217	246	272	297	326	363	388	414	439	489	516	529
2,4	103	115	141	167	194	219	249	275	301	330	367	393	419	445	495	522	535
2,5	104	117	143	169	196	222	252	278	304	334	371	397	423	450	500	528	542
2,6	105	118	144	171	197	224	254	281	308	338	375	402	428	455	505	534	548
2,7	105	119	146	173	200	226	257	284	311	342	379	406	433	460	511	540	554
2,8	106	120	147	174	202	229	260	287	315	346	384	410	438	465	517	545	560
2,9	107	121	148	176	204	232	263	290	318	350	387	415	443	470	522	551	565
3,0	108	122	150	178	206	234	265	294	322	353	391	420	448	475	528	557	572
3,1	109	123	151	180	208	236	269	297	325	357	396	424	452	481	533	563	578
3,2	110	124	153	181	210	239	271	300	329	361	400	428	457	486	539	569	584
3,3	110	125	154	183	212	241	273	303	332	365	404	433	462	491	545	575	590
3,4	112	126	155	185	214	244	277	306	336	369	408	438	467	496	550	581	596
3,5	113	128	157	187	216	246	280	309	339	372	412	442	472	501	555	587	602

no possibility to produce roller blind with B0 fabrics

Bellisima Square M cassette roller blinds price list
fabric from group A4, B1, C1, Glamour, Elegance, Imagine Gold

Width

Height	0,5	0,6	0,8	1,0	1,2	1,4	1,6	1,8	2,0	2,2	2,4	2,6	2,8	3,0	3,2	3,4	3,5
1,0	95	106	129	153	175	198	225	248	271	297	330	354	377	400	447	471	484
1,1	96	108	132	155	179	202	230	253	276	303	338	361	384	408	456	481	493
1,2	97	109	134	157	182	206	233	258	282	309	344	368	392	416	465	490	502
1,3	99	111	135	160	185	210	238	262	287	316	350	375	400	424	473	499	512
1,4	100	112	138	163	188	213	242	267	293	321	357	382	407	432	482	508	521
1,5	101	115	140	165	191	217	246	272	298	327	363	389	415	440	490	517	530
1,6	103	116	142	169	195	221	251	277	303	333	370	395	422	448	499	526	540
1,7	105	118	144	171	198	225	255	281	309	339	376	402	429	456	507	535	549
1,8	106	120	146	174	201	228	259	287	313	345	382	410	437	464	515	544	558
1,9	107	121	149	177	204	232	264	292	319	350	389	416	444	472	524	553	568
2,0	108	123	151	179	208	236	268	296	324	356	395	424	452	480	533	562	577
2,1	109	124	153	182	210	240	272	301	329	362	401	430	459	488	541	571	586
2,2	111	125	155	185	214	244	276	305	335	368	408	437	466	496	550	580	596
2,3	112	128	157	187	217	247	281	311	340	374	414	444	474	504	558	589	605
2,4	114	129	160	190	220	251	285	315	346	380	421	451	481	512	566	598	614
2,5	115	131	162	193	224	255	289	320	351	386	427	458	489	520	575	607	624
2,6	116	132	164	195	227	259	293	325	357	392	433	465	496	528	583	616	
2,7	118	134	166	198	230	262	298	329	362	397	440	472	504	536	592		
2,8	119	136	168	201	234	266	302	335	367	404	446	479	512	544	600		
2,9	121	137	170	204	236	270	306	339	373	409	453	486	519	552			
3,0	122	139	172	206	240	273	310	344	378	415	459	493	526	560			
3,1	124	140	174	209	243	277	315	349	384	421	466	500	534				
3,2	125	142	177	211	246	281	319	354	389	427	472	506	541				
3,3	126	144	179	214	250	285	323	359	394	433	478	514					
3,4	128	145	181	217	252	288	328	363	400	439	484	520					
3,5	129	147	183	220	255	292	332	368	404	444	491						

no possibility to produce roller blind from B1 fabrics

B2, A5, Screen fabric

Width

Height	0,5	0,6	0,8	1,0	1,2	1,4	1,6	1,8	2,0	2,2	2,4	2,6	2,8	3,0	3,2	3,4	3,5
1,0	101	115	140	166	191	217	246	272	298	327	362	389	414	440	490	516	530
1,1	103	117	144	170	196	222	253	279	305	336	373	400	425	452	503	531	545
1,2	105	119	146	173	201	228	259	287	314	345	382	410	437	464	515	545	558
1,3	108	121	149	178	205	234	265	293	322	354	392	420	448	476	529	558	572
1,4	110	124	153	182	210	240	272	301	330	362	401	430	459	488	541	571	586
1,5	112	126	156	185	215	245	278	308	338	371	411	440	470	500	554	585	600
1,6	113	129	160	190	221	250	285	315	345	380	420	451	482	512	567	599	614
1,7	116	131	162	193	225	256	291	322	354	389	430	461	493	524	580	612	628
1,8	117	134	166	198	230	262	297	330	361	397	440	472	504	536	592	626	642
1,9	120	136	169	202	235	268	304	337	370	406	450	482	515	548	605	639	656
2,0	121	139	172	206	240	273	310	344	377	415	459	493	526	560	618	653	670
2,1	123	141	175	210	244	279	317	351	385	424	468	503	538	572	630	666	684
2,2	126	143	179	214	249	285	323	358	394	433	478	513	549	584	644	680	698
2,3	128	146	182	218	254	290	330	366	402	441	488	524	560	595	656	694	712
2,4	130	148	185	222	259	295	336	373	410	450	498	534	571	608	669	707	726
2,5	132	151	188	226	264	301	342	380	418	459	507	545	582	620	682	720	740
2,6	134	153	191	230	268	307	349	388	426	468	516	555	594	632	694	734	
2,7	136	155	195	234	273	312	355	394	434	476	526	565	605	644	707		
2,8	138	158	198	238	278	318	362	402	442	486	536	575	616	655	720		
2,9	140	160	201	242	283	324	368	409	450	494	545	586	627	668			
3,0	142	163	204	246	288	329	375	416	458	503	555	597	638	680			
3,1	144	165	207	250	292	335	381	423	466	512	565	607	649				
3,2	146	168	211	254	297	341	387	431	474	521	574	617	661				
3,3	148	170	214	258	302	346	393	438	482	530	584	628					
3,4	150	172	217	262	307	352	400	445	490	539	593	638					
3,5	153	175	221	266	311	358	407	452	498	547	603						

no possibility to produce roller blind with B2 fabrics
no possibility to produce roller blinds from screen fabrics

Price list of roller blinds in Bellisima Square M cassette
fabric from group B3,D1

Width

Height	0,5	0,6	0,8	1,0	1,2	1,4	1,6	1,8	2,0	2,2	2,4	2,6	2,8	3,0	3,2	3,4	3,5
1,0	106	120	148	176	203	231	262	290	318	349	386	415	442	470	522	550	565
1,1	109	123	152	180	210	238	270	299	328	360	399	428	456	485	538	568	583
1,2	111	126	156	185	215	245	278	309	338	371	411	441	470	500	554	585	600
1,3	114	129	160	191	221	252	286	317	348	382	423	454	484	515	570	602	618
1,4	117	132	164	196	227	259	294	326	358	393	435	466	498	530	586	619	635
1,5	119	135	168	200	234	266	302	335	368	404	447	480	512	545	602	636	653
1,6	121	139	172	206	240	273	310	344	377	415	459	492	526	559	618	653	670
1,7	124	141	176	210	245	280	318	353	388	426	471	505	540	575	634	670	688
1,8	126	145	180	216	251	287	326	362	397	437	483	519	554	590	650	687	705
1,9	129	147	184	221	257	294	335	371	408	448	495	531	568	605	666	704	723
2,0	131	150	188	226	264	301	342	380	417	459	507	545	582	620	682	720	740
2,1	134	153	192	231	269	308	350	389	427	470	519	558	596	635	697	737	758
2,2	137	156	196	236	275	315	358	398	438	481	531	570	610	650	714	755	775
2,3	139	160	200	241	281	322	367	407	448	491	543	583	624	664	730	771	792
2,4	142	162	204	246	287	329	374	416	458	503	555	596	638	680	745	788	810
2,5	145	166	208	251	294	336	382	425	468	514	567	610	652	695	762	805	828
2,6	147	169	212	256	300	343	390	435	478	525	579	623	666	710	777	823	
2,7	149	172	217	261	305	350	399	443	488	536	591	635	680	725	793		
2,8	152	175	220	266	312	357	406	452	498	547	603	648	694	739	809		
2,9	155	178	224	271	318	365	415	461	508	558	615	662	708	755			
3,0	157	181	228	276	324	371	422	470	518	569	627	675	722	769			
3,1	160	184	232	281	330	378	431	479	528	580	639	687	736				
3,2	162	187	237	286	336	385	439	488	538	591	651	700	750				
3,3	164	190	240	291	342	392	446	497	548	602	663	713					
3,4	167	193	244	296	348	399	455	506	558	613	675	726					
3,5	170	196	249	301	353	407	463	515	567	624	687						

no possibility to produce roller blind with B3 fabrics

B4 group fabric

Width

Height	0,5	0,6	0,8	1,0	1,2	1,4	1,6	1,8	2,0	2,2	2,4	2,6	2,8	3,0	3,2	3,4	3,5
1,0	121	138	171	205	238	272	309	342	376	412	456	490	523	557	615	649	667
1,1	125	142	178	213	248	282	322	356	391	430	476	511	546	581	640	677	695
1,2	129	147	184	220	257	294	334	371	407	448	495	531	568	605	665	704	722
1,3	133	152	190	229	267	305	346	385	423	465	514	552	590	628	691	730	750
1,4	137	156	197	236	276	316	359	399	439	482	532	572	612	652	716	757	778
1,5	141	162	203	244	286	327	372	413	455	500	551	593	634	675	741	784	805
1,6	145	166	210	252	295	338	385	427	470	517	570	613	656	699	766	811	833
1,7	149	171	215	260	305	349	397	441	487	534	589	634	678	723	792	837	860
1,8	153	176	222	268	314	360	410	456	502	552	608	655	700	746	817	864	888
1,9	157	180	228	276	324	371	423	471	518	569	628	675	723	770	843	891	916
2,0	160	185	235	284	333	382	435	484	533	586	646	696	745	794	868	918	943
2,1	164	190	241	292	342	393	448	499	549	604	665	716	767	818	892	945	971
2,2	169	195	247	300	352	405	460	513	565	621	684	736	789	842	918	972	999
2,3	173	200	254	308	361	416	474	528	581	638	703	757	811	865	943	999	1026
2,4	177	204	260	315	371	426	486	541	597	656	722	778	833	889	968	1025	1054
2,5	181	210	266	324	381	438	498	556	613	674	741	798	855	913	994	1052	1082
2,6	185	214	272	331	390	449	511	570	629	691	760	819	877	936	1019	1079	1109
2,7	188	219	280	340	400	460	524	584	645	708	779	839	900	960	1044	1106	1137
2,8	192	223	285	347	409	471	537	598	660	726	798	860	922	983	1070	1133	1165
2,9	197	228	291	355	419	482	549	612	676	743	817	881	944	1007	1095	1160	1192
3,0	201	233	298	363	428	493	562	627	692	761	836	901	966	1031	1120	1186	1220
3,1	205	238	304	371	438	504	575	641	708	778	855	922	988	1055	1145	1213	1247
3,2	209	243	311	379	447	515	587	655	724	795	874	942	1010	1078	1171	1240	1275
3,3	212	247	317	387	457	526	599	670	739	813	893	963	1032	1102	1196	1267	1303
3,4	216	252	323	395	466	538	612	684	755	830	911	983	1054	1125	1221	1294	1330
3,5	221	257	330	403	475	549	625	698	771	847	931	1004	1077	1150	1246	1321	1358

- Attention:
- The price of a roller shutter exceeding a given dimension is included in the higher range.
- Roller shutters with a width of less than 0.5 m are counted as 0.5 m.
- It is recommended to view fabrics against the light to avoid colour illusions. The colours of fabrics in the samples books are illustrative colours, individual batches of products may differ in shades. Colour differences in the shades of fabrics do not constitute grounds for complaint.
- Roller blinds, the width and height of which exceed the width of the fabric (A0 - 180 cm, others of the group A and C - 200 cm) have a fabric that consists of 2 parts welded together always horizontally.
- Roller blinds made of fabrics with directed patterns from the group A5, A6, B3 have a maximum height of 180 cm, above this height the fabric is cut from the length, which involves turning the pattern by 90 degrees.
- The table contains only price ranges. In the selection of dimensions, please follow the technical data.

Extra charges for roller blinds in Bellisima Square M, S cassette

Printing on fabric (minimum conversion area of 1 m2)	73,60 €/m² of printed area
Visualization of the print	24,50 €
Guidance rails	46,60 €/m
Side guidance (fixation) floor or wall	60,00 €/set
Painting of cassette S in RAL* colour	15,20 €/rm width
Painting of cassette M in RAL* colour	18,90 €/rm width
Painting of the largo bell weights in RAL* colour	3,20 €/rm width
Painting of bellisma weights in RAL* colour	5,90 €/rm width
Painting of the guides in RAL* colour	18,60 €/rm height
Spring drive S-28 for BELLISIMA	28,60 €/set
M-38 spring drive for BELLISIMA	36,50 €/set
For motors and electric control see p.146-147	

Note: Set of colours with a standard extra charge - page 161. Painting in other colours - individual pricing.

Painting elements extends lead time, PVC elements in standard colour

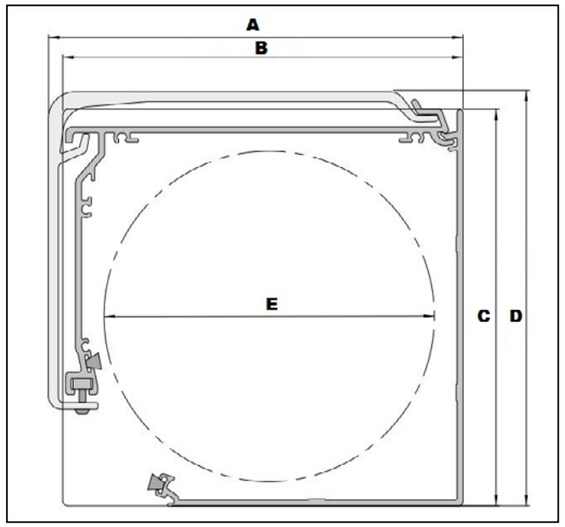

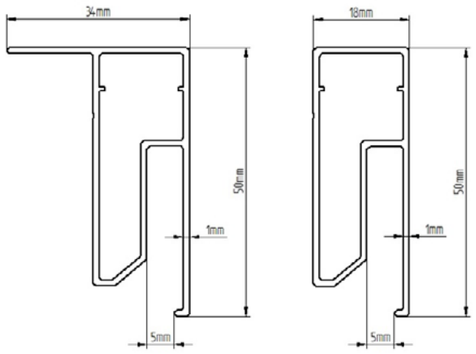

Angle guidance rail Bellisima for side assembly

Guidance rail Bellisima for pass-through assembly

Dimension sign / Roller blind size	A	B	C	D	Maximum dimension E
	[mm]	[mm]	[mm]	[mm]	ø [mm]
S	74	71	73	79	57
M	93	90	90	96	75

BELLISIMA SQUARE with guidance rails extra charge (see the table of extra charges)

Assembly

Bellisima

Bellisima with slides

TRIOLA 2 day-night roller blind

1. Triola 2 hanger
2. Mechanism
3. Support roller
4. 38 mm plate
5. Operating chain
6. Chain connector
7. Ø16 mm tube
8. Weights
9. D/N weights cap
10. Fabric D/N
11. Plug
12. Load-bearing profile
13. Load-bearing profile hanger
14. Tape lock
15. Double-sided adhesive tape

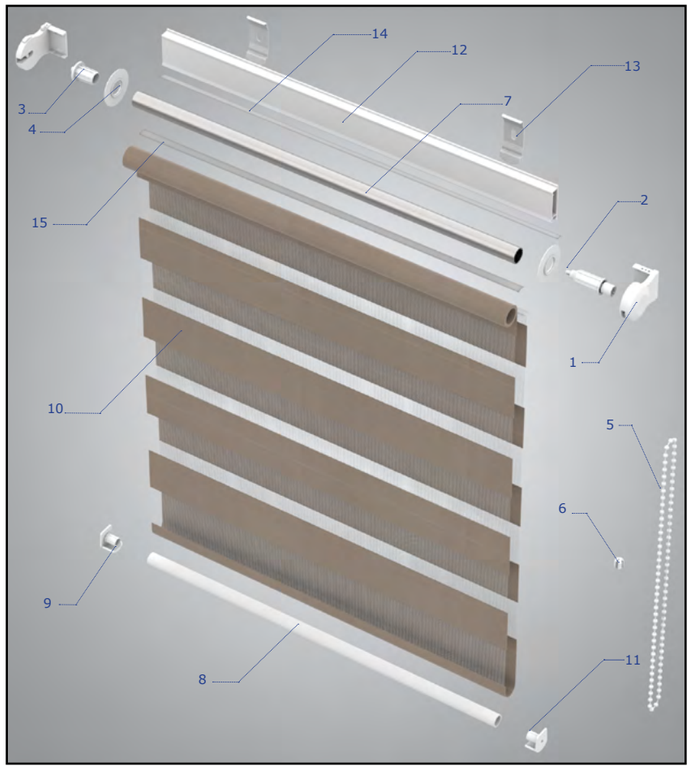

(over the width of 140 cm - maximum height of 180 cm)

TECHNICAL INFORMATION		TRIOLA 2 D/N
Minimum width		20 cm
Maximum width		150 cm
Maximum height		220 cm
Fabric narrower than total width		3,9 cm
Colours of hangers, load-bearing profile	white	RAL 9016
	light brown	RAL 8008
	brown	RAL 8017
	anthracite	RAL 7016
Colour of the weights	white	RAL 9016
	brown	RAL 8017

Attention:
Perfect positioning of the strips perfectly the same height for several blinds is possible only with a set of blinds in the same height and a sum of widths cannot be higher than the width of the fabric beam. It is recommended to view fabrics against the light to avoid colour illusions. Colours of fabrics in the samples books are illustrative colours, individual batches of products may differ in shades. Colour differences in the shades of fabrics do not constitute grounds for complaint.

Price list of Triola 2 day-night roller blind

Width / Height

Height	0,5	0,6	0,7	0,8	0,9	1,0	1,1	1,2	1,3	1,4	1,5
1,0	26	29	34	38	42	47	50	55	59	64	68
1,1	27	31	35	40	46	50	54	58	63	66	72
1,2	28	33	38	42	48	52	56	61	65	69	73
1,3	30	35	40	45	49	54	58	62	66	72	76
1,4	31	38	41	46	50	55	60	64	68	73	78
1,5	33	38	42	47	51	56	62	65	71	75	80
1,6	34	39	43	49	53	58	63	67	72	77	82
1,7	35	40	45	49	54	60	64	69	74	79	85
1,8	35	40	46	50	55	62	65	72	76	81	86
1,9	36	41	47	51	57	62	67	72	78	83	
2,0	37	41	48	53	58	64	69	74	80	85	
2,1	38	42	49	54	60	65	71	76	81	87	
2,2	38	44	49	55	62	66	72	78	84	89	

Zakynthos Collection

Price list of Triola 2 day-night roller blinds

Width / Height

Height	0,5	0,6	0,7	0,8	0,9	1,0	1,1	1,2	1,3	1,4	1,5
1,0	29	33	39	43	48	53	58	63	67	73	78
1,1	30	35	40	46	51	57	62	67	72	76	82
1,2	32	38	44	49	55	60	65	71	75	80	85
1,3	34	40	46	51	56	62	67	73	78	84	89
1,4	35	42	48	54	59	65	70	76	81	86	92
1,5	38	44	49	55	60	66	73	78	84	90	95
1,6	39	45	50	57	63	69	75	81	87	93	99
1,7	40	47	53	59	65	71	77	83	89	95	103
1,8	41	48	55	60	67	74	79	86	92	99	105
1,9	42	49	56	62	69	76	82	89	95	102	
2,0	43	50	57	64	71	78	84	91	98	105	
2,1	45	51	59	66	73	80	87	94	100	108	
2,2	45	53	60	68	75	82	89	97	104	111	

Spring collection, Java, till the stocks lasts: Spring 1-8 and 13

Price list of Triola 2 day-night roller blinds

Width / Height

Height	0,5	0,6	0,7	0,8	0,9	1,0	1,1	1,2	1,3	1,4	1,5
1,0	35	41	48	54	60	65	72	78	85	91	97
1,1	38	45	51	58	64	71	77	84	90	97	103
1,2	40	47	54	62	68	75	82	89	95	103	110
1,3	42	50	57	65	72	80	87	94	101	109	116
1,4	45	53	60	68	76	84	91	99	106	114	121
1,5	47	55	64	72	79	87	95	103	112	119	127
1,6	49	58	65	74	83	91	100	108	116	125	133
1,7	51	60	68	77	86	94	104	112	121	129	138
1,8	53	62	72	80	89	99	107	116	126	135	143
1,9	55	64	73	83	92	102	112	121	130	140	
2,0	56	66	76	86	95	105	115	126	135	145	
2,1	58	69	78	89	99	110	119	129	140	150	
2,2	60	71	81	92	103	113	124	134	145	154	

Marina Collection, Cedro, Paradise, Paradise Silver, Glamour, Elegance, Imagine Gold, Jazz, Baroque, Chic, Borneo, Skyros

Price list of Triola 2 day-night roller blinds

Width / Height

Height	0,5	0,6	0,7	0,8	0,9	1,0	1,1	1,2	1,3	1,4	1,5
1,0	45	53	60	67	75	83	90	98	105	113	121
1,1	48	55	64	72	80	88	96	105	113	121	128
1,2	50	59	68	76	85	94	102	112	119	128	137
1,3	53	62	72	80	90	99	108	118	127	136	145
1,4	55	65	75	85	94	105	114	123	133	142	152
1,5	58	69	79	89	99	109	119	128	139	149	159
1,6	62	72	83	92	103	113	124	134	145	155	166
1,7	64	75	85	97	107	118	129	140	151	161	173
1,8	65	77	88	100	112	122	134	145	157	168	180
1,9	68	80	92	104	115	127	139	151	163	175	
2,0	71	83	95	107	119	132	144	156	168	181	
2,1	73	86	99	112	124	137	149	161	175	187	
2,2	75	88	101	114	128	141	154	167	180	194	

Monaco collection, Kea, Scandinavian Night BO, while supplies last: Aroso, Lunica, Fiji

- Day/Night roller blinds is to set the position of fabric "closed = night" when the roller blind is extended to its full height.
- Positioning of strips in several Day/Night blinds is possible only in the case of the same blind heights, the same material, and the sum of the blind widths cannot be higher than the width of the fabric beam.
- The price of a blind that exceeds a given dimension is included in the higher range.

Extra charges for Triola 2 roller blinds

Side guidance in the Triola 2 system	5,00 €/set
Metal chain	5,70 €/rm height
NON-INVASIVE MOUNTINGS OF THE SUPPORT PROFILE - TRIOLA 2	
Non-invasive carrier profile hanger 3k=14 mm, 4k=19 mm, 5k= 24 mm (white)	3,70 €/set
Non-invasive load-bearing hanger 3k=14 mm, 4k=19 mm, 5k=24 mm (blackened)	3,70 €/set
BOTTOM MOUNTINGS INCLUDED IN THE PRICE OF SIDE GUIDANCE	
Angle bracket - bottom bracket short	0,60 €/pc
Angle for wire fix	0,80 €/pc
Metal angle bracket for wire fix - white	0,60 €/pc
BOTTOM MOUNTINGS AT EXTRA CHARGE	
Fixation on allen	1,90 €/pc
NON-INVASIVE BOTTOM MOUNTINGS INCLUDED IN THE PRICE OF SIDE GUIDANCE	
Non-invasive hanger 3k=14 mm, 4k=19 mm, 5k=24 mm (white, brown, light brown)	3,70 €/set

Measurement

For ordering, please specify the width and height after the outer contour of the product.

Assembly

PRESTO day-night roller blind

1. Hanger
2. Hanger
3. Mechanism
4. Supporting roll
5. Ø32 mm tube
6. Load-bearing profile
7. Load-bearing profile hanger
8. Weights D/N pipe Ø12 mm
9. Plug
10. Operating chain
11. Chain connector
12. Fabric D/N

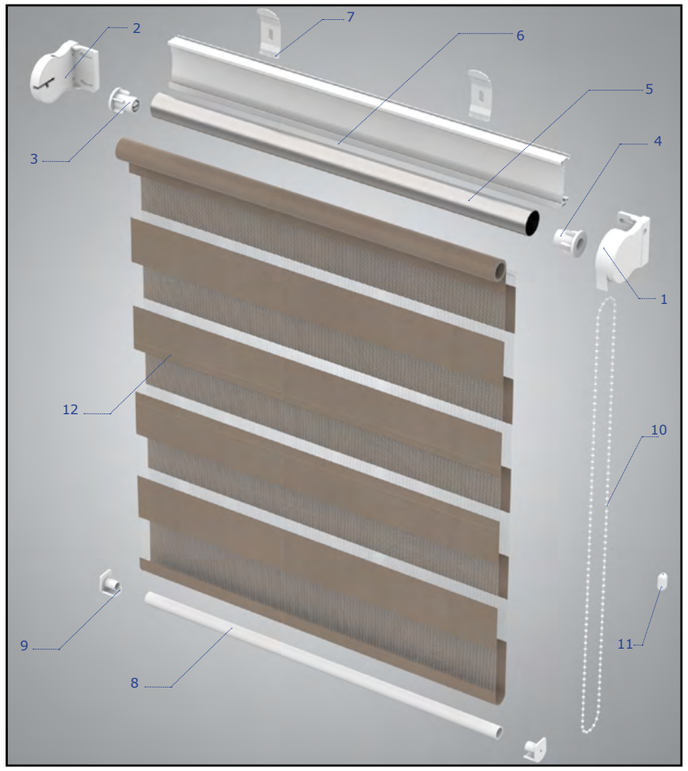

TECHNICAL INFORMATION		PRESTO D/N
Minimum width		20 cm
Maximum width		240 cm
Maximum height	Spring, Paradise, Paradise Silver fabric	230 cm
	Other fabrics from the D/N collection	250 cm
Fabric narrower than total width		45 mm
Colours of hangers, support rail	white	RAL 9016
	light brown	RAL 8008
	brown	RAL 8017
	anthracite	RAL 7016
	silver	RAL 9006

Attention:
Perfect positioning of the strips perfectly the same height for several blinds is possible only with a set of blinds in the same height and a sum of widths cannot be higher than the width of the fabric beam. It is recommended to view fabrics against the light to avoid colour illusions. Colours of fabrics in the samples books are illustrative colours, individual batches of products may differ in shades. Colour differences in the shades of fabrics do not constitute grounds for complaint.

Assembly

Price list of Presto Day Night blinds Zakynthos Collection

Width

Height	0,5	0,6	0,7	0,8	0,9	1,0	1,1	1,2	1,3	1,4	1,5	1,6	1,7	1,8	1,9	2,0	2,1	2,2	2,3	2,4	2,5
1,0	30	35	40	45	50	55	60	65	69	75	80	85	90	95	100	104	136	142	148	154	160
1,1	32	37	41	48	54	59	64	68	74	78	84	88	93	98	103	108	140	146	153	158	164
1,2	33	40	45	50	56	62	65	72	76	81	86	91	95	100	106	111	143	149	156	162	168
1,3	35	41	47	53	58	63	68	73	78	84	89	94	99	104	109	114	146	154	160	166	173
1,4	37	43	49	54	59	65	70	75	80	86	91	97	102	107	112	118	150	157	164	170	176
1,5	39	45	50	55	61	65	72	77	83	88	94	99	105	110	115	121	154	161	167	174	181
1,6	40	46	51	57	62	68	74	79	85	91	97	102	108	113	119	125	158	164	172	179	185
1,7	40	47	52	58	64	70	75	81	87	92	99	105	110	116	122	128	161	168	175	182	189
1,8	41	48	54	60	65	72	77	84	89	95	101	107	113	119	126	131	164	172	180	187	194
1,9	42	49	55	61	67	73	79	85	92	98	104	110	116	122	128	135	168	176	183	190	198
2,0	42	49	56	62	68	75	81	87	94	100	106	113	119	126	132	138	171	180	187	195	202
2,1	44	50	57	64	70	77	83	90	95	103	109	115	122	128	135	142	175	182	191	198	206
2,2	45	51	58	65	72	78	85	92	99	105	112	118	125	132	139	145	179	187	195	203	210
2,3	46	53	60	65	73	80	87	94	100	107	114	121	127	135	141	149	183	190	199	207	215
2,4	47	54	61	67	75	82	89	95	103	110	117	124	130	137	145	152	186	195	203	211	219
2,5	48	55	62	69	76	84	91	98	105	112	119	126	134	140	148	155	189	198	206	215	224

Spring collection, Java, while supplies last: Spring 1-8 and 13

Width

Height	0,5	0,6	0,7	0,8	0,9	1,0	1,1	1,2	1,3	1,4	1,5	1,6	1,7	1,8	1,9	2,0	2,1	2,2	2,3	2,4	2,5
1,0	34	40	45	51	56	62	68	74	79	85	91	97	103	109	115	120	153	160	166	173	180
1,1	36	42	48	54	60	67	73	78	85	90	97	101	108	114	119	125	158	165	173	180	186
1,2	38	45	51	57	64	70	76	83	88	94	100	106	112	118	124	130	164	171	178	186	193
1,3	40	47	54	60	67	73	80	85	92	99	105	110	117	122	129	135	169	177	184	192	200
1,4	42	49	56	63	69	76	82	89	95	102	108	115	122	127	134	140	174	182	191	198	205
1,5	45	51	58	65	72	78	85	92	99	106	112	119	126	132	139	146	180	188	196	204	213
1,6	46	53	60	67	74	81	88	95	102	109	116	123	130	137	144	151	186	194	202	211	219
1,7	47	55	62	69	76	84	91	98	105	113	120	128	135	141	149	156	191	199	208	216	225
1,8	48	56	64	71	78	86	94	102	109	116	124	131	139	146	154	161	196	205	214	223	232
1,9	50	57	65	73	81	89	96	104	112	120	128	136	143	150	158	166	201	211	220	229	238
2,0	50	59	67	75	83	91	99	107	115	124	131	140	147	155	164	172	207	216	226	235	244
2,1	52	60	69	77	86	94	103	110	119	127	136	144	152	160	168	177	213	221	232	241	251
2,2	54	62	71	80	88	97	105	114	122	131	140	148	157	165	173	181	218	228	237	248	257
2,3	55	64	73	81	90	99	108	116	125	134	143	152	160	169	178	187	223	234	244	254	264
2,4	56	65	75	83	92	101	111	119	129	138	147	156	165	174	183	192	229	239	250	260	270
2,5	57	67	76	85	95	105	113	123	132	142	151	160	170	178	188	198	234	245	255	266	277

No possibility to produce the roller blind from Spring fabric.

Marina Collection, Cedro, Paradise, Paradise Silver, Glamour, Elegance, Imagine Gold, Jazz, Baroque, Chic, Borneo, Skyros

Width

Height	0,5	0,6	0,7	0,8	0,9	1,0	1,1	1,2	1,3	1,4	1,5	1,6	1,7	1,8	1,9	2,0	2,1	2,2	2,3	2,4	2,5
1,0	41	49	56	64	71	78	85	92	99	106	114	121	128	137	145	152	186	195	204	212	221
1,1	45	53	60	68	75	83	91	99	106	114	121	128	137	145	153	160	195	204	214	222	232
1,2	48	55	64	72	80	88	97	105	113	121	128	137	145	153	160	168	205	214	223	232	243
1,3	50	59	67	76	85	94	102	110	119	128	137	145	154	160	168	178	214	224	234	244	253
1,4	53	62	71	80	89	99	107	116	126	134	142	152	161	168	177	186	223	232	244	254	264
1,5	55	65	75	84	93	103	112	121	131	140	149	159	168	175	186	195	231	243	254	264	275
1,6	58	68	77	87	97	107	117	127	136	146	156	166	175	184	194	204	242	253	264	275	286
1,7	60	71	80	91	100	112	122	132	142	152	162	173	183	192	202	212	250	261	273	285	297
1,8	62	73	84	94	105	115	126	137	148	159	168	180	190	200	210	221	259	272	284	295	308
1,9	65	75	86	98	109	120	131	142	153	165	175	186	198	207	218	230	268	281	294	306	318
2,0	66	78	90	101	113	124	135	148	159	170	181	194	205	215	227	239	278	291	304	316	330
2,1	68	81	92	105	117	128	140	152	165	176	189	200	212	223	235	247	287	300	314	327	340
2,2	71	83	95	109	121	133	145	158	170	182	195	207	219	231	244	255	295	309	323	337	351
2,3	73	86	99	112	124	137	150	162	175	189	201	214	227	239	252	264	305	320	334	348	361
2,4	75	89	102	115	128	142	154	168	181	194	208	220	234	246	260	273	314	329	344	358	373
2,5	77	91	105	119	132	145	160	173	187	201	214	228	241	254	268	281	323	339	354	368	385

It is not possible to produce a blind with Paradise, Paradise Silver fabrics.

Price list of Presto Day Night blinds Monaco, Kea, Scandinavian Night B0 collection, while stocks last: Aroso, Lunica, Fiji

Width

Height	0,5	0,6	0,7	0,8	0,9	1,0	1,1	1,2	1,3	1,4	1,5	1,6	1,7	1,8	1,9	2,0	2,1	2,2	2,3	2,4	2,5
1,0	53	62	71	79	88	97	106	115	124	133	142	151	160	171	180	189	226	236	246	257	268
1,1	56	65	75	85	94	104	113	122	132	142	151	161	170	181	190	200	237	248	259	270	281
1,2	59	69	80	90	100	110	120	130	140	151	161	172	181	190	201	211	248	260	272	283	295
1,3	62	73	84	94	105	117	127	138	149	160	170	181	192	200	211	222	260	272	284	296	308
1,4	65	77	88	100	112	122	134	145	156	167	178	190	201	210	222	232	272	284	297	309	321
1,5	68	81	92	105	116	128	140	151	164	175	187	199	210	219	231	244	282	296	309	322	335
1,6	72	85	97	109	121	134	146	158	170	182	195	207	219	229	242	254	294	308	321	335	350
1,7	75	88	100	113	126	139	152	165	177	190	202	216	229	240	253	266	305	320	334	348	362
1,8	77	91	104	118	131	145	158	171	185	198	211	224	238	249	263	276	317	332	347	361	376
1,9	80	94	108	122	136	149	164	177	191	205	219	232	246	259	273	287	328	344	359	374	389
2,0	83	98	112	126	140	155	169	184	198	213	227	241	255	268	283	299	340	356	372	387	404
2,1	86	100	115	130	145	160	175	190	205	220	235	250	265	278	294	308	351	368	385	400	417
2,2	88	104	119	135	151	166	181	197	212	228	244	259	274	288	304	319	362	380	396	413	431
2,3	91	107	124	140	155	172	187	203	219	235	251	267	283	299	314	330	374	392	409	426	444
2,4	94	110	127	143	160	176	193	210	226	243	260	276	292	308	325	341	385	404	421	439	457
2,5	97	114	131	148	165	181	199	216	232	250	267	285	301	318	335	352	396	415	434	453	472

Sun Wave Collection

Width

Height	0,5	0,6	0,7	0,8	0,9	1,0	1,1	1,2	1,3	1,4	1,5	1,6	1,7	1,8	1,9	2,0	2,1	2,2	2,3	2,4	2,5
1,0	61	71	82	92	103	113	122	133	143	154	164	174	185	195	205	216	259	270	281	294	305
1,1	65	76	87	98	109	121	131	142	153	164	175	187	198	209	220	231	274	287	300	312	325
1,2	68	81	92	105	116	128	140	152	164	175	187	199	211	223	235	246	291	304	318	330	344
1,3	72	85	98	110	123	136	148	161	173	186	199	211	224	237	249	262	307	321	335	349	363
1,4	76	90	103	117	130	144	157	170	183	197	210	224	237	251	264	278	323	338	353	368	383
1,5	80	94	109	123	137	151	165	180	194	208	222	236	251	264	279	293	339	355	371	386	402
1,6	84	99	114	129	145	159	174	189	204	219	234	249	264	278	294	308	356	372	389	405	421
1,7	88	104	120	135	151	167	182	198	214	229	245	261	277	292	308	324	372	389	407	423	440
1,8	92	108	125	141	158	174	190	207	224	240	257	273	290	307	323	340	388	406	425	442	460
1,9	95	113	130	148	165	182	200	216	234	251	268	286	303	320	337	355	404	423	442	460	480
2,0	100	118	136	154	172	190	208	226	244	262	280	299	316	335	352	371	420	440	460	479	499
2,1	104	122	141	160	179	198	216	235	254	273	292	310	329	348	367	386	437	457	477	498	518
2,2	107	127	146	166	186	205	225	245	264	284	304	323	342	362	382	401	453	474	495	516	537
2,3	112	132	152	173	193	213	233	254	274	294	315	335	356	376	396	417	469	491	513	534	557
2,4	115	136	158	179	200	221	242	263	284	305	327	348	369	390	411	432	485	508	531	553	575
2,5	119	141	163	185	207	229	251	272	294	316	338	360	382	404	426	448	502	525	548	572	595

- Day/Night roller blinds is to set the position of fabric "closed = night" when the roller blind is extended to its full height.
- Positioning of strips in several Day/Night blinds is possible only in the case of the same blind heights, the same material, and the sum of the blind widths cannot be higher than the width of the fabric beam.
- The price of a blind that exceeds a given dimension is included in the higher range.
- Above a width of 2 m, we use the Bellisima weights obligatorily.

Extra charges for Presto roller blinds

Side guidance in the PRESTO system	5,00 €/set
Metal chain	5,70 €/rm height
BOTTOM MOUNTINGS INCLUDED IN THE PRICE OF SIDE GUIDANCE	
Angle bracket - bottom bracket short	0,60 €/pc
Angle for wire fix	0,80 €/pc
Metal angle bracket for wire fix - white	0,60 €/pc
BOTTOM MOUNTINGS AT EXTRA CHARGE	
Fixation on allen	1,90 €/pc
Non-invasive hanger 3k=14 mm, 4k=19 mm, 5k=24 mm (white, brown, light brown)	3,70 €/pc
OTHER EXTRA CHARGES	
Bellisima or Duofloor* weights in widths under 200 cm	13,00 €/rm

*** till the stock lasts**

Roller blind Day Night LARGO S, M

1. Largo load-bearing profile
2. Ø42 mm/Ø50 mm/Ø65 mm tube
3. Mechanism
4. Chain
5. Duoflor weights
6. Duoflor weights
7. Tube plug
8. Weights cap
9. Double-sided adhesive tape
10. Fabric D/N

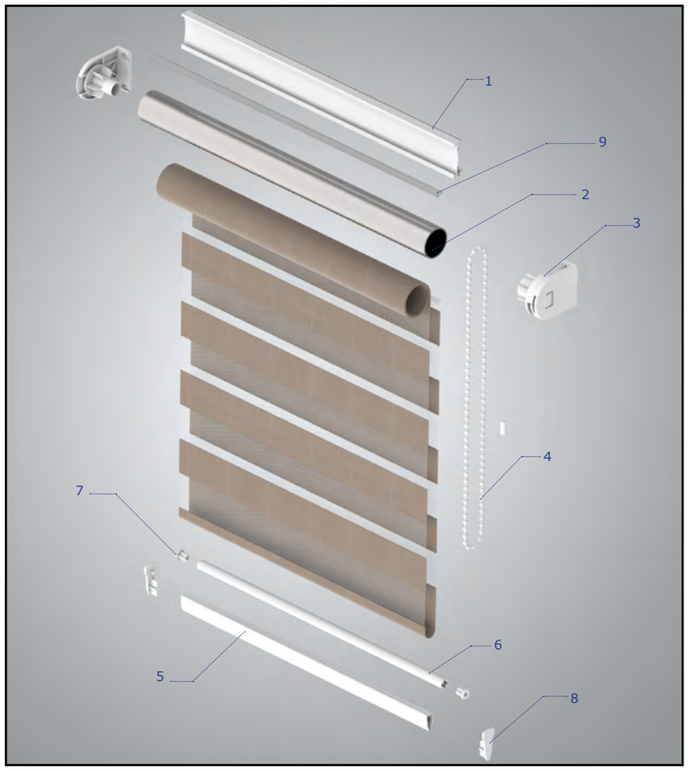

Available chains:

Height "h" LOOP	Colour		
100cm	white	grey	anthracite
125cm			
150cm			
175cm			
200cm			
225cm			
250cm			

TECHNICAL INFORMATION	LARGO	
	S	M
Dimensions of hangers (mm)	43*57	61*78
Maximum width	220 cm	280 cm
Maximum width	250 cm	250 cm
Diameter of ALU tube	28 i 30 mm	42 i 50 mm
Fabric narrower than total width	45 mm - manual, 60 mm - with motor	
Load-bearing profile	yes	yes
Side guidance - fixation	yes	yes
Aluminum profile colour	white	
	silver anoda	
	anthracite	
Colours of steel hangers	white	
	grey	
	anthracite	

Attention:
Perfect positioning of the strips perfectly the same height for several blinds is possible only with a set of blinds in the same height and a sum of widths cannot be higher than the width of the fabric beam. It is recommended to view fabrics against the light to avoid colour illusions. Colours of fabrics in the samples books are illustrative colours, individual batches of products may differ in shades. Colour differences in the shades of fabrics do not constitute grounds for complaint.

Pricing of Largo S Day Night blinds - Zakynthos Collection

Width

Height	0,5	0,6	0,7	0,8	0,9	1,0	1,1	1,2	1,3	1,4	1,5	1,6	1,7	1,8	1,9	2,0	2,1	2,2
1,0	46	51	56	61	66	71	76	81	86	91	95	102	107	112	117	122	128	133
1,1	47	53	58	63	68	73	78	84	89	94	100	106	111	116	121	127	133	139
1,2	48	54	59	65	70	76	81	86	92	97	103	110	115	121	126	131	138	144
1,3	50	55	61	67	72	78	84	89	95	100	106	113	119	125	130	136	143	149
1,4	51	57	63	68	74	80	86	92	98	104	110	117	123	129	135	140	148	154
1,5	52	58	65	71	76	83	89	95	101	107	113	121	127	133	139	145	153	159
1,6	54	60	66	72	79	85	91	98	104	110	117	124	131	137	144	149	158	164
1,7	54	61	68	74	81	87	94	100	107	114	120	128	135	141	148	154	162	169
1,8	56	62	69	76	83	90	96	104	110	117	124	132	139	145	153	159	167	174
1,9	57	64	71	78	85	92	99	106	113	120	127	136	142	149	157	164	172	179
2,0	58	65	73	80	87	95	101	109	116	124	131	140	146	154	161	168	177	185
2,1	59	67	74	82	89	97	104	112	119	127	134	143	150	158	165	173	182	189
2,2	60	68	76	84	91	99	107	114	122	130	138	146	154	162	170	178	187	195
2,3	62	69	77	85	94	101	109	118	125	133	141	150	158	166	174	182	192	200
2,4	63	71	79	87	95	104	112	120	128	136	145	154	162	171	179	187	196	205
2,5	64	72	81	89	98	106	114	122	131	140	148	158	166	175	183	191	201	210

Spring collection, Java, while supplies last: Spring 1-8 and 13

Width

Height	0,5	0,6	0,7	0,8	0,9	1,0	1,1	1,2	1,3	1,4	1,5	1,6	1,7	1,8	1,9	2,0	2,1	2,2
1,0	50	56	62	68	74	80	85	90	97	103	108	115	121	127	133	138	146	151
1,1	52	58	65	70	76	82	88	95	100	107	113	120	127	133	139	145	152	159
1,2	53	60	66	73	79	85	92	98	105	111	118	125	132	139	145	151	159	165
1,3	55	62	69	75	82	89	95	102	109	115	122	130	137	144	151	157	165	172
1,4	57	64	71	77	85	92	99	106	113	120	127	136	142	149	157	163	172	179
1,5	58	66	73	80	87	95	103	110	117	125	132	141	148	155	163	170	179	186
1,6	60	67	75	83	91	99	106	114	121	129	137	145	154	161	169	176	186	193
1,7	61	69	77	85	93	101	110	117	125	133	141	150	158	166	175	182	192	200
1,8	63	71	80	88	96	105	113	121	130	138	146	155	164	172	181	189	198	207
1,9	65	73	82	90	100	108	116	125	133	142	150	161	169	178	187	195	205	213
2,0	67	75	84	93	102	111	120	129	138	147	156	166	175	183	192	201	212	221
2,1	68	77	86	96	105	114	123	133	141	151	160	171	180	189	198	208	218	228
2,2	69	79	89	98	108	117	127	136	145	156	165	175	185	195	205	214	225	235
2,3	71	81	91	101	111	120	130	140	150	160	170	181	191	201	210	220	232	242
2,4	72	83	93	103	113	124	134	144	154	164	175	186	196	206	216	227	238	248
2,5	75	85	95	105	116	126	137	147	158	169	179	191	202	212	222	233	245	255

Marina Collection, Cedro, Paradise, Paradise Silver, Glamour, Elegance, Imagine Gold, Jazz, Baroque, Chic, Borneo, Skyros

Width

Height	0,5	0,6	0,7	0,8	0,9	1,0	1,1	1,2	1,3	1,4	1,5	1,6	1,7	1,8	1,9	2,0	2,1	2,2
1,0	59	66	73	81	89	96	104	111	118	126	133	142	150	157	165	172	181	188
1,1	61	69	77	85	93	101	108	117	125	133	141	150	158	166	174	182	191	199
1,2	63	72	80	89	97	106	114	122	131	139	148	158	166	175	183	191	201	210
1,3	66	75	84	93	101	111	120	128	137	146	155	165	174	183	192	201	211	220
1,4	68	78	87	96	106	115	125	134	144	153	162	173	182	191	201	210	221	231
1,5	71	81	91	100	110	120	130	140	150	160	170	181	190	200	211	220	232	242
1,6	74	84	94	105	115	125	136	146	156	166	177	188	199	209	220	229	242	252
1,7	75	87	97	108	119	130	141	151	162	173	183	196	207	218	229	239	252	262
1,8	78	89	101	112	123	135	146	157	169	180	191	204	215	226	238	249	262	273
1,9	81	92	105	116	128	140	151	163	175	186	198	212	223	235	247	259	272	283
2,0	83	95	108	120	132	145	156	169	181	194	206	220	231	244	256	268	282	295
2,1	85	99	111	124	136	149	162	175	187	200	213	227	240	253	265	278	292	305
2,2	88	101	114	128	141	154	167	180	194	207	220	235	248	261	275	288	302	316
2,3	90	104	118	132	145	159	173	187	200	213	227	243	256	270	284	297	313	326
2,4	92	107	121	135	149	164	178	192	206	220	235	250	264	279	293	307	322	337
2,5	96	110	125	139	154	169	183	197	213	227	242	258	273	287	302	317	333	347

Pricing of Largo S Monaco, Kea, Scandinavian Night BO day-night roller blinds, while supplies last: Aroso, Lunica, Fiji, Venezia

Width

Height	0,5	0,6	0,7	0,8	0,9	1,0	1,1	1,2	1,3	1,4	1,5	1,6	1,7	1,8	1,9	2,0	2,1	2,2
1,0	71	81	91	101	112	122	132	141	152	162	171	183	193	204	214	223	235	245
1,1	75	86	97	107	118	129	140	150	161	172	183	195	206	216	227	238	250	261
1,2	79	90	102	113	125	137	148	160	171	182	194	207	219	230	241	253	266	277
1,3	82	95	107	120	132	144	156	168	180	193	205	219	231	244	256	268	281	294
1,4	87	100	112	125	138	151	164	177	190	203	216	231	244	256	270	282	297	310
1,5	90	104	118	131	145	159	172	186	200	214	227	243	256	270	284	297	313	326
1,6	94	108	123	137	152	166	181	195	210	224	238	254	269	283	297	311	328	343
1,7	97	113	128	143	158	173	189	204	219	234	249	265	281	296	312	327	343	359
1,8	101	117	133	149	165	181	196	213	229	245	261	278	294	310	326	342	359	375
1,9	105	122	139	155	172	188	205	221	238	255	271	290	306	323	340	356	375	391
2,0	109	126	144	161	178	196	213	230	248	265	283	302	319	336	353	371	390	407
2,1	113	131	148	167	185	203	221	240	257	276	294	313	332	350	368	386	405	424
2,2	116	135	154	173	192	211	230	248	267	286	305	325	344	363	382	401	421	440
2,3	120	139	159	179	199	218	238	258	277	296	316	337	357	376	396	415	436	456
2,4	123	144	164	185	205	226	246	265	286	307	327	349	369	390	410	430	452	472
2,5	128	148	170	190	212	233	254	275	296	317	338	361	382	403	424	445	467	489

Sun Wave Collection

Width

Height	0,5	0,6	0,7	0,8	0,9	1,0	1,1	1,2	1,3	1,4	1,5	1,6	1,7	1,8	1,9	2,0	2,1	2,2
1,0	81	92	104	116	128	140	152	164	175	188	199	212	225	237	249	260	273	285
1,1	85	98	111	124	136	149	162	175	188	201	213	227	240	253	265	279	293	305
1,2	90	104	117	131	145	159	172	186	200	213	227	242	256	270	283	297	312	326
1,3	95	109	124	139	153	168	182	197	212	226	240	257	271	286	301	315	331	346
1,4	99	115	130	145	161	177	193	208	224	239	255	272	287	302	318	334	351	366
1,5	104	120	137	154	170	186	203	219	235	252	268	287	303	319	336	352	370	387
1,6	109	126	144	161	178	196	213	230	248	265	283	301	319	336	353	370	390	407
1,7	113	131	150	168	186	205	223	241	260	278	296	316	334	352	371	389	409	427
1,8	118	137	156	175	195	214	233	253	272	291	310	330	350	369	389	408	428	448
1,9	122	143	163	183	203	223	243	263	284	303	324	345	365	385	406	426	448	467
2,0	128	148	170	190	211	232	253	275	295	317	338	360	381	402	423	444	467	488
2,1	132	154	175	198	220	242	264	286	307	330	352	375	397	419	441	463	486	508
2,2	136	159	182	205	228	251	274	296	319	343	365	390	412	435	459	482	506	529
2,3	141	165	189	213	237	260	284	308	332	355	379	405	428	452	476	500	525	549
2,4	145	170	195	220	244	270	294	319	344	368	393	419	444	469	493	518	544	569
2,5	150	176	202	227	253	279	304	330	356	381	407	434	460	485	511	537	564	589

Price list of Largo M day-night roller blinds - Zakynthos Collection

Width

Height	0,5	0,6	0,7	0,8	0,9	1,0	1,1	1,2	1,3	1,4	1,5	1,6	1,7	1,8	1,9	2,0	2,1	2,2	2,3	2,4	2,5	2,6	2,7	2,8
1,0	57	63	68	73	78	84	89	94	100	105	110	117	122	127	132	138	145	150	168	174	179	184	189	195
1,1	59	64	69	75	80	86	91	97	103	108	113	121	126	131	137	142	149	155	174	180	185	190	196	201
1,2	60	65	72	77	83	88	94	100	105	111	117	124	130	136	141	147	154	160	179	185	190	196	202	208
1,3	61	67	73	79	85	91	97	103	108	114	121	128	134	140	146	152	160	165	185	190	196	202	208	214
1,4	62	68	75	81	87	93	99	105	112	118	124	132	138	145	150	156	164	171	190	196	202	208	214	220
1,5	64	69	76	83	89	95	101	108	114	121	127	135	142	148	155	161	169	175	195	201	208	214	221	227
1,6	65	72	78	85	91	98	105	111	118	124	131	139	146	153	159	166	174	181	200	207	214	220	227	234
1,7	65	73	80	86	93	100	107	114	121	127	134	142	149	156	164	171	179	186	205	213	219	226	233	240
1,8	67	74	81	88	95	103	109	116	124	131	138	146	154	161	168	175	184	191	211	218	225	232	240	246
1,9	68	75	83	90	97	105	112	119	127	134	141	150	158	165	172	180	189	196	216	224	231	238	246	253
2,0	69	77	85	92	100	107	115	122	130	137	145	154	161	169	177	184	194	201	222	229	237	245	252	259
2,1	71	78	86	94	101	109	117	125	133	140	148	158	165	173	181	189	199	206	227	235	243	250	258	266
2,2	72	80	88	95	104	112	120	128	136	144	152	161	169	178	186	194	203	211	232	240	248	256	264	272
2,3	73	81	89	98	106	114	122	130	139	147	155	165	173	181	190	198	208	216	238	246	254	262	271	279
2,4	74	83	91	100	108	116	125	133	142	150	159	169	178	186	195	203	213	221	243	251	260	268	277	285
2,5	75	84	92	101	110	119	127	136	145	154	162	173	181	190	199	207	218	226	248	257	266	274	283	292

Spring collection, Java, while supplies last: Spring 1-8 and 13

Width

Height	0,5	0,6	0,7	0,8	0,9	1,0	1,1	1,2	1,3	1,4	1,5	1,6	1,7	1,8	1,9	2,0	2,1	2,2	2,3	2,4	2,5	2,6	2,7	2,8
1,0	62	67	74	80	85	92	98	104	110	116	122	130	136	142	148	154	162	169	187	194	199	206	212	218
1,1	64	70	76	82	89	95	101	108	114	121	127	135	142	148	154	160	169	175	195	202	208	214	220	227
1,2	65	71	79	85	91	98	105	112	118	125	132	140	147	154	160	167	175	182	202	209	215	222	228	235
1,3	66	74	81	87	95	102	109	115	122	129	137	145	152	159	166	173	182	189	209	216	223	230	237	244
1,4	68	75	83	90	97	105	112	120	126	134	141	150	157	165	172	179	188	196	216	224	231	238	245	253
1,5	70	77	85	92	100	108	115	123	130	139	146	155	163	170	178	186	195	203	223	231	239	246	254	262
1,6	71	80	87	95	103	111	119	127	135	142	151	160	168	176	184	193	202	210	231	239	247	255	262	270
1,7	73	81	90	98	106	114	123	130	139	147	155	165	173	181	190	199	208	217	238	246	254	263	271	279
1,8	75	83	91	100	109	117	126	134	143	152	160	170	179	187	196	205	215	223	245	254	263	271	280	288
1,9	76	85	94	103	112	120	130	138	147	156	165	175	185	193	202	211	222	230	252	261	270	279	288	297
2,0	77	87	96	105	115	124	133	142	151	160	170	180	190	199	209	217	228	237	260	269	278	287	296	305
2,1	80	89	98	108	117	127	137	146	155	165	174	186	195	204	214	224	235	244	267	276	286	295	305	315
2,2	81	91	100	110	120	130	140	149	159	170	179	190	200	210	220	230	241	251	274	284	294	303	313	324
2,3	83	92	103	113	123	133	143	153	164	174	183	195	205	216	226	236	248	258	281	292	302	312	322	332
2,4	84	95	105	115	126	136	147	157	167	178	189	200	211	222	232	242	255	265	289	299	310	320	330	341
2,5	85	97	107	118	129	139	150	161	172	182	193	206	216	228	238	249	261	272	296	307	318	328	338	350

Marina Collection, Cedro, Paradise, Paradise Silver, Glamour, Elegance, Imagine Gold, Jazz, Baroque, Chic, Borneo, Skyros

Width

Height	0,5	0,6	0,7	0,8	0,9	1,0	1,1	1,2	1,3	1,4	1,5	1,6	1,7	1,8	1,9	2,0	2,1	2,2	2,3	2,4	2,5	2,6	2,7	2,8
1,0	70	77	85	93	101	109	116	124	132	140	147	157	164	172	180	188	197	205	226	234	241	249	257	265
1,1	73	81	89	97	105	114	122	130	138	146	155	165	173	181	189	197	207	215	237	246	254	262	270	278
1,2	75	83	93	101	110	118	127	136	145	153	162	172	181	190	198	207	217	226	248	257	265	274	283	292
1,3	77	87	96	105	114	124	133	141	150	160	170	180	189	198	207	216	228	237	259	269	278	287	296	305
1,4	80	89	99	109	118	128	138	147	157	167	176	188	197	207	217	226	238	248	270	280	290	299	309	319
1,5	82	92	102	113	123	133	143	153	163	174	184	195	205	215	226	236	248	258	281	291	302	312	322	332
1,6	85	96	106	117	127	138	149	160	170	180	191	203	214	225	235	246	258	269	292	303	314	325	335	345
1,7	87	98	109	120	131	142	154	165	176	187	198	210	222	233	244	256	268	279	303	315	326	337	348	359
1,8	90	101	113	124	136	148	159	170	182	194	205	219	230	242	253	265	279	290	315	326	338	349	361	372
1,9	92	104	116	128	140	152	165	176	189	201	213	227	239	251	262	275	289	300	326	338	350	362	374	386
2,0	94	107	120	132	145	157	170	182	195	207	220	234	246	259	272	284	299	311	337	350	362	375	387	399
2,1	97	110	123	136	149	162	175	188	201	214	227	242	255	268	281	294	309	321	348	361	374	387	400	413
2,2	99	113	126	140	154	167	180	194	207	221	234	250	263	277	290	304	318	332	359	373	386	399	413	426
2,3	102	115	130	144	157	171	185	200	214	228	241	257	271	285	299	313	329	343	370	384	398	412	426	440
2,4	104	119	133	148	162	176	191	205	220	235	249	265	280	294	309	323	339	354	381	395	410	424	439	453
2,5	107	122	136	151	166	181	196	211	226	241	256	273	288	303	318	333	349	364	392	407	423	437	452	467

Price list of Largo M day-night roller blinds
Monaco, Kea, Scandinavian Night BO, while supplies last: Aroso, Lunica, Fiji, Venezia

Width

Height	0,5	0,6	0,7	0,8	0,9	1,0	1,1	1,2	1,3	1,4	1,5	1,6	1,7	1,8	1,9	2,0	2,1	2,2	2,3	2,4	2,5	2,6	2,7	2,8
1,0	83	93	104	114	124	134	145	155	165	175	186	198	208	219	229	239	251	262	285	295	305	316	326	337
1,1	87	98	108	120	131	142	153	164	175	186	197	210	221	232	243	254	266	277	302	314	324	335	346	357
1,2	90	102	114	126	137	149	161	173	185	196	208	222	234	245	257	269	282	294	319	331	343	354	366	378
1,3	94	107	119	131	145	157	170	181	194	206	220	233	246	259	271	283	298	310	336	349	361	374	386	398
1,4	98	111	124	138	150	164	177	190	204	217	230	245	258	272	285	298	313	327	353	366	379	392	406	419
1,5	101	115	129	144	157	171	185	199	213	228	241	257	271	285	299	313	329	343	370	384	398	412	426	440
1,6	105	120	135	150	164	179	194	209	223	238	253	269	284	299	313	328	345	359	387	402	416	431	446	460
1,7	109	125	140	155	171	186	202	217	233	248	264	280	296	311	327	343	360	375	404	420	435	450	466	481
1,8	113	129	145	161	177	194	210	226	243	259	275	292	309	325	341	357	375	392	421	437	453	469	486	502
1,9	116	133	150	167	184	201	218	235	252	269	286	305	322	338	355	372	391	408	438	455	472	489	506	523
2,0	120	138	155	173	191	209	226	244	261	279	297	316	334	351	370	387	406	424	455	473	490	508	525	543
2,1	124	142	161	179	197	216	235	253	271	289	308	328	346	365	383	402	422	440	472	490	509	527	546	564
2,2	128	147	166	185	204	224	242	261	280	300	319	340	359	378	398	416	437	456	489	508	527	546	565	585
2,3	131	151	171	191	211	230	250	270	291	310	330	352	371	391	411	432	453	473	506	526	546	565	586	605
2,4	135	156	176	197	217	238	259	279	300	321	341	363	384	405	426	446	469	489	523	543	564	584	605	626
2,5	139	160	181	203	224	245	267	288	310	331	352	375	397	418	440	461	484	505	540	561	583	604	625	646

Sun Wave Collection

Width

Height	0,5	0,6	0,7	0,8	0,9	1,0	1,1	1,2	1,3	1,4	1,5	1,6	1,7	1,8	1,9	2,0	2,1	2,2	2,3	2,4	2,5	2,6	2,7	2,8
1,0	92	104	116	128	140	153	165	177	189	201	213	227	239	252	264	276	290	302	327	340	351	364	376	388
1,1	97	110	123	136	149	162	175	188	201	214	227	242	255	268	281	294	309	322	348	362	375	388	401	414
1,2	101	115	130	144	157	171	185	199	213	227	241	257	271	285	299	313	328	342	369	384	398	411	425	440
1,3	106	121	136	150	166	181	196	210	225	240	255	271	287	301	316	331	348	363	391	406	420	435	450	465
1,4	111	126	142	158	174	190	205	221	237	253	269	286	302	318	334	350	367	383	412	428	444	459	475	491
1,5	115	131	149	165	182	199	215	232	249	266	283	301	318	335	351	368	386	403	433	450	467	483	500	517
1,6	120	138	155	173	190	208	226	244	262	279	297	316	334	351	369	387	406	424	455	472	490	508	525	543
1,7	124	143	162	180	199	218	236	254	273	292	310	330	349	367	386	405	425	444	475	495	513	531	550	569
1,8	129	148	168	188	207	227	246	265	285	305	324	345	365	384	404	423	445	464	497	516	536	555	575	594
1,9	133	154	174	195	215	236	256	277	297	318	338	360	381	401	421	442	464	484	518	539	559	580	600	620
2,0	138	160	181	202	224	245	267	288	309	330	352	375	396	417	440	460	483	505	539	561	582	604	625	646
2,1	144	165	188	210	232	254	277	299	321	343	366	390	412	434	456	479	503	525	561	583	605	627	650	672
2,2	148	171	194	217	240	264	286	310	333	357	379	404	427	451	474	497	522	545	581	605	628	651	675	698
2,3	153	176	200	225	249	272	297	321	345	369	393	419	443	467	491	516	541	565	603	627	651	675	700	723
2,4	157	182	207	232	257	282	307	332	357	383	407	434	459	484	509	534	561	586	624	649	674	699	724	750
2,5	162	188	213	239	265	291	317	343	369	395	421	449	475	501	527	553	580	606	645	671	697	723	749	775

Extra charges for Largo Day Night blinds

Side guidance (fixation) floor or wall	6,70 €/set
Duoflor weights painting in RAL* colour	3,90 €/rm width
Painting of Bellisima weights in RAL* colour	5,90 €/rm width
Painting of support profile in RAL* colour	5,60 €/rm width
Metal chain	5,70 €/rm
Electric drive and control see table p.146-147	

Montaż

Attention:

- Day/Night roller blinds is to set the position of fabric "closed = night" when the roller blind is extended to its full height.
- Positioning of strips in several Day/Night blinds is possible only in the case of the same blind heights, the same material, and the sum of the blind widths cannot be higher than the width of the fabric beam.
- The price of a blind that exceeds a given dimension is included in the higher range.

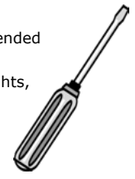

Passionata and Passionata Plus Day-Night Roller Shutter

1. Side of the cassette
2. Cassette (H.65 x D.32 mm)
3. MS-01 self-locking mechanism
4. Supportin roll
5. Ø15 mm tube
6. Double-sided adhesive tape
7. Operating chain
8. Chain connector
9. Guide V (30x1 mm)
10. Foam tape
11. Ø8 mm fabric weights
12. Fabric D/N

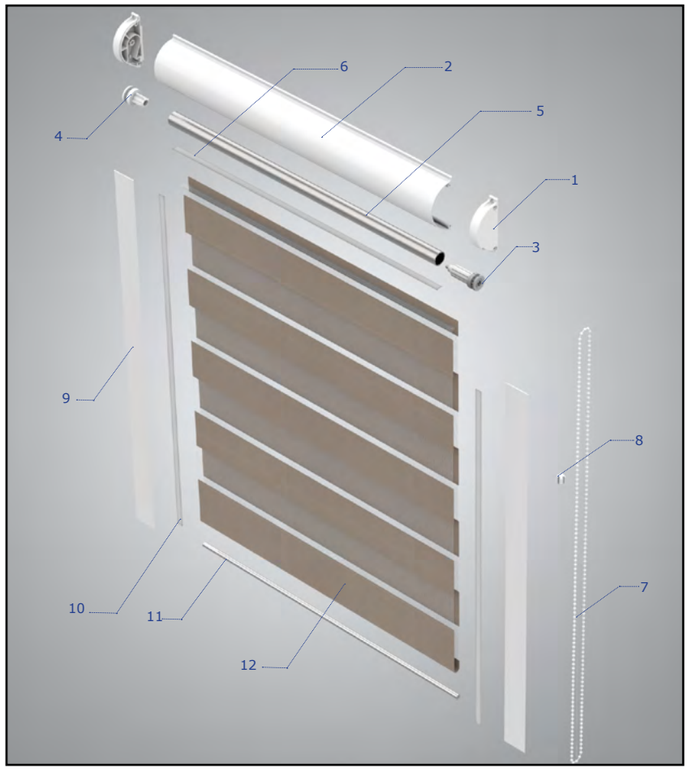

TECHNICAL INFORMATION			PASSIONATA D/N	PASSIONATA PLUS
Maximum width			150 cm	150 cm
Material narrower than the width of the roller blind "K"			3,4 cm	3,6 cm
Maximum height		Spring, Paradise, Paradise Silver fabric	140 cm	140 cm
		Marine Fabric, Imagine Gold	180 cm	180 cm
		Zakhynthos, Java, Baroque, Skyros fabric	200 cm	200 cm
		Fabric Aroso, Cedro, Lunica, Fiji, Monaco, Glamour, Elegance, Jazz, Chic, Kea	220 cm	220 cm
		Scandinavian Night BO fabric	140 cm	140 cm
Colour of cassette, weights, guidance rails - RAL, PVC elements similar to RAL		white	RAL 9016	
		brown	RAL 8017	
		anthracite	RAL 7016	
		grey	RAL 7040	-
Colour of cassette, weights, guidance rails - woodengrain, PVC elements similar to RAL without structure	Extra charge	golden oak	R2178001	-
		walnut	R2178007	-
		dark oak (rustikal)	R3149008	-
		mahogany	R2097013	-
		winchester	R49240	-
		swamp oak	2052089-167	2052089-167
Colours of the PVC arch guide		white, walnut, golden oak, anthracite		

Extra charges for Day Night Passionata and Passionata Plus roller blinds

Type	Price
Mini chain weights (white and brown)	0,40 €/pc
Universal chain weights (white, beige, brown, anthracite)	0,40 €/pc
Chain tensioner (white and brown) - an alternative to the chain catch	1,00 €/pc
Passionata - extra charge for wood-like colour	19,50 €/rm of width
Painting of aluminum elements (cassette, weights) in any RAL colour*	7,40 €/rm of width
Painting of aluminum elements (guides) in any RAL colour*	3,70 €/rm of height

Note: Painting of elements extends the lead time, PVC elements in standard colour
*** Set of colours with a standard extra charge - page 161. Painting in other colours - individual pricing.**

Price list of Passionata and Passionata Plus Day Night blinds Zakhynthos Collection

Width

Height	0,5	0,6	0,7	0,8	0,9	1,0	1,1	1,2	1,3	1,4	1,5
0,5	24	26	29	33	35	39	42	45	48	51	54
0,6	26	29	32	35	39	42	45	48	52	55	58
0,7	27	30	34	38	41	45	48	52	55	58	63
0,8	29	33	36	40	44	48	51	55	58	62	65
0,9	31	35	39	42	47	50	54	58	62	66	71
1,0,	33	37	40	45	49	54	57	62	65	71	75
1,1	34	39	42	48	52	56	61	65	69	74	79
1,2	36	40	46	49	54	58	64	68	73	77	82
1,3	38	42	48	53	57	62	66	71	76	80	85
1,4	40	45	49	55	60	65	70	75	80	85	90
1,5	42	47	52	57	63	67	73	78	84	89	94
1,6	43	49	54	60	65	71	76	81	87	93	99
1,7	46	52	56	63	69	74	80	85	91	97	102
1,8	47	54	58	65	72	76	83	88	94	100	108
1,9	49	56	62	69	75	81	87	93	100	106	113
2,0	51	58	65	71	78	84	91	97	104	110	117

it is not possible to produce the roller blind with the following fabrics: Zakynthos 45 - 50

Spring collection, Java, while supplies last: Spring 1-8 and 13

Width

Height	0,5	0,6	0,7	0,8	0,9	1,0	1,1	1,2	1,3	1,4	1,5
0,5	25	28	31	35	38	41	45	48	51	55	58
0,6	27	30	35	38	42	45	49	52	56	60	64
0,7	29	33	37	41	45	49	53	56	60	64	68
0,8	31	35	40	44	48	52	56	60	64	68	72
0,9	33	38	42	46	51	55	60	64	69	73	78
1,0	35	40	45	50	54	59	64	68	73	78	83
1,1	37	42	47	53	57	62	68	72	77	83	88
1,2	40	45	50	55	60	65	72	76	82	87	92
1,3	41	47	53	59	64	69	75	81	86	91	97
1,4	44	50	55	62	68	73	80	85	91	97	103
1,5	46	53	59	64	71	76	83	89	95	101	107
1,6	48	54	60	68	74	80	87	92	99	106	113
1,7	51	57	63	71	77	84	91	97	104	111	118
1,8	53	59	66	73	81	87	95	101	108	115	123
1,9	55	62	70	77	85	92	99	107	114	121	129
2,0	57	65	73	80	88	96	103	111	118	126	134

No possibility to produce the roller blind from Spring fabrics.

Price list of Passionata and Passionata Plus day-night roller blinds
Marina, Cedro, Paradise, Paradise Silver, Glamour, Elegance, Imagine Gold, Jazz, Baroque, Chic, Borneo, Skyros collection

Height \ Width	0,5	0,6	0,7	0,8	0,9	1,0	1,1	1,2	1,3	1,4	1,5
0,5	27	31	35	39	42	47	51	54	58	63	66
0,6	29	35	39	42	47	52	56	60	65	69	74
0,7	33	38	42	47	52	56	62	65	71	75	79
0,8	35	40	46	51	56	62	65	71	76	81	86
0,9	38	44	49	55	61	65	72	77	83	88	93
1,0	40	47	53	58	65	71	76	83	88	94	100
1,1	43	49	56	63	68	75	82	88	94	100	106
1,2	47	54	60	65	73	80	86	93	100	106	113
1,3	49	56	63	71	77	85	92	99	106	113	121
1,4	52	59	66	74	82	89	97	105	113	120	128
1,5	55	62	71	78	86	94	102	110	118	126	134
1,6	57	65	74	83	91	99	108	115	124	132	140
1,7	62	68	78	86	95	104	113	121	130	139	148
1,8	64	71	82	91	100	109	118	127	136	145	154
1,9	66	76	86	95	105	113	123	133	142	152	161
2,0	69	79	89	99	109	118	128	138	148	158	167
2,1	72	82	92	103	113	123	133	144	154	164	174
2,2	75	85	96	107	118	128	138	149	160	171	180

it is not possible to produce the blind with the following fabrics: Paradise, Paradise Silver, Timor BO
it is not possible to produce the roller blind with the following fabrics: Paradise, Paradise Silver, Timor BO, Baroque
no possibility to produce roller blind with fabrics: Paradise, Paradise Silver, Timor BO, Marina, Imagine Gold
no possibility to produce roller blind with fabrics: Paradise, Paradise Silver, Timor BO, Marina, Imagine Gold, Baroque, Skyros

Monaco, Kea, Scandinavian Night BO collection, till the stock of Aroso lasts, Lunica, Fiji

Height \ Width	0,5	0,6	0,7	0,8	0,9	1,0	1,1	1,2	1,3	1,4	1,5
0,5	34	39	43	48	54	58	63	67	73	78	83
0,6	37	42	48	54	58	64	70	75	80	86	91
0,7	40	47	53	58	64	71	76	82	88	93	100
0,8	44	50	56	63	70	76	83	88	95	102	109
0,9	47	54	62	68	75	82	89	97	105	112	119
1,0	51	58	65	73	80	88	97	105	113	122	130
1,1	54	62	71	78	87	95	105	113	122	131	140
1,2	57	65	74	84	93	103	113	122	132	141	151
1,3	62	71	79	89	100	110	121	130	141	152	161
1,4	65	74	85	95	106	117	128	140	150	161	173
1,5	68	78	89	100	113	124	136	148	160	172	183
1,6	72	82	94	106	119	131	145	156	168	181	194
1,7	75	86	100	113	126	139	152	165	178	191	204
1,8	79	91	105	118	132	146	160	174	188	201	215
1,9	86	100	114	128	143	158	172	186	201	215	229
2,0	90	105	119	135	149	165	180	194	210	224	239
2,1	94	109	125	140	156	172	187	202	218	232	249
2,2	98	113	130	146	162	178	194	210	227	244	259

It is not possible to produce a roller blind with Scandinavian Night BO fabrics.

Attention:
Perfect positioning of the strips perfectly the same height for several blinds is possible only with a set of blinds in the same height and a sum of widths cannot be higher than the width of the fabric beam. It is recommended to view fabrics against the light to avoid colour illusions. Colours of fabrics in the samples books are illustrative colours, individual batches of products may differ in shades. Colour differences in the shades of fabrics do not constitute grounds for complaint.

Measurement

K - distance between the ends of the side glazing beads
S -width of the glass including gaskets
H - distance between the ends of the glazing beads
G - depth of glass seating in relation to the window frame

Dimensions accepted for pricing:
K - Width
S - Width of glass including seals
H - Height

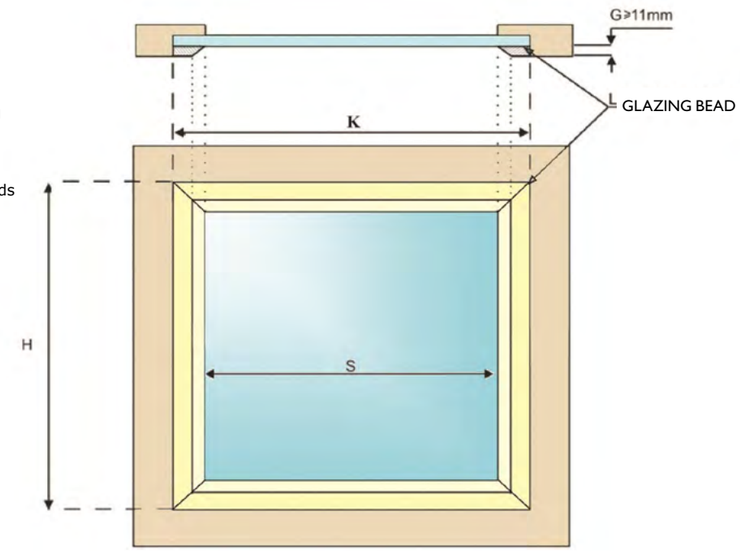

Notes:
G - depth of glass seating in relation to the window frame (minimum 11 mm)
If K - S shorter or equal to 44 mm - a guidance rail (30x1 mm) is used If K - S longer than 44 mm - a guidance rail (37x1 mm) is used

Attention:
The internal width of the "S" is not equal to the width of the fabric.
In the order, you can specify an additional dimension - the width of the material.

Assembly

SUITA day-night roller blind

1. Side of the cassette
2. Cassette (H.70 x D.45 mm)
3. Self-braking mechanism
4. Supporting roll
5. Ø15 mm tube
6. Operating chain
7. Chain connector
8. VK guide (28x13.5 mm)
9. VK guide cap
10. Ø6 mm fabric weights
11. Double-sided adhesive tape
12. Foam tape
13. Foam tape
14. Fabric D/N

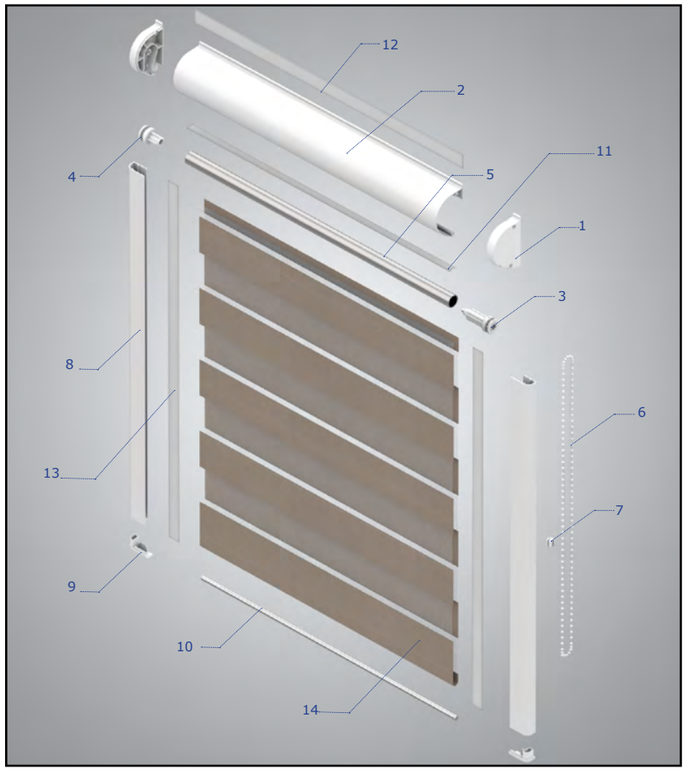

TECHNICAL INFORMATION			SUITA D/N
Maximum width			150 cm
Material narrower than the width of the blind "L"			2,8 cm
Maximum height		Spring, Paradise, Paradise Silver fabric	140 cm
		Marina Fabric, Imagine Gold	180 cm
		Zakhynthos, Java, Baroque, Skyros fabric	200 cm
		Fabric Aroso, Cedro, Lunica, Fiji, Monaco, Glamour, Elegance, Elegance, Jazz, Chic, Kea	220 cm
		Scandinavian Night BO fabric	160 cm
Colour of cassette, weights, guides - RAL, PVC elements similar to RAL		white	RAL 9016
		brown	RAL 8017
		anthracite	RAL 7016
		grey	RAL 7040
Colour of cassette, weights, guides - woodengrain veneer, PVC elements similar to RAL without structure	Extra charge	golden oak	R2178001
		walnut	R2178007
		dark oak (rustikal)	R3149008
		mahogany	R2097013
		winchester	R49240
		swamp oak	2052089-167

Price list of roller blinds Day Night Suite Zakhynthos Collection

Width

Height	0,5	0,6	0,7	0,8	0,9	1,0	1,1	1,2	1,3	1,4	1,5
0,5	27	30	34	37	40	44	47	50	54	57	62
0,6	29	33	36	40	43	47	50	54	57	62	65
0,7	31	35	39	42	47	49	54	57	62	65	70
0,8	33	37	40	45	49	54	57	62	65	69	73
0,9	35	39	43	48	52	56	61	65	68	73	77
1,0	37	41	46	49	54	59	64	68	72	76	80
1,1	39	43	48	53	57	62	65	72	76	80	85
1,2	40	46	50	55	61	65	71	75	80	85	89
1,3	42	48	54	58	63	68	73	78	83	88	93
1,4	45	49	55	62	65	72	76	82	87	92	98
1,5	47	53	57	63	68	75	80	85	91	97	103
1,6	49	54	60	65	71	78	83	88	94	100	106
1,7	52	56	62	68	74	81	86	92	98	105	111
1,8	54	59	64	71	76	85	90	95	101	109	115
1,9	57	64	70	76	83	89	96	102	109	115	122
2,0	60	65	72	79	86	92	99	106	113	119	126

Spring collection, Java, while supplies last: Spring 1-8 and 13*

Width

Height	0,5	0,6	0,7	0,8	0,9	1,0	1,1	1,2	1,3	1,4	1,5
0,5	28	32	35	39	42	47	50	53	57	62	65
0,6	30	35	38	42	46	50	54	58	62	66	69
0,7	32	36	41	45	50	54	58	62	66	71	76
0,8	35	40	43	49	53	57	62	67	71	76	80
0,9	37	42	46	51	56	60	66	71	75	80	85
1,0	40	44	50	54	60	64	70	75	80	84	89
1,1	42	47	53	58	63	68	73	79	84	89	95
1,2	44	50	55	60	67	72	78	83	88	95	100
1,3	46	53	59	64	69	76	81	87	94	99	105
1,4	49	54	60	67	73	80	85	91	97	104	110
1,5	51	57	63	70	76	83	89	95	103	109	115
1,6	54	60	66	73	80	87	93	100	106	113	120
1,7	56	62	69	76	83	91	97	104	111	118	125
1,8	59	65	72	80	85	95	102	108	115	123	130
1,9	63	71	77	85	92	100	108	115	122	130	137
2,0	65	72	81	88	96	104	111	119	127	134	142

No possibility to produce the roller blind from Spring fabrics.

* till the stock lasts

- **Attention:**
- Day/Night roller blinds is to set the position of fabric "closed = night" when the roller blind is extended to its full height.
- Positioning of strips in several Day/Night blinds is possible only in the case of the same blind heights, the same material, and the sum of the blind widths cannot be higher than the width of the fabric beam.
- It is recommended to view fabrics against the light to avoid colour illusions. The colours of fabrics in the samples books are illustrative colours, individual batches of products may differ in shades. Colour differences in the shades of fabrics do not constitute grounds for complaint
- The price of a blind that exceeds a given dimension is included in the higher range.

Pricelist of Day Night Suita roller blinds
Marina, Cedro, Paradise, Paradise Silver, Glamour, Elegance, Imagine Gold, Jazz, Baroque, Chic, Borneo, Skyros collection

Width

Height	0,5	0,6	0,7	0,8	0,9	1,0	1,1	1,2	1,3	1,4	1,5
0,5	30	35	39	42	47	52	55	60	64	68	73
0,6	33	38	42	47	52	56	62	65	71	75	79
0,7	36	41	47	51	56	62	65	71	76	81	86
0,8	39	45	49	55	62	65	72	77	83	88	93
0,9	42	48	54	59	65	71	77	83	88	94	100
1,0	45	51	57	63	70	75	82	88	94	100	106
1,1	48	54	62	67	74	81	88	94	100	108	114
1,2	50	57	65	72	79	86	92	100	106	114	121
1,3	54	62	68	75	83	91	98	105	113	120	127
1,4	56	64	72	80	88	95	103	111	119	127	135
1,5	59	67	75	84	92	100	109	117	125	133	141
1,6	62	71	79	88	96	106	114	122	130	140	148
1,7	65	74	83	92	100	111	119	127	136	145	154
1,8	68	77	86	95	105	116	126	133	142	151	160
1,9	74	83	92	102	112	121	130	140	149	159	168
2,0	77	86	97	106	115	126	135	145	154	165	175
2,1	79	90	100	110	120	130	140	151	161	171	181
2,2	83	92	104	114	124	135	145	156	166	176	188

No possibility to produce the blind with Paradise, Paradise Silve fabrics
it is not possible to produce the blind with the following fabrics: Paradise, Paradise Silver, Timor BO
no possibility to produce a blind with fabrics: Paradise, Paradise Silver, Timor BO, Marina, Imagine Gold
no possibility to produce a blind with fabrics: Paradise, Paradise Silver, Timor BO, Marina, Imagine Gold, Baroque, Skyros

Monaco Collection, Kea, Scandinavian Night BO; while supplies last, Aroso, Lunica, Fiji, Venezia

Width

Height	0,5	0,6	0,7	0,8	0,9	1,0	1,1	1,2	1,3	1,4	1,5
0,5	38	42	48	54	58	64	69	74	80	85	91
0,6	41	47	53	58	64	71	75	82	87	92	98
0,7	45	51	57	64	71	76	83	88	95	101	108
0,8	48	55	62	68	75	83	89	95	103	110	117
0,9	53	60	65	74	81	88	95	103	111	119	127
1,0	56	64	71	79	86	94	103	112	120	128	137
1,1	60	67	76	85	92	101	111	120	130	139	148
1,2	63	72	80	89	99	109	119	128	139	149	159
1,3	65	75	85	95	105	116	127	137	148	159	169
1,4	71	80	90	100	113	124	135	146	158	169	180
1,5	74	84	95	106	119	130	142	154	167	180	191
1,6	77	88	100	113	126	138	151	164	176	189	202
1,7	81	92	105	118	132	145	159	172	186	200	213
1,8	85	96	110	124	139	153	167	181	195	210	223
1,9	95	110	125	140	154	169	184	199	213	228	244
2,0	100	114	130	145	161	176	192	207	223	238	253
2,1	104	119	136	152	167	183	200	215	231	248	264
2,2	108	124	141	158	174	191	207	224	240	257	274

It is not possible to produce a roller blind with Scandinavian Night fabrics.

Extra charges for blinds Day Night Suite

Type	Price
Mini chain weights (white and brown)	0,40 €/pc
Universal chain weights (white, beige, brown, anthracite)	0,40 €/pc
Chain tensioner (white and brown) - an alternative to the chain catch	1,00 €/pc
Suite - extra charge for woodgrain colour	23,60 €/rm width
Painting of aluminum elements (cassette, weights) in any RAL colour*	7,90 €/rm width
Painting of aluminum elements (guides) in any RAL colour*	5,70 €/rm height
Suita - Non-invasive hangers 3k=14 mm,4k=19 mm, 5k=24 mm (white)	1,70 €/set
Suita - Non-invasive hangers 3k=14 mm, 4k=19 mm, 5k=24 mm (blackened)	1,30 €/set

***Note: Set of colours with standard extra charge - page 161. Varnishing in other colours - individual pricing.**
Lacquering of elements extends lead time, PVC elements in standard colour
We do not use non-invasive hangers with RENOLIT veneer cassette.

Measurement

Fabric roller blinds with chambered guidance rail are mounted on the window frame.

- Dimensions accepted for pricing:
- L - width
- H - height

Attention:

- Height of the cassette 70 mm (20 mm of width for gluing)
- Guidance rail width 28 mm (20 mm glue width)
- Guidance rail height 13.5 mm
- The sides of the cassette stick out 2 mm beyond the width of the guidance rail
- K - L = 4 mm
- X = 2 mm
- Guidance rail covers increase the height by 7 mm

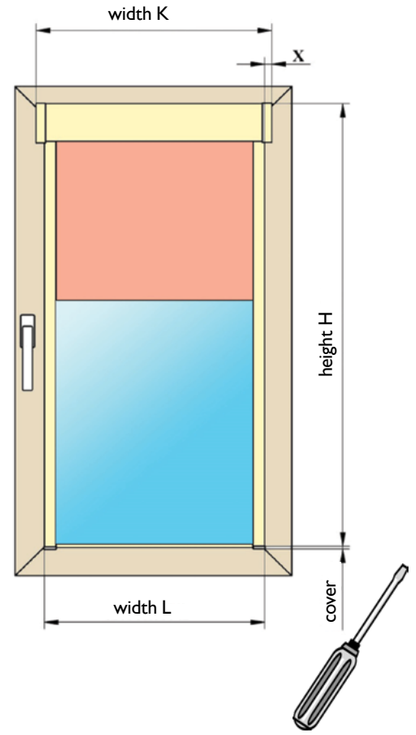

Assembly

ELIZA day-night roller blind

1. Side of the cassette
2. Mechanism
3. Supporting roll
4. Cassette (H.74 x D.67 mm)
5. Operating chain
6. Chain connector
7. Ø38 mm tube
8. Duoflor weights
9. Duoflor weights
10. Weights cap
11. Round weights stopper
12. Double-sided hanger
13. Adhesive tape
14. Fabric D/N

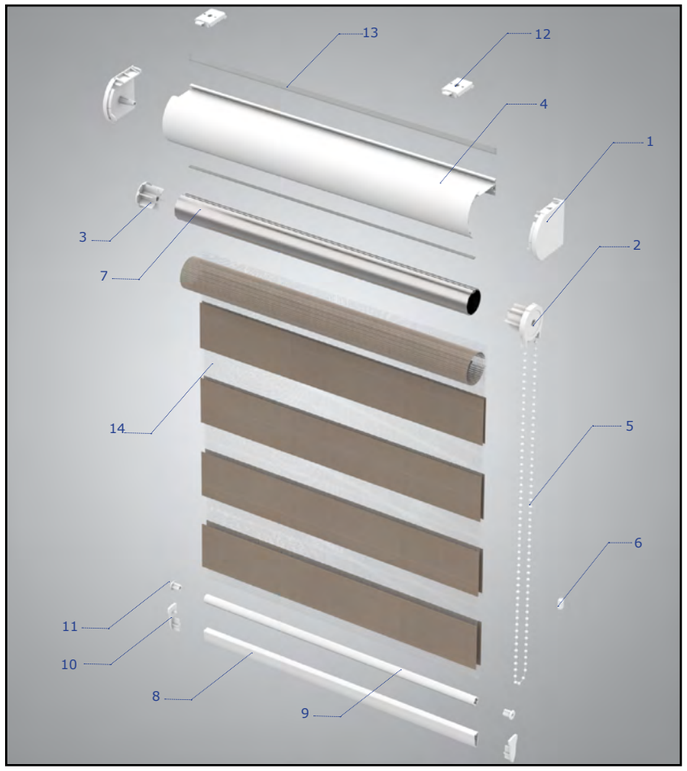

TECHNICAL INFORMATION		BEAD CHAIN	ELECTRIC DRIVE
Minimum width		30 cm	50 cm
Maximum width		240 cm	240 cm
Material narrower than the width of the blind "L" 3 cm			
Maximum height	Spring, Paradise, Paradise Silver fabric	220 cm	220 cm
	Scandinavian Night BO fabric	220 cm	220 cm
	Other fabrics of the D/N collection	250 cm	250 cm
Colours of cassette, sides, weights (RAL)	white	RAL 9016	
	brown	RAL 8019	
	silver - anodized	RAL 9006	

Attention:
- Day/Night roller blinds is to set the position of fabric "closed = night" when the roller blind is extended to its full height.
- Positioning of strips in several Day/Night blinds is possible only in the case of the same blind heights, the same material, and the sum of the blind widths cannot be higher than the width of the fabric beam.

Price list of Eliza day-night blinds
Zakhynthos Collection

Width / Height

Height	0,5	0,6	0,7	0,8	0,9	1,0	1,1	1,2	1,3	1,4	1,5	1,6	1,7	1,8	1,9	2,0	2,1	2,2	2,3	2,4
1,0	63	80	91	100	110	122	132	142	153	162	175	185	194	205	215	226	237	246	257	267
1,1	72	83	93	104	114	127	137	148	158	168	181	191	202	213	223	236	246	256	267	277
1,2	75	85	96	108	118	131	142	153	164	175	188	199	210	220	231	245	254	266	277	288
1,3	77	88	100	110	122	136	146	158	169	181	194	205	217	228	240	253	264	275	287	298
1,4	79	91	103	114	126	140	152	164	175	187	201	212	224	236	248	261	273	285	296	308
1,5	81	93	105	118	130	145	156	168	181	193	207	219	231	244	255	270	282	294	307	319
1,6	83	95	109	121	134	149	161	174	186	199	213	226	239	250	263	275	287	299	311	323
1,7	86	99	112	126	138	153	166	179	192	205	217	229	240	254	266	278	291	303	315	327
1,8	88	101	114	128	141	157	170	182	195	207	219	232	245	257	270	282	294	307	319	332
1,9	91	104	118	131	146	136	172	185	197	210	223	236	248	261	273	286	299	311	324	336
2,0	92	106	121	135	149	161	174	187	200	213	226	238	251	264	277	289	302	315	327	341
2,1	94	109	123	137	150	164	175	189	202	215	228	240	254	267	280	293	305	319	332	345
2,2	96	112	126	139	152	165	178	191	205	218	231	245	257	270	284	296	310	324	336	350
2,3	99	113	127	140	154	167	180	194	207	220	232	247	261	274	287	300	314	327	341	355
2,4	101	114	128	141	154	168	182	196	210	223	237	250	264	277	291	304	318	332	345	358
2,5	104	115	128	144	156	171	184	198	213	226	240	253	266	280	294	308	322	335	350	362

Spring collection, Java; while supplies last: Spring 1-8 and 13

Width / Height

Height	0,5	0,6	0,7	0,8	0,9	1,0	1,1	1,2	1,3	1,4	1,5	1,6	1,7	1,8	1,9	2,0	2,1	2,2	2,3	2,4
1,0	72	88	99	109	120	131	142	153	164	175	187	198	208	219	230	241	253	263	273	285
1,1	79	90	101	113	123	136	147	158	170	180	193	204	215	226	237	250	261	272	283	294
1,2	81	92	104	116	127	140	152	163	175	186	199	211	222	234	245	259	269	281	293	304
1,3	83	95	107	119	131	145	156	168	180	192	205	217	229	241	253	267	278	290	302	314
1,4	85	98	110	122	135	148	161	173	185	198	211	223	236	249	261	274	287	299	311	324
1,5	87	100	113	126	138	153	165	178	191	204	218	230	243	256	268	283	295	308	321	334
1,6	89	103	116	129	142	157	170	183	196	209	223	237	250	262	276	288	300	314	326	339
1,7	92	105	118	133	146	160	174	188	201	215	228	240	253	267	280	293	306	319	332	345
1,8	94	108	121	135	149	165	178	191	205	218	231	245	258	272	285	298	310	324	338	351
1,9	96	110	124	139	153	152	181	195	208	221	235	249	262	276	289	303	316	330	343	357
2,0	98	113	127	142	157	170	183	198	212	225	239	253	266	280	294	308	321	335	349	362
2,1	100	115	130	145	158	173	186	200	214	228	242	256	270	285	299	312	326	341	354	368
2,2	101	117	132	146	161	175	189	203	218	232	246	261	275	289	303	317	332	346	360	375
2,3	104	119	134	148	163	177	192	206	221	235	249	264	279	294	308	322	336	351	366	380
2,4	106	121	135	150	164	180	195	210	224	239	254	268	283	297	312	327	342	357	371	386
2,5	109	122	137	153	167	182	197	212	228	242	258	272	287	302	317	332	347	362	377	392

No possibility to produce the roller blind from fabrics: spring.

Marina Collection, Cedro, Paradise, Paradise Silver, Glamour, Elegance, Imagine Gold, Jazz, Baroque, Chic, Borneo, Skyros

Width / Height

Height	0,5	0,6	0,7	0,8	0,9	1,0	1,1	1,2	1,3	1,4	1,5	1,6	1,7	1,8	1,9	2,0	2,1	2,2	2,3	2,4
1,0	72	88	99	109	120	131	142	153	164	175	187	198	208	219	230	241	253	263	273	285
1,1	79	90	101	113	123	136	147	158	170	180	193	204	215	226	237	250	261	272	283	294
1,2	81	92	104	116	127	140	152	163	175	186	199	211	222	234	245	259	269	281	293	304
1,3	83	95	107	119	131	145	156	168	180	192	205	217	229	241	253	267	278	290	302	314
1,4	85	98	110	122	135	148	161	173	185	198	211	223	236	249	261	274	287	299	311	324
1,5	87	100	113	126	138	153	165	178	191	204	218	230	243	256	268	283	295	308	321	334
1,6	89	103	116	129	142	157	170	183	196	209	223	237	250	262	276	288	300	314	326	339
1,7	92	105	118	133	146	160	174	188	201	215	228	240	253	267	280	293	306	319	332	345
1,8	94	108	121	135	149	165	178	191	205	218	231	245	258	272	285	298	310	324	338	351
1,9	96	110	124	139	153	152	181	195	208	221	235	249	262	276	289	303	316	330	343	357
2,0	98	113	127	142	157	170	183	198	212	225	239	253	266	280	294	308	321	335	349	362
2,1	100	115	130	145	158	173	186	200	214	228	242	256	270	285	299	312	326	341	354	368
2,2	101	117	132	146	161	175	189	203	218	232	246	261	275	289	303	317	332	346	360	375
2,3	104	119	134	148	163	177	192	206	221	235	249	264	279	294	308	322	336	351	366	380
2,4	106	121	135	150	164	180	195	210	224	239	254	268	283	297	312	327	342	357	371	386
2,5	109	122	137	153	167	182	197	212	228	242	258	272	287	302	317	332	347	362	377	392

it is not possible to produce the blind with the following fabrics: Paradise, Paradise Silver

Price list of Eliza day-night blinds

Monaco, Kea, Scandinavian Night BO collection, while stocks last: Aroso, Lunica, Fiji

Width

Height	0,5	0,6	0,7	0,8	0,9	1,0	1,1	1,2	1,3	1,4	1,5	1,6	1,7	1,8	1,9	2,0	2,1	2,2	2,3	2,4
1,0	114	131	146	161	178	193	208	223	238	254	269	285	300	315	330	346	362	376	392	407
1,1	118	133	149	165	181	196	213	229	245	260	276	292	308	324	339	355	371	386	402	418
1,2	121	137	153	169	186	202	218	234	250	267	283	300	315	332	348	365	380	396	413	430
1,3	122	139	156	172	189	205	223	240	256	273	290	307	324	340	357	373	391	407	424	440
1,4	124	142	160	176	194	211	228	245	262	280	297	314	331	348	365	383	400	417	434	451
1,5	128	145	162	180	198	216	232	251	268	286	303	321	339	356	374	392	410	427	445	462
1,6	130	148	165	184	202	219	238	256	275	292	310	329	347	365	384	401	419	438	455	474
1,7	132	151	169	187	205	224	244	262	280	299	318	335	355	373	392	410	429	447	466	485
1,8	134	153	172	191	210	229	249	267	286	306	325	343	362	381	400	420	439	458	477	495
1,9	137	155	175	195	214	234	253	273	292	311	331	350	370	389	410	429	448	468	487	507
2,0	139	159	179	199	218	238	259	278	299	318	338	358	379	400	420	440	462	482	503	524
2,1	141	161	181	202	223	244	263	284	305	326	348	370	391	412	433	455	476	498	519	540
2,2	144	164	186	205	226	248	270	292	314	336	358	380	402	425	447	469	491	513	535	557
2,3	146	167	188	210	232	254	278	300	324	347	369	392	415	437	460	483	505	528	551	574
2,4	148	170	192	215	238	262	285	308	333	356	379	403	426	449	473	496	520	544	567	591
2,5	150	172	196	220	245	269	293	317	341	366	389	414	439	462	487	511	535	559	584	607

It is not possible to produce the roller blind with fabrics: Scandinavian Night.

Sun Wave Collection

Width

Height	0,5	0,6	0,7	0,8	0,9	1,0	1,1	1,2	1,3	1,4	1,5	1,6	1,7	1,8	1,9	2,0	2,1	2,2	2,3	2,4
1,0	120	138	156	175	194	211	231	250	268	288	307	326	345	363	381	400	419	438	456	475
1,1	125	145	164	183	203	222	243	262	281	303	322	343	362	382	401	420	442	461	480	499
1,2	130	151	171	192	212	232	254	275	295	318	337	359	380	401	421	442	464	484	505	525
1,3	135	157	179	200	222	244	266	288	309	332	354	377	399	420	441	462	486	507	529	550
1,4	141	164	186	209	231	253	278	300	322	347	369	394	416	439	461	484	508	531	553	575
1,5	146	170	194	217	240	264	289	313	336	362	385	410	434	458	481	505	530	554	577	600
1,6	151	175	201	225	250	274	300	326	350	376	401	427	452	476	501	526	552	576	601	626
1,7	157	182	208	234	259	285	312	338	364	391	417	444	469	495	521	547	574	600	626	652
1,8	162	189	216	242	269	296	324	351	377	406	432	461	488	514	540	567	596	623	650	676
1,9	167	195	223	251	278	306	335	364	391	420	448	477	505	533	561	589	618	646	673	701
2,0	173	201	231	259	288	317	348	376	405	435	464	495	523	553	581	610	640	669	698	727
2,1	178	208	238	267	297	327	359	389	418	450	480	512	541	571	600	631	662	693	722	752
2,2	183	214	245	276	307	337	370	401	432	465	496	528	559	590	621	652	685	715	747	777
2,3	189	220	253	285	316	348	382	414	446	480	512	545	577	609	641	673	707	739	771	803
2,4	194	226	260	293	326	359	394	426	460	494	527	562	595	628	661	694	729	762	795	827
2,5	199	232	267	301	335	369	405	439	474	509	543	579	613	647	680	715	751	785	819	853

Extra charges for Eliza Day Night blinds

Duoflor weights painting in RAL* colour	3,90 €/rm width
Painting of Bellisima weights in RAL* colour	5,90 €/rm width
Painting the cassette*	10,0 €/rm width
Metal chain	5,70 €/rm height

***Note:** Set of colours with standard extra charge - page 161. Painting in other colours - individual pricing.

Painting elements extends lead time, PVC elements in standard colour

Duoflor weights

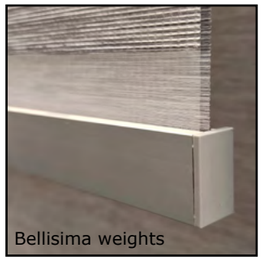
Bellisima weights

- Day/Night roller blinds is to set the position of fabric "closed = night" when the roller blind is extended to its full height.
- Positioning of strips in several Day/Night blinds is possible only in the case of the same blind heights, the same material, and the sum of the blind widths cannot be higher than the width of the fabric beam.
- It is recommended to view fabrics against the light to avoid colour illusions. The colours of fabrics in the samples books are illustrative colours, individual batches of products may differ in shades. Colour differences in the shades of fabrics do not constitute grounds for complaint
- The price of a blind that exceeds a given dimension is included in the higher range.
- Roller shutters less than 0.5 m wide are counted as 0.5 m

Measurement

For ordering, please specify the width and height after the total contour of the product.

Assembly

STELLA day-night roller blind

1. Hanger
2. Hanger
3. Mechanism
4. Side of the Stella cassette
5. Cassette (H.60 x D.64 mm)
6. Ø25/32 mm tube
7. Support profile hanger
8. Weights Fi 12
9. Weights cap
10. Operating chain
11. Chain connector
12. Fabric D/N

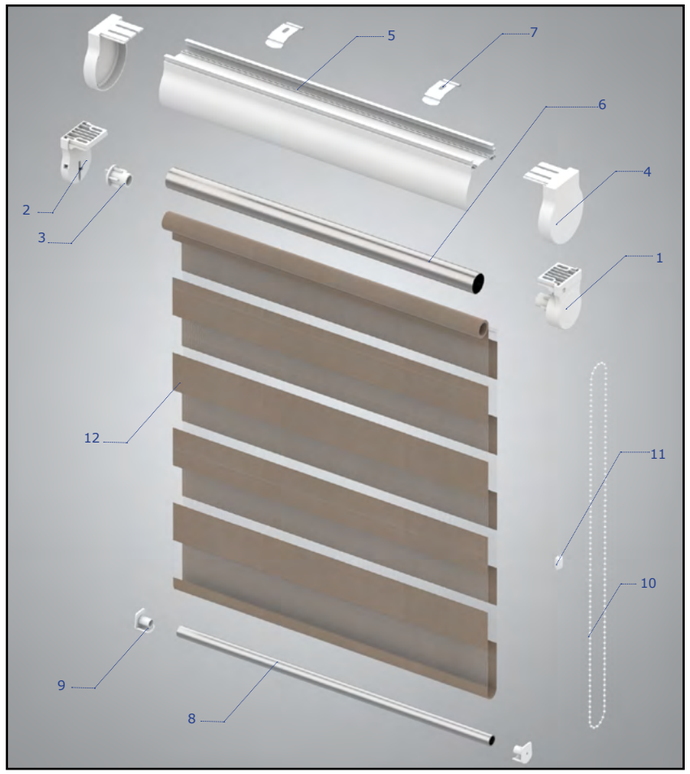

TECHNICAL INFORMATION		HAND DRIVE	ELECTRIC DRIVE
Minimum width		20 cm	50 cm
Maximum width		240 cm	240 cm
Maximum height	Spring, Paradise, Paradise Silver fabric	220 cm	220 cm
	Scandinavian Night BO, Timor BO fabric	220 cm	220 cm
	Other fabrics	250 cm	250 cm
Fabric narrower than total width		5,4 cm	5,4 cm
Colours of cassette, sides, weights (RAL)	white	RAL 9016	
	brown	RAL 8019	
	grey	RAL 7040	
	anthracite	RAL 7016	

Attention:

- Day/Night roller blinds is to set the position of fabric "closed = night" when the roller blind is extended to its full height.
- Positioning of strips in several Day/Night blinds is possible only in the case of the same blind heights, the same material, and the sum of the blind widths cannot be higher than the width of the fabric beam.
- It is recommended to view fabrics against the light to avoid colour illusions. The colours of fabrics in the samples books are illustrative colours, individual batches of products may differ in shades. Colour differences in the shades of fabrics do not constitute grounds for complaint

Measurement

To order, specify the width and height after the total contour of the product.

Assembly

Price list of Stella Day Night blinds Zakynthos collection

Width / Height

Height \ Width	0,5	0,6	0,7	0,8	0,9	1,0	1,1	1,2	1,3	1,4	1,5	1,6	1,7	1,8	1,9	2,0	2,1	2,2	2,3	2,4
1,0	41	49	55	62	69	76	83	90	97	103	110	117	124	130	137	145	151	158	165	172
1,1	43	50	57	65	72	78	86	92	100	107	114	121	128	135	142	149	157	164	171	178
1,2	45	52	60	67	74	82	89	96	104	111	118	126	133	140	148	155	162	170	178	185
1,3	46	54	62	69	77	84	92	100	107	115	122	130	138	145	153	160	168	175	183	191
1,4	47	55	63	71	79	87	95	103	111	119	127	134	142	150	158	166	174	182	190	198
1,5	49	57	65	73	82	90	98	106	114	122	131	139	147	155	164	172	180	188	196	205
1,6	50	59	67	76	84	92	100	109	118	126	135	143	152	160	168	178	186	195	203	211
1,7	51	60	69	78	86	95	104	113	121	130	139	148	156	165	174	183	191	200	209	218
1,8	53	62	71	80	89	98	107	116	125	134	143	152	161	170	180	189	197	207	215	224
1,9	54	64	73	82	91	100	110	119	128	138	147	156	166	175	185	194	203	212	222	231
2,0	56	65	75	85	94	104	113	122	132	142	151	161	171	180	190	200	209	219	228	238
2,1	57	67	77	86	97	106	116	126	136	146	155	165	175	185	195	205	215	224	234	245
2,2	58	68	78	89	99	109	119	129	140	149	160	170	180	190	200	210	220	231	240	251
2,3	60	70	81	91	101	112	122	132	142	154	164	174	185	195	205	216	226	237	247	258
2,4	62	72	83	93	104	114	125	136	146	157	168	179	189	200	211	222	232	243	253	264
2,5	62	73	85	95	106	118	128	139	150	161	172	183	194	205	216	227	238	249	260	271

Spring collection, Java; while supplies last: Spring 1-8 and 13

Width / Height

Height \ Width	0,5	0,6	0,7	0,8	0,9	1,0	1,1	1,2	1,3	1,4	1,5	1,6	1,7	1,8	1,9	2,0	2,1	2,2	2,3	2,4
1,0	45	52	59	67	74	82	89	97	104	111	119	126	133	140	148	155	163	171	178	186
1,1	46	54	62	69	77	85	92	100	108	116	123	131	139	146	154	162	170	178	186	193
1,2	48	56	64	72	80	88	97	104	113	121	129	137	145	153	161	169	177	185	193	201
1,3	50	58	66	75	83	91	100	108	116	125	133	142	150	158	167	175	183	192	200	209
1,4	51	60	68	77	86	95	103	112	121	130	138	146	155	164	173	181	190	199	208	216
1,5	53	62	71	80	89	98	107	116	125	134	143	152	161	170	179	189	197	206	215	224
1,6	54	64	73	83	92	101	110	120	129	139	148	157	167	176	185	195	204	214	223	232
1,7	56	65	75	85	95	104	114	124	133	143	153	163	172	182	191	201	210	221	230	240
1,8	58	68	78	87	97	108	118	128	138	148	157	168	178	188	198	208	218	228	237	248
1,9	59	69	80	91	100	111	122	131	142	153	163	173	183	194	204	214	224	235	245	256
2,0	61	72	83	93	104	114	125	135	146	157	168	178	189	199	210	221	231	242	253	264
2,1	63	74	85	95	107	117	128	140	150	162	172	183	194	205	216	227	238	249	260	272
2,2	64	76	87	99	110	121	132	143	155	166	177	189	200	211	223	234	245	257	267	279
2,3	66	77	89	101	112	124	136	147	158	171	182	194	205	217	228	240	252	264	275	287
2,4	68	80	91	103	115	127	139	151	163	175	187	199	211	223	235	247	259	271	283	295
2,5	69	81	94	106	118	131	142	155	167	180	192	204	216	229	241	253	266	278	290	303

it is not possible to produce the roller blind with the following fabrics: Spring

Marina, Cedro, Paradise, Paradise Silver, Glamour, Elegance, Imagine Gold, Jazz, Baroque, Chic, Borneo, Skyros collection

Width / Height

Height \ Width	0,5	0,6	0,7	0,8	0,9	1,0	1,1	1,2	1,3	1,4	1,5	1,6	1,7	1,8	1,9	2,0	2,1	2,2	2,3	2,4
1,0	50	59	68	76	85	93	101	110	119	127	136	145	153	161	170	179	187	196	204	213
1,1	53	62	71	80	88	97	106	115	124	133	142	151	160	169	178	187	196	205	214	223
1,2	55	64	73	83	92	101	112	121	130	139	149	158	167	176	186	196	205	215	224	233
1,3	57	67	76	86	96	106	115	126	135	145	155	165	175	185	195	204	214	224	234	244
1,4	59	69	79	90	100	110	121	131	141	151	161	172	181	192	202	213	223	233	244	253
1,5	62	72	83	93	104	114	125	136	146	157	168	179	189	200	210	221	232	242	253	264
1,6	63	75	85	97	107	119	130	141	152	163	174	185	196	208	219	230	240	252	263	274
1,7	65	77	88	100	112	123	134	146	158	169	181	192	204	215	226	238	250	261	273	285
1,8	68	79	91	103	115	127	139	151	163	175	187	199	211	223	235	246	259	271	282	295
1,9	69	82	94	107	119	131	145	156	168	181	194	205	218	231	243	255	267	280	292	305
2,0	72	85	97	110	123	136	149	161	174	187	200	213	226	238	251	264	277	289	302	315
2,1	74	87	100	113	127	140	153	166	180	193	205	219	232	246	259	272	285	299	312	325
2,2	76	90	103	117	131	145	158	172	185	199	213	226	240	253	267	281	295	308	321	335
2,3	78	92	106	121	134	148	163	176	190	205	219	232	247	261	275	289	304	318	332	345
2,4	80	95	109	124	139	153	167	181	196	211	225	240	254	269	283	299	312	327	341	356
2,5	82	97	113	127	142	157	172	187	202	217	232	246	261	277	291	307	321	336	351	366

It is not possible to produce the blind with Paradise, Paradise Silver fabrics.

Price list of Stella Day Night blinds
Collection: Monaco, Kea, Scandinavian Night BO; while supplies last: Aroso, Lunica, Fiji

Width

Height	0,5	0,6	0,7	0,8	0,9	1,0	1,1	1,2	1,3	1,4	1,5	1,6	1,7	1,8	1,9	2,0	2,1	2,2	2,3	2,4
1,0	61	72	83	94	105	116	127	138	149	160	171	181	193	204	215	226	237	248	259	270
1,1	65	76	88	100	112	123	135	146	158	170	181	194	205	217	229	240	252	264	275	287
1,2	68	80	92	105	118	130	142	155	167	180	193	205	217	230	242	254	267	279	292	304
1,3	72	85	98	112	124	137	151	164	176	190	203	216	229	242	255	269	282	295	308	321
1,4	75	89	103	117	131	145	158	172	186	200	214	228	242	255	269	283	297	311	325	338
1,5	79	93	108	122	137	152	166	181	195	210	224	239	254	268	283	298	312	327	341	356
1,6	83	98	113	128	144	159	174	189	205	220	235	251	266	281	296	312	327	342	358	373
1,7	86	102	118	134	149	166	181	198	214	230	246	262	278	294	310	326	342	358	374	390
1,8	90	106	123	140	156	173	190	207	223	240	257	273	290	307	324	340	357	373	391	407
1,9	93	110	128	145	163	180	198	215	232	250	267	285	302	320	337	355	372	389	407	425
2,0	97	115	133	151	169	187	205	224	242	260	278	296	314	333	351	369	386	405	423	441
2,1	100	119	138	157	175	195	213	232	251	270	289	308	327	345	365	384	402	421	440	459
2,2	104	124	142	163	182	202	221	240	260	280	300	319	339	358	378	398	417	436	456	475
2,3	107	128	148	168	189	209	229	249	270	290	310	330	351	371	391	412	432	453	473	493
2,4	111	132	153	174	195	216	237	258	279	300	321	342	363	385	405	426	447	468	489	510
2,5	114	136	158	180	201	223	245	267	288	310	332	354	375	397	418	440	462	484	505	527

It is not possible to produce the roller blind with Monaco, Scandinavian Night fabrics.

Sun Wave Collection

Width

Height	0,5	0,6	0,7	0,8	0,9	1,0	1,1	1,2	1,3	1,4	1,5	1,6	1,7	1,8	1,9	2,0	2,1	2,2	2,3	2,4
1,0	67	78	90	100	112	124	134	145	157	168	180	190	202	213	224	236	252	263	274	286
1,1	71	83	95	107	119	131	142	154	167	179	191	203	215	227	239	251	268	280	292	305
1,2	75	87	100	113	126	139	151	164	176	189	203	215	228	240	254	267	285	297	310	323
1,3	78	92	106	119	133	146	160	173	187	201	214	228	241	255	268	282	300	314	327	342
1,4	83	97	112	126	140	154	168	182	197	211	226	240	254	269	283	298	317	331	345	360
1,5	86	101	116	132	146	162	176	192	207	222	237	253	267	282	298	313	333	348	364	379
1,6	91	106	122	138	154	170	186	201	217	232	249	265	281	296	312	329	349	365	381	397
1,7	94	111	127	145	161	178	194	210	227	244	261	278	294	310	327	344	366	382	399	416
1,8	98	115	133	150	168	185	202	219	237	254	272	289	307	325	342	359	382	400	417	434
1,9	101	120	138	156	175	193	211	229	247	266	284	302	320	338	356	375	398	416	435	453
2,0	106	125	144	163	181	201	219	238	257	276	295	314	334	352	371	391	414	433	453	472
2,1	109	129	149	169	189	208	228	247	267	287	307	327	347	366	386	406	430	450	470	490
2,2	113	134	154	175	195	216	237	257	278	299	319	339	359	380	400	421	446	467	488	509
2,3	118	139	160	181	202	224	245	267	287	308	330	351	373	394	415	437	463	484	505	527
2,4	121	143	165	187	210	231	253	275	298	320	342	364	386	408	430	453	480	501	524	546
2,5	125	148	171	194	216	239	262	285	308	330	354	376	399	422	445	468	495	518	541	564

- Roller shutters with a width of less than 0.5 m are counted as 0.5 m.
- The price of a blind that exceeds a given dimension is included in the higher range.

Duoflor weights

Extra charges for Stella Day Night blinds

Duoflor weights painting in RAL* colour	3,90 €/rm
Painting the weights fi12 in RAL* colour	3,90 €/rm
Painting the cassette*	3,90 €/rm
Metal chain	3,90 €/rm height

* Set of colours with a standard extra charge - page 161.
Painting in other colours - individual pricing.

- **Attention:**
- Day/Night roller blinds is to set the position of fabric "closed = night" when the roller blind is extended to its full height.
- Positioning of strips in several Day/Night blinds is possible only in the case of the same blind heights, the same material, and the sum of the blind widths cannot be higher than the width of the fabric beam.

weights fi 12

BELLISIMA SQUARE S, M Day Night Roller Blind

1. Cassette
2. Side of the cassette
3. Universal clip
4. Double-sided adhesive tape
5. Mechanism
6. Chain
7. Supporting bearing
8. Tube
9. Weights
10. Weights cap
11. Weights stopper
12. Ø14 mm tube
13. Fabric D/N
14. Mounting plate

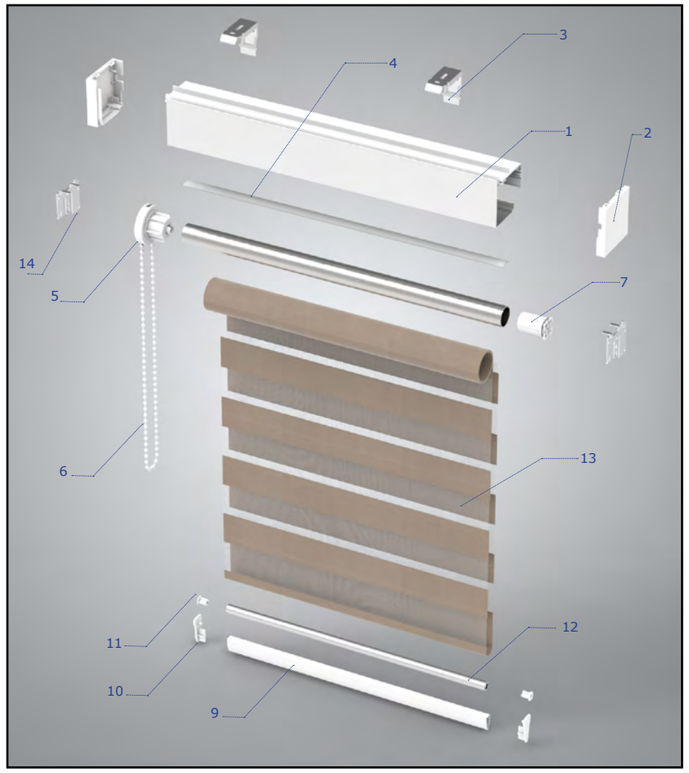

Available chains:

Height "h" LOOP	Colour	
100cm	white	grey
125cm		
150cm		
175cm		
200cm		
225cm		
250cm		

TECHNICAL INFORMATION	BELLISIMA SQUARE	
	S	M
Dimensions of the cassette (mm)	71*73	90*90
Maximum width	220 cm	280 cm
Maximum height (all fabrics D/N)	250 cm	250 cm
Diameter of ALU tube	28 i 30 mm	42 i 50 mm
Fabric narrower than total width	40 mm - manual, 50 mm - for motor	
Load-bearing profile	yes	yes
Side guidance - fixation	yes	yes
Aluminum profile colour	white	
	silver anode	
Colours of steel hangers	white	
	grey	

- **Attention:**
- Day/Night roller blinds is to set the position of fabric "closed = night" when the roller blind is extended to its full height.
- Positioning of strips in several Day/Night blinds is possible only in the case of the same blind heights, the same material, and the sum of the blind widths cannot be higher than the width of the fabric beam.
- It is recommended to view fabrics against the light to avoid colour illusions.The colours of fabrics in the samples books are illustrative colours, individual batches of products may differ in shades. Colour differences in the shades of fabrics do not constitute grounds for complaint.

Price list of Bellisima Square S day-night roller blinds Zakynthos Collection

Width

Height	0,5	0,6	0,7	0,8	0,9	1,0	1,1	1,2	1,3	1,4	1,5	1,6	1,7	1,8	1,9	2,0	2,1	2,2
1,0	63	69	76	83	90	97	104	110	117	124	131	140	147	154	161	167	178	184
1,1	64	71	78	85	92	99	106	113	120	127	134	145	151	158	165	172	182	189
1,2	65	73	80	87	95	101	109	116	123	130	138	148	155	162	169	177	187	194
1,3	67	74	81	89	96	104	112	119	126	134	141	152	159	166	174	181	192	199
1,4	68	75	83	91	99	106	114	121	129	137	145	155	163	171	178	186	197	205
1,5	69	77	85	92	100	108	116	124	132	140	148	159	167	175	183	191	202	210
1,6	70	78	86	95	103	111	119	127	135	144	152	163	171	179	187	195	207	215
1,7	72	80	88	96	105	113	122	130	139	146	155	166	175	183	192	200	211	220
1,8	72	81	90	99	107	115	124	133	141	150	158	170	179	187	196	205	216	225
1,9	74	82	91	100	109	118	127	135	145	153	162	174	183	191	200	209	221	230
2,0	75	84	93	102	111	120	129	139	147	156	165	178	187	196	205	214	226	235
2,1	76	85	95	104	113	122	132	141	150	160	169	181	191	200	209	219	231	240
2,2	77	87	96	106	115	125	134	145	154	163	172	185	195	204	214	223	235	245
2,3	78	88	98	108	118	127	137	146	156	166	176	189	199	208	218	228	240	250
2,4	80	90	100	110	120	130	140	149	160	169	180	192	202	213	222	232	245	255
2,5	81	91	101	112	122	132	142	153	162	173	183	196	207	217	227	237	250	260

Spring collection, Java; while supplies last: Spring 1-8 and 13

Width

Height	0,5	0,6	0,7	0,8	0,9	1,0	1,1	1,2	1,3	1,4	1,5	1,6	1,7	1,8	1,9	2,0	2,1	2,2
1,0	67	74	82	90	97	105	113	120	128	135	144	154	161	169	176	184	195	202
1,1	69	76	84	93	100	108	116	124	131	140	148	159	166	175	182	190	201	209
1,2	70	79	87	95	103	111	120	128	136	145	153	164	172	180	188	197	208	216
1,3	72	80	89	98	106	115	123	132	140	149	157	169	177	186	195	203	214	223
1,4	74	82	91	100	109	117	126	135	144	153	162	174	182	192	200	209	221	230
1,5	75	84	94	102	112	121	130	139	149	157	167	179	188	197	206	215	228	237
1,6	77	86	96	105	115	124	133	143	153	162	171	184	194	203	212	222	235	244
1,7	79	88	98	107	117	127	137	147	157	166	176	189	199	208	219	228	241	250
1,8	80	90	100	111	121	130	140	150	161	171	181	194	204	214	224	235	247	258
1,9	81	92	103	113	123	134	144	154	165	175	186	199	210	220	230	240	254	264
2,0	83	94	105	115	126	136	147	158	169	179	190	204	215	225	236	247	261	271
2,1	85	96	107	118	129	140	151	162	173	184	195	209	220	231	242	253	268	278
2,2	87	97	109	120	132	143	155	166	177	188	200	214	225	237	248	259	274	285
2,3	88	100	111	123	135	146	158	169	181	193	204	219	231	243	254	265	280	292
2,4	90	101	114	125	137	150	161	173	185	197	210	224	236	248	260	272	287	299
2,5	91	104	116	128	140	153	165	177	189	202	214	229	242	254	266	279	294	306

Marina, Cedro, Paradise, Paradise Silver, Glamour, Elegance, Imagine Gold, Jazz, Baroque, Chic, Borneo, Skyros collection.

Width

Height	0,5	0,6	0,7	0,8	0,9	1,0	1,1	1,2	1,3	1,4	1,5	1,6	1,7	1,8	1,9	2,0	2,1	2,2
1,0	75	84	94	104	113	122	131	140	150	159	169	180	190	199	208	217	230	239
1,1	78	88	97	107	117	126	136	146	155	165	175	189	198	208	217	227	240	250
1,2	80	91	101	111	121	131	142	152	162	172	183	196	206	216	226	237	250	260
1,3	83	93	104	115	125	137	147	158	169	179	190	204	214	225	236	246	260	271
1,4	85	96	107	119	130	141	152	163	175	186	197	211	222	234	245	256	270	281
1,5	88	100	111	122	134	146	157	170	181	193	205	219	231	242	254	266	280	292
1,6	90	102	114	127	139	150	163	175	187	199	212	227	239	251	263	275	291	303
1,7	93	105	118	130	143	155	169	181	194	206	219	235	247	260	272	285	301	313
1,8	95	108	121	135	148	160	174	187	200	213	226	242	255	268	281	295	311	324
1,9	97	111	125	138	152	165	179	193	206	220	234	250	263	277	291	304	321	334
2,0	100	114	128	142	156	170	184	199	212	226	240	258	272	286	300	314	331	345
2,1	102	117	131	146	161	175	190	204	219	233	248	265	280	295	309	324	341	356
2,2	105	120	135	150	165	180	195	210	225	240	255	273	288	303	318	333	351	366
2,3	107	123	138	154	170	185	200	215	231	247	262	281	296	312	328	343	361	377
2,4	110	125	142	158	173	190	205	221	237	253	270	288	304	321	336	352	371	387
2,5	112	129	145	162	178	195	211	228	244	260	277	296	313	329	345	362	382	398

Bellisima Square S Day Night blinds price list Collection: Monaco, Kea, Scandinavian Night BO; while supplies last: Aroso, Lunica, Fiji, Venezia

Width

Height	0,5	0,6	0,7	0,8	0,9	1,0	1,1	1,2	1,3	1,4	1,5	1,6	1,7	1,8	1,9	2,0	2,1	2,2
1,0	88	100	112	124	136	148	160	171	183	195	207	221	233	245	257	269	284	296
1,1	92	105	117	130	142	155	167	180	192	205	218	234	246	259	271	284	299	312
1,2	96	109	123	135	149	162	175	189	202	215	229	245	258	272	285	299	315	328
1,3	100	113	127	142	155	170	184	198	212	226	240	257	271	285	300	313	330	344
1,4	103	118	133	148	162	177	191	206	221	236	251	269	284	299	313	328	346	361
1,5	107	123	138	153	169	185	200	215	231	246	262	281	296	312	327	343	361	377
1,6	111	127	143	160	176	192	208	224	241	257	273	292	309	325	341	357	377	393
1,7	115	132	148	165	182	199	216	234	251	267	284	304	321	338	356	372	392	409
1,8	118	136	153	172	189	206	224	242	260	278	295	316	334	351	369	387	408	426
1,9	122	140	159	177	195	214	233	251	270	288	307	328	346	365	383	401	424	441
2,0	126	145	164	183	203	221	241	260	279	298	317	340	359	378	397	416	439	458
2,1	129	149	169	189	209	229	249	269	289	309	329	352	372	391	411	431	455	474
2,2	133	154	174	195	215	237	257	278	299	319	340	364	384	405	425	446	470	490
2,3	137	158	180	201	223	244	265	286	308	330	351	375	397	418	440	461	485	507
2,4	141	163	185	207	229	251	273	295	318	340	362	387	409	432	453	475	501	523
2,5	144	167	190	213	236	259	281	305	327	350	373	399	422	445	467	491	516	539

Sun Wave Collection

Width

Height	0,5	0,6	0,7	0,8	0,9	1,0	1,1	1,2	1,3	1,4	1,5	1,6	1,7	1,8	1,9	2,0	2,1	2,2
1,0	97	111	125	139	152	166	180	193	207	220	235	251	265	278	292	305	322	336
1,1	102	117	131	146	160	175	190	204	219	234	248	266	280	295	309	324	341	356
1,2	107	123	138	153	169	184	200	215	230	246	262	280	295	311	327	343	361	376
1,3	112	128	144	161	177	194	210	226	243	259	276	295	312	328	345	361	380	397
1,4	116	133	150	168	186	203	220	237	255	272	290	310	327	345	362	379	400	417
1,5	121	139	158	175	194	212	230	249	267	285	303	325	343	361	379	398	419	437
1,6	125	145	164	183	202	221	240	260	279	298	317	340	359	378	397	416	439	458
1,7	130	150	170	190	210	230	251	271	291	311	331	354	375	394	415	435	458	478
1,8	134	155	177	198	219	240	261	282	303	324	345	369	390	411	432	453	477	498
1,9	139	161	183	205	227	249	271	293	315	337	359	384	406	428	450	471	497	518
2,0	144	167	190	212	236	258	281	304	327	350	373	399	421	444	467	490	516	539
2,1	149	173	196	220	244	267	291	315	339	363	386	413	437	461	484	508	535	559
2,2	154	178	203	227	252	277	301	327	351	375	400	428	453	478	502	527	555	579
2,3	158	183	209	235	261	286	312	337	363	389	414	443	469	494	520	545	574	600
2,4	163	189	216	242	269	295	322	348	375	401	428	457	484	511	537	564	594	620
2,5	167	195	222	250	277	305	332	360	387	414	442	472	500	528	555	582	613	640

Price list of Bellisima Square M day-night roller blinds - Zakynthos Collection

Width / Height

Height	0,5	0,6	0,7	0,8	0,9	1,0	1,1	1,2	1,3	1,4	1,5	1,6	1,7	1,8	1,9	2,0	2,1	2,2	2,3	2,4	2,5	2,6	2,7	2,8
1,0	93	104	115	126	265	149	160	171	182	194	205	219	231	242	253	264	279	290	312	322	334	345	356	367
1,1	94	105	117	128	138	151	162	174	186	197	208	223	235	246	258	269	284	295	317	328	340	351	362	374
1,2	95	107	119	130	140	154	165	177	189	200	211	227	238	250	262	273	288	300	322	334	345	357	368	380
1,3	96	108	120	132	142	155	168	180	191	203	215	231	242	254	266	278	294	305	327	339	351	363	375	386
1,4	98	110	122	134	145	158	170	182	195	207	219	234	246	259	270	282	299	310	333	345	357	369	381	393
1,5	99	111	124	136	146	160	173	185	198	210	222	238	250	262	275	287	303	315	338	350	362	375	387	400
1,6	100	113	125	138	148	163	175	188	200	213	226	242	254	267	280	292	308	320	344	356	368	381	394	406
1,7	101	114	127	140	150	165	178	191	204	216	229	245	258	271	284	296	313	326	349	361	374	387	400	412
1,8	103	115	128	141	153	167	180	194	207	219	232	249	262	275	288	301	318	331	354	367	380	393	406	419
1,9	104	117	130	144	154	170	183	196	210	223	236	253	266	280	292	305	323	335	359	373	386	399	412	425
2,0	105	118	132	145	157	172	186	199	213	226	240	256	270	284	297	310	327	341	365	378	391	405	418	432
2,1	106	120	133	147	159	174	188	202	215	229	243	260	274	288	301	315	332	346	370	384	398	411	425	439
2,2	107	121	135	149	161	177	191	205	219	232	246	264	278	292	305	320	337	351	375	389	403	417	431	445
2,3	108	122	137	151	163	179	194	207	222	235	250	268	281	296	310	325	342	356	381	395	409	423	437	451
2,4	110	124	139	153	165	181	196	210	225	239	253	272	286	300	314	329	347	361	386	400	415	429	444	458
2,5	111	125	140	155	167	184	199	213	228	242	257	275	290	305	319	334	352	367	391	406	420	435	450	465

Spring collection, Java; while supplies last: Spring 1-8 and 13

Width / Height

Height	0,5	0,6	0,7	0,8	0,9	1,0	1,1	1,2	1,3	1,4	1,5	1,6	1,7	1,8	1,9	2,0	2,1	2,2	2,3	2,4	2,5	2,6	2,7	2,8
1,0	97	109	121	133	272	157	169	181	193	205	217	232	245	256	269	280	296	309	331	342	355	366	378	390
1,1	99	111	124	136	146	160	172	185	197	210	222	237	250	262	275	287	303	315	338	350	362	374	387	399
1,2	100	113	125	138	149	163	176	189	202	214	226	243	255	268	280	293	309	322	345	358	370	383	395	408
1,3	101	115	127	141	151	166	180	193	205	218	231	248	260	273	287	300	316	329	352	365	378	391	404	417
1,4	104	116	130	144	155	170	183	196	210	223	236	253	266	279	293	305	323	336	359	373	386	399	412	426
1,5	105	119	132	145	157	173	186	200	214	227	240	258	271	285	299	312	329	343	367	380	393	407	421	434
1,6	107	121	134	148	160	176	190	204	218	231	245	263	277	291	305	318	336	350	374	387	401	415	430	443
1,7	108	122	137	151	163	179	193	208	222	236	250	268	282	296	311	325	342	357	381	395	409	423	438	452
1,8	110	124	139	153	166	182	197	211	226	240	255	273	287	302	316	330	349	364	388	403	417	432	447	460
1,9	112	126	141	156	169	185	200	215	230	245	260	278	293	308	322	337	356	370	395	410	425	440	455	469
2,0	113	128	143	158	172	189	204	219	234	249	264	283	299	313	329	344	362	377	403	418	433	448	463	479
2,1	115	130	145	161	175	192	207	222	238	253	269	288	303	319	334	350	369	384	410	425	441	457	472	487
2,2	116	132	148	163	177	195	211	227	242	258	273	293	309	324	340	356	375	391	417	433	448	465	480	496
2,3	118	134	150	166	180	198	214	230	246	262	278	298	314	330	346	362	382	398	424	440	457	473	488	505
2,4	120	136	153	169	183	201	218	234	251	267	283	303	319	336	352	369	389	405	432	448	464	481	497	513
2,5	121	138	155	171	186	205	221	238	255	271	288	308	325	342	358	375	395	412	439	455	472	489	505	522

Marina Collection, Cedro, Paradise, Paradise Silver, Glamour, Elegance, Imagine Gold, Jazz, Baroque, Chic, Borneo, Skyros.

Width / Height

Height	0,5	0,6	0,7	0,8	0,9	1,0	1,1	1,2	1,3	1,4	1,5	1,6	1,7	1,8	1,9	2,0	2,1	2,2	2,3	2,4	2,5	2,6	2,7	2,8
1,0	106	119	133	147	287	174	187	201	214	229	242	259	273	287	300	314	331	345	369	383	397	410	423	437
1,1	108	122	137	150	162	179	193	207	221	235	249	267	281	295	310	324	342	355	380	394	408	422	436	451
1,2	110	125	140	154	167	183	198	213	228	242	256	275	289	304	319	333	351	366	391	406	420	435	449	464
1,3	112	128	142	158	171	188	204	219	234	248	264	283	297	313	328	343	362	377	402	417	432	448	463	477
1,4	115	131	146	162	176	193	209	224	240	256	271	290	306	321	337	352	372	387	413	429	444	460	475	491
1,5	118	134	150	165	180	198	214	230	246	262	278	298	314	330	346	362	382	398	425	440	456	473	489	505
1,6	120	137	153	170	184	203	220	236	252	269	286	305	322	339	356	371	392	409	435	452	468	485	502	518
1,7	123	139	156	174	189	207	225	242	259	276	293	313	330	348	365	381	402	419	447	464	480	497	515	532
1,8	125	142	160	177	193	212	230	247	265	282	300	321	338	356	374	391	412	430	457	475	493	510	528	545
1,9	128	145	164	181	197	217	235	253	271	289	308	329	347	365	383	401	423	440	469	487	505	523	540	559
2,0	130	148	167	185	202	222	241	259	278	296	315	336	355	374	392	410	432	451	480	498	516	535	554	572
2,1	132	151	170	189	206	227	246	265	284	302	322	345	363	382	401	420	443	461	491	510	529	548	567	586
2,2	135	154	174	193	210	232	251	271	290	309	329	352	371	391	410	430	453	472	502	521	540	560	580	599
2,3	137	157	177	197	214	236	257	277	296	316	336	360	379	400	420	440	463	482	513	533	553	573	592	613
2,4	140	160	180	201	219	241	262	283	303	324	343	368	388	408	428	449	473	494	524	545	565	585	606	626
2,5	142	163	184	205	223	246	268	288	309	330	351	375	396	417	438	459	484	504	535	556	577	598	619	640

Price list of Bellisima Square S day-night roller blinds Collection: Monaco, Kea, Scandinavian Night BO; while supplies last: Aroso, Lunica, Fiji, Venezia

Width / Height

Height	0,5	0,6	0,7	0,8	0,9	1,0	1,1	1,2	1,3	1,4	1,5	1,6	1,7	1,8	1,9	2,0	2,1	2,2	2,3	2,4	2,5	2,6	2,7	2,8
1,0	118	135	151	167	310	199	215	232	248	264	280	300	317	333	349	365	385	402	428	444	461	476	493	509
1,1	122	139	156	173	188	207	224	240	258	275	292	312	329	346	364	380	401	417	445	462	479	496	513	530
1,2	125	144	161	179	195	214	232	250	268	285	303	324	342	360	377	395	416	434	462	480	497	515	533	550
1,3	129	148	166	185	201	221	240	259	277	295	314	336	354	373	392	410	432	450	479	497	516	534	553	571
1,4	133	152	171	191	208	229	248	267	287	306	325	348	367	386	405	424	448	467	496	515	534	553	572	592
1,5	137	157	177	196	214	236	256	276	296	316	336	360	380	399	419	439	463	483	513	533	553	573	593	612
1,6	140	161	182	203	221	244	265	285	306	327	347	371	392	413	434	454	479	499	530	550	571	592	613	633
1,7	145	165	187	209	228	251	273	294	316	337	358	383	405	426	448	469	494	515	547	568	589	611	632	654
1,8	148	170	192	214	235	259	281	303	325	347	369	395	417	440	461	483	509	532	564	586	608	630	653	675
1,9	152	175	198	220	241	266	289	312	335	358	381	407	430	453	475	498	525	547	581	604	627	650	672	695
2,0	155	179	203	226	248	273	297	321	344	368	392	418	443	466	490	513	540	564	598	621	645	669	692	716
2,1	159	183	208	232	255	281	305	329	354	378	403	431	455	479	504	528	556	580	615	639	664	688	712	737
2,2	163	188	213	238	261	289	313	339	364	389	414	443	467	492	517	543	571	596	632	656	682	707	732	757
2,3	167	192	219	244	268	295	322	347	373	399	425	454	480	506	532	558	587	612	649	675	701	726	752	778
2,4	170	197	224	250	275	303	330	356	383	410	436	466	492	519	546	572	603	629	666	692	719	745	772	799
2,5	174	202	229	256	281	311	338	365	392	420	447	478	505	533	560	587	618	645	683	710	737	765	792	819

Sun Wave Collection

Width / Height

Height	0,5	0,6	0,7	0,8	0,9	1,0	1,1	1,2	1,3	1,4	1,5	1,6	1,7	1,8	1,9	2,0	2,1	2,2	2,3	2,4	2,5	2,6	2,7	2,8
1,0	128	146	164	182	327	218	236	254	271	290	308	330	348	366	384	402	424	442	470	488	507	524	542	560
1,1	132	151	171	189	206	227	246	265	285	303	322	344	363	382	402	420	443	462	492	510	529	548	567	586
1,2	137	157	177	196	214	236	256	276	296	316	336	359	379	399	419	439	462	482	513	533	553	572	592	612
1,3	141	162	182	204	222	245	267	287	308	328	350	375	395	416	437	458	482	503	534	555	575	596	617	638
1,4	146	167	189	211	231	255	277	298	320	342	363	389	410	432	454	475	502	523	555	577	598	620	642	664
1,5	151	173	196	219	239	264	286	310	332	355	377	404	426	449	472	494	520	543	576	599	621	644	667	689
1,6	155	179	202	226	247	273	297	320	344	368	391	418	442	466	490	513	540	564	598	621	645	668	692	716
1,7	160	184	209	234	256	283	307	332	356	380	405	433	458	482	507	531	559	584	619	643	667	692	717	741
1,8	165	190	215	240	264	292	317	343	368	393	419	448	473	499	524	549	579	605	640	665	691	716	742	767
1,9	170	195	222	248	272	301	327	354	380	406	433	463	489	516	541	568	598	624	661	687	714	740	766	793
2,0	174	201	228	255	281	310	338	365	392	419	447	477	505	532	560	587	617	645	682	709	737	764	791	819
2,1	179	206	235	263	289	319	347	375	404	432	460	492	520	549	577	605	637	665	704	732	760	788	816	845
2,2	183	212	242	270	297	329	358	387	416	445	474	507	536	565	594	624	656	685	725	753	783	812	841	870
2,3	188	217	248	278	305	337	368	398	428	458	488	522	551	582	612	642	675	705	746	776	806	836	866	896
2,4	193	223	255	285	314	347	378	409	440	471	502	537	567	598	629	660	695	726	767	798	829	860	891	922
2,5	197	229	261	293	322	357	389	420	452	484	516	551	583	615	647	679	715	746	788	820	852	884	916	948

Extra charges for Bellisima Square Day Night blinds

Side guidance (fixation) floor or wall	60,00 €/m²
Painting the cassette S in RAL* colour	15,20 €/rm width
Painting the cassette M in RAL* colour	18,90 €/rm width
Duoflor weights painting in RAL* colour	3,90 €/rm width
Painting of Bellisima weights in RAL* colour	5,90 €/rm width
Painting of the guidance rails in RAL* colour	22,10 €/rm height
Metal chain	5,60 €/rm height
Electric motors and control see table p.146-147	

***Note:** Set of colours with standard extra charge - page 161 Painting in other colours - individual pricing.

Painting elements extends lead time, PVC elements in standard colour

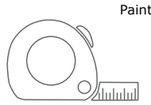

Measurement

For ordering, please specify the width and height after the outer contour of the product.

Weights

V-weights

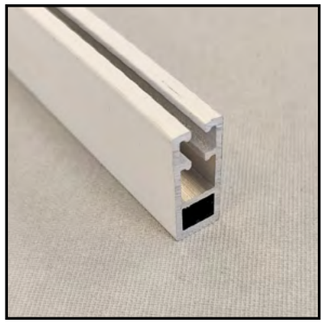

Moderato weights

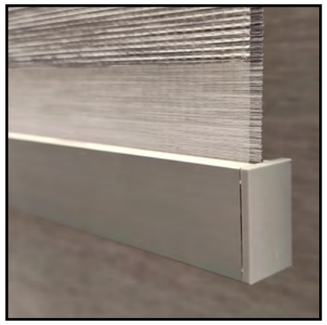

Bellisima weights

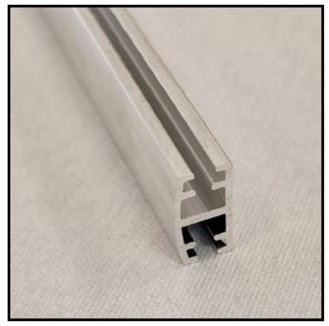

D weights

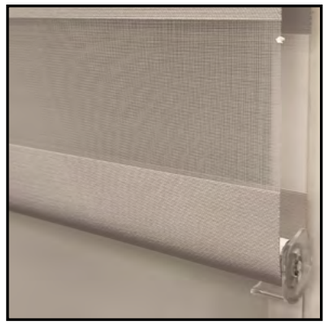

Fi 12 weights

Duoflor weights *

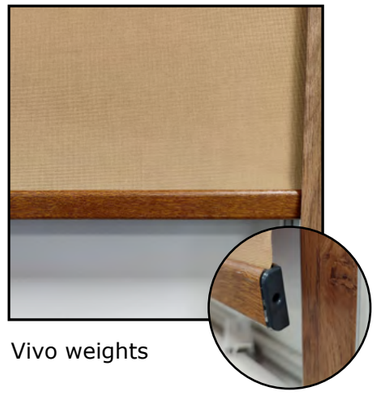

Vivo weights

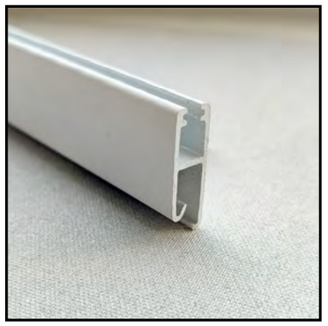

LargoBell weights

PVC weights

* till the stock lasts

VIVO roof blind

1. Masking cover
2. Guidance rail
3. Weights
4. Spring
5. Ø20x0.8 mm tube
6. Supporting bearing
7. Angle bracket
8. Supporting element
9. Lock
10. Handle
11. Guidance rail cap
12. Masking cover cap
13. Guidance rail mounting
14. Brush seal
15. Tape
16. Rod
17. Fabric

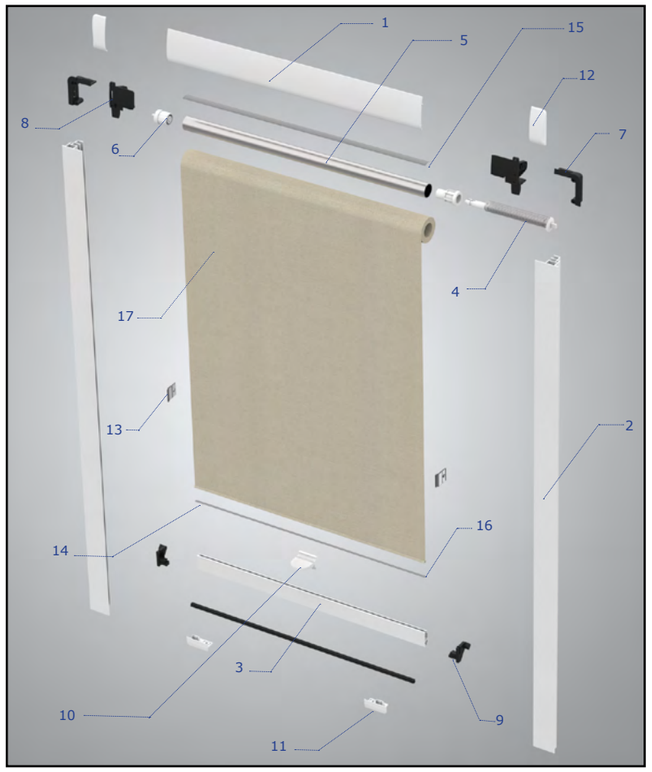

TECHNICAL INFORMATION		VIVO
Maximum width		120 cm
Maximum height	mat. gr. A0, A1, A4, A5, A6	160 cm
	mat. gr. A2, C1, KENIA	160 cm
	mat. gr. B	140 cm
	mat. gr. C2, Screen 2S	120 cm
	D1	160 cm
Colours of the masking cover, guidance rails, weights	silver	anodized
	beige	RAL 1001
	brown	RAL 8017
	white	RAL 9016
	golden oak	R 2178001
	light oak	R 3167011
	walnut	R 2178007

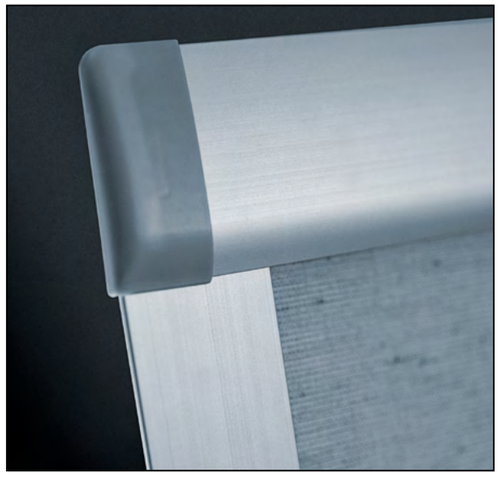

Attention:

It is recommended to view fabrics against the light to avoid colour illusions. The colours of fabrics in the samples books are illustrative colours, individual batches of products may differ in shades. Colour differences in the shades of fabrics do not constitute grounds for complaint.

Price list of Vivo roof blinds - non-standard windows fabric group A0, A1, A2

Width / Height

Height \ Width	0,3	0,4	0,5	0,6	0,7	0,8	0,9	1,0	1,1	1,2
0,3	29	32	35	38	40	42	45	48	50	54
0,4	33	35	38	41	43	46	49	51	54	57
0,5	35	38	41	44	47	49	52	55	58	61
0,6	38	41	44	47	50	53	56	59	62	65
0,7	41	44	47	50	54	56	59	62	65	68
0,8	43	47	50	54	56	60	63	65	69	72
0,9	46	49	53	56	60	63	65	69	73	76
1,0	49	53	56	60	63	65	69	73	77	80
1,1	51	55	59	62	65	69	73	77	80	84
1,2	54	58	62	65	69	73	77	80	84	88
1,3	57	61	65	68	72	76	80	84	88	92
1,4	60	64	68	72	76	80	84	88	91	95
1,5	62	66	71	75	79	83	87	91	95	100
1,6	65	69	74	78	82	86	91	95	99	103

B0 group fabric, Paradise, Paradise Silver

Width / Height

Height \ Width	0,3	0,4	0,5	0,6	0,7	0,8	0,9	1,0	1,1	1,2
0,3	30	33	35	38	41	43	46	49	51	55
0,4	33	35	39	41	44	47	50	52	56	58
0,5	35	39	42	45	48	50	54	57	60	63
0,6	39	42	45	48	51	55	57	60	64	67
0,7	41	45	48	51	55	58	61	65	67	71
0,8	43	48	51	55	58	62	65	68	72	75
0,9	47	50	55	58	62	65	68	72	76	80
1,0	50	54	57	62	65	68	72	76	81	84
1,1	52	56	60	65	68	72	76	81	84	89
1,2	55	60	64	67	72	76	81	84	89	92
1,3	58	63	67	71	75	80	84	89	92	97
1,4	61	66	70	74	79	83	88	92	97	101
1,5	64	68	73	78	82	87	91	96	100	105
1,6	66	71	76	81	86	90	96	100	105	109

It is not possible to produce the roller shutter of mat. gr. B0

fabric from group A4, B1, C1, Glamour, Elegance, Imagine Gold

Width / Height

Height \ Width	0,3	0,4	0,5	0,6	0,7	0,8	0,9	1,0	1,1	1,2
0,3	30	34	37	40	43	45	49	52	55	58
0,4	34	37	40	44	46	50	53	56	60	63
0,5	37	40	44	48	51	55	58	61	65	69
0,6	40	44	48	51	55	59	63	66	70	74
0,7	43	47	51	55	60	63	67	71	75	79
0,8	46	51	55	60	63	68	72	75	80	84
0,9	50	54	59	63	68	72	76	81	85	90
1,0	52	58	62	67	71	75	81	85	91	95
1,1	55	60	65	71	75	80	85	91	96	101
1,2	59	64	69	74	80	85	91	95	101	106
1,3	62	68	73	78	84	90	95	100	106	112
1,4	65	71	77	82	88	94	100	105	111	116
1,5	68	74	80	87	92	98	104	110	116	122
1,6	71	77	84	90	97	102	109	115	121	127

no possibility to produce roller blind from B1 mat. gr.

Cennik rolet dachowych Vivo - okna niestandardowe tkanina z grupy B2, A5

Width / Height

Height \ Width	0,3	0,4	0,5	0,6	0,7	0,8	0,9	1,0	1,1	1,2
0,3	32	35	39	42	46	48	52	56	59	63
0,4	36	39	43	47	50	55	58	61	66	69
0,5	39	43	48	51	56	60	64	68	72	77
0,6	43	47	52	56	60	66	70	74	79	83
0,7	46	51	56	60	66	70	75	80	85	90
0,8	49	55	60	66	70	76	81	86	92	97
0,9	54	59	65	70	76	81	87	92	99	104
1,0	56	63	69	75	81	86	93	99	106	111
1,1	60	66	73	80	85	92	99	106	112	118
1,2	64	71	77	84	91	98	105	111	118	125
1,3	67	75	81	89	96	103	110	118	125	132
1,4	71	79	86	93	101	109	116	124	131	139
1,5	74	82	90	98	106	114	122	130	138	146
1,6	77	86	95	103	112	120	129	136	145	153

no possibility to produce roller blind with mat. gr.B2

B3, D1 group fabric

Width / Height

Height \ Width	0,3	0,4	0,5	0,6	0,7	0,8	0,9	1,0	1,1	1,2
0,3	32	37	40	44	48	51	55	59	62	66
0,4	37	41	45	49	53	58	62	65	70	74
0,5	40	45	50	55	59	64	68	73	78	83
0,6	44	50	55	60	65	70	75	80	85	90
0,7	48	54	59	65	71	76	81	88	93	99
0,8	51	58	64	71	76	83	89	94	100	107
0,9	56	62	69	75	82	89	95	101	108	115
1,0	59	67	74	81	88	94	102	109	116	123
1,1	63	71	79	86	93	101	108	116	124	132
1,2	67	75	83	91	99	107	116	123	132	140
1,3	71	80	88	96	105	114	122	131	139	148
1,4	75	84	93	102	111	120	129	138	147	155
1,5	79	88	98	107	116	126	135	145	155	164
1,6	82	92	102	112	123	132	143	152	162	172

no possibility to produce roller blind with mat. gr.B3

B4 group fabric

Width / Height

Height \ Width	0,3	0,4	0,5	0,6	0,7	0,8	0,9	1,0	1,1	1,2
0,3	35	40	45	49	54	58	63	67	72	77
0,4	40	45	51	56	61	67	72	77	83	88
0,5	45	51	57	63	69	75	81	88	94	100
0,6	50	57	64	70	77	84	91	98	105	111
0,7	55	62	70	77	85	92	100	108	115	123
0,8	58	67	75	85	92	101	109	117	126	134
0,9	64	73	82	91	100	109	118	128	137	146
1,0	68	79	88	99	108	117	128	138	149	158
1,1	73	84	95	105	115	126	137	149	159	170
1,2	77	89	101	112	124	135	147	158	170	181
1,3	82	95	107	119	131	144	156	169	181	193
1,4	87	100	114	126	140	153	165	179	191	204

Price list of Vivo roof blinds - Roto straight windows

TYPE	Width	Height	A0, A1, A2	B0,Paradise, Paradise Silver	A4, B1, C1, Glamour, Elegance, Imagin Gold	B2, A5	B3, D1	B4
5/7	0,384	0,544	41	42	44	47	50	57
5/9	0,384	0,824	49	50	54	59	62	73
6/11	0,494	1,024	59	60	65	73	79	95
7/9	0,624	0,824	60	62	68	76	82	100
7/11	0,624	1,024	65	68	75	85	93	115
7/14	0,624	1,244	72	75	84	96	105	131
7/16	0,624	1,444	79	82	92	106	116	140
9/11	0,784	1,024	69	72	80	92	101	126
9/14	0,784	1,244	76	80	90	103	114	144
9/16	0,784	1,444	83	87	98	114	126	153
11/11	0,984	1,024	77	81	91	106	116	149
11/14	0,984	1,244	84	89	100	118	131	169
13/9	1,184	0,824	76	80	90	104	115	146
13/14	1,184	1,244	92	97	112	132	148	193

Price list of Vivo roof blinds - Dobroplast Skyligh Premium windows

TYPE	Width	Height	A0, A1, A2	B0,Paradise, Paradise Silver	A4, B1, C1, Glamour, Elegance, Imagin Gold	B2, A5	B3, D1	B4
5/7	0,37	0,60	43	44	46	50	52	59
5/9	0,37	0,80	49	50	53	57	60	70
6/9	0,48	0,80	52	53	57	62	66	78
6/11	0,48	1,00	58	60	65	71	76	91
6/14	0,48	1,22	67	69	75	84	90	109
7/9	0,60	0,80	56	57	62	68	73	87
7/11	0,60	1,00	62	64	70	78	84	101
7/14	0,60	1,22	71	74	81	91	99	122
7/16	0,60	1,42	77	80	89	101	110	129
9/11	0,76	1,00	68	71	78	89	97	120
9/14	0,76	1,22	79	82	92	106	116	146
11/11	0,96	1,00	75	79	88	101	111	140
11/14	0,96	1,22	87	91	103	120	133	171

Price list of Vivo roof blinds - Dobroplast Skylight windows

TYPE	Width	Height	A0, A1, A2	B0,Paradise, Paradise Silver	A4, B1, C1, Glamour, Elegance, Imagin Gold	B2, A5	B3, D1	B4
5/7	0,38	0,61	44	45	47	51	54	62
5/9	0,38	0,81	49	50	54	59	62	73
6/9	0,49	0,81	53	55	59	65	69	82
6/11	0,49	1,01	59	60	65	73	79	95
7/9	0,61	0,81	60	62	68	76	82	100
7/11	0,61	1,01	65	68	75	85	93	115
7/14	0,61	1,23	72	75	84	96	105	131
7/16	0,61	1,43	79	82	92	106	116	140
9/11	0,77	1,01	69	72	80	92	101	126
9/14	0,77	1,23	76	80	90	103	114	144
11/11	0,97	1,01	77	81	91	106	116	149
11/14	0,97	1,23	84	89	100	118	131	169
6/14	0,49	1,23	65	67	73	81	88	107
5/11	0,38	1,01	55	56	60	66	71	84

Price list of Vivo roof blinds - Velux windows

Type	Width	Height	A0, A1, A2	B0,Paradise, Paradise Silver	A4, B1, C1, Glamour, Elegance, Imagin Gold	B2, A5	B3, D1	B4
102	0,397	0,575	41	42	44	47	50	57
104	0,397	0,775	47	48	51	55	58	67
204	0,507	0,775	54	55	60	66	71	85
206	0,507	0,975	60	62	67	75	81	99
C02	0,383	0,540	41	42	44	47	50	57
C04	0,383	0,740	47	48	51	55	58	67
CK02	0,383	0,595	41	42	44	47	50	57
CK04	0,383	0,795	47	48	51	55	58	67
CK06	0,383	0,995	53	54	58	63	67	79
F04	0,493	0,740	50	51	55	60	64	75
F06	0,493	0,940	56	57	62	69	74	88
F08	0,493	1,160	62	64	69	77	83	101
FK04	0,493	0,795	50	51	55	60	64	75
FK06	0,493	0,995	56	57	62	69	74	88
FK08	0,493	1,215	65	67	73	81	88	107
04/M04	0,613	0,740	56	58	63	70	76	92
06/M06	0,613	0,940	63	65	71	81	88	108
08/M08	0,613	1,160	69	72	80	91	99	124
10/M10	0,613	1,362	76	79	88	101	111	140
MK04	0,613	0,795	56	58	63	70	76	92
MK06	0,613	0,995	63	65	71	81	88	108
MK08	0,613	1,215	72	75	84	96	105	131
MK10	0,613	1,417	79	82	92	106	116	140
04/P04	0,775	0,740	60	62	68	76	83	101
406/P06	0,775	0,940	65	68	75	86	94	117
408/P08	0,775	1,160	73	76	85	98	107	135
410/P10	0,775	1,362	80	83	94	109	120	153
PK06	0,775	0,995	65	68	75	86	94	117
PK08	0,775	1,215	76	80	90	103	114	144
PK010	0,775	1,417	83	87	98	114	126	153
606/S06	0,973	0,940	73	76	85	99	109	138
608/S08	0,973	1,160	80	84	95	111	123	158
610/S10	0,973	1,362	88	92	105	124	138	179
SK06	0,973	0,995	73	76	85	99	109	138
SK08	0,973	1,215	84	89	100	118	131	169
SK10	0,973	1,417	91	96	110	130	145	179
804	1,173	0,740	72	75	84	97	107	134
808	1,173	1,160	88	92	106	125	140	181
810	1,173	1,362	95	101	116	139	155	204

Price list of Vivo roller blinds - Fakro windows

Type	Width	Height	A0, A1, A2	B0,Paradise, Paradise Silver	A4, B1, C1, Glamour, Elegance, Imagin Gold	B2, A5	B3, D1	B4
1	0,388	0,610	44	45	47	51	54	62
2	0,388	0,810	49	50	54	59	62	73
3	0,498	0,810	53	55	59	65	69	82
4	0,498	1,010	59	60	65	73	79	95
5	0,618	0,810	60	62	68	76	82	100
6	0,618	1,010	65	68	75	85	93	115
7	0,618	1,230	72	75	84	96	105	131
8	0,778	1,010	69	72	80	92	101	126
9	0,778	1,230	76	80	90	103	114	144
10	0,978	1,010	77	81	91	106	116	149
11	0,978	1,230	84	89	100	118	131	169
12	1,178	0,810	76	80	90	104	115	146
13	0,618	1,430	79	82	92	106	116	140
14	0,498	1,230	65	67	73	81	88	107
15	0,778	0,810	63	65	72	81	89	109
16	0,388	1,010	55	56	60	66	71	84
17	1,178	1,230	92	97	112	132	148	193
18	1,178	1,010	84	89	101	118	132	170
22	0,498	0,610	47	48	51	56	59	70
23	0,618	0,610	54	55	60	66	71	85
24	0,778	0,610	56	58	63	70	76	92
25	0,978	0,610	62	65	71	80	88	108
26	1,178	0,610	68	71	79	90	99	123
31	0,388	0,430	38	39	40	43	45	51
32	0,498	0,430	41	42	44	48	50	57
33	0,618	0,430	47	48	51	56	59	69
34	0,778	0,430	49	50	55	60	64	75
35	0,978	0,430	55	57	61	68	73	88
36	1,178	0,430	61	63	69	77	83	100
46	0,298	0,610	41	41	43	46	48	55
47	0,318	0,610	44	45	47	51	54	62
48	0,298	0,810	46	47	50	54	56	64
49	0,318	0,810	49	50	54	59	62	73
50	0,778	1,430	83	87	98	114	126	153

Extra charges for Vivo roof blinds

Type	Price
VIVO in veneer (golden oak, walnut, light oak)	+ 35% to the price list
Painting of profiles (cover, weights) in RAL* colour	6,40 €/rm width
Painting of profiles (guides) in RAL* colour	8,30 €/rm height
Extension cord for operation 1.5 m	13,50 €/pc
"Printing on fabric (minimum area of printing is 1 m². Printing only on white fabric - A2 and B2)"	73,60 €/m² of printed area

***Note:** Set of colours with standard extra charge - page 161. Painting in other colours - individual pricing.
Painting elements extends lead time, PVC elements in standard colour

Measurement

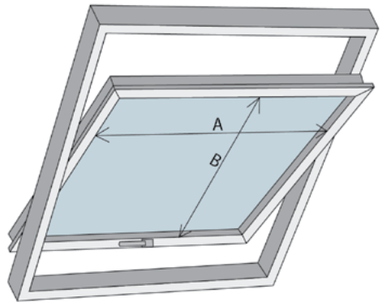

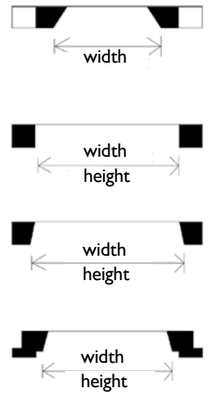

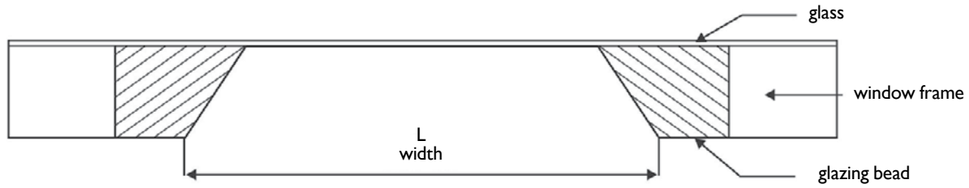

The width and height of a roof blind mounted "inside the frame" is, by analogy with the measurement of blinds in cassettes, the distance between the edges of the window frame.

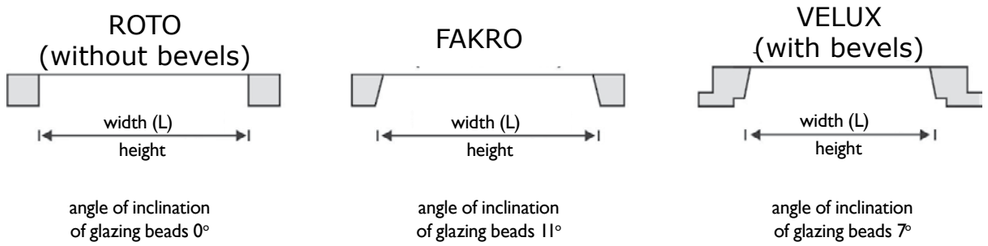

NOTES:
For pricing, the L dimension is taken. This dimension and the type of window should be specified with the order. For non-standard windows, the angle of inclination of the glazing beads should be given.

Assembly

Price list of electric controls

VENETIAN BLINDS: ALUMINUM 25 MM, 16 MM, WOODEN 25 MM		
YOODA		
Complete radio electric drive with power supply	180,00	€/set
External battery 2600 mAh	93,40	€/pc
Magnetic pro 1-channel remote controls	41,90	€/pc
Magnetic pro 15-channel remote controls	71,10	€/pc
Magnetic PRO 5-channel remote controls with timer	82,90	€/pc
ALUMINUM VENETIAN BLINDS: 50 MM, WOODEN BLINDS 50 MM		
COULISSE		
CM-06 battery motor , radio controlled, Bluetooth and Pull	295,30	€/pc
Charging cable with USB-C 3rm	5,60	€/pc
CM-11-BK 1-channel remote controls	19,40	€/pc
CM-12-BK 5-channel remote controls	31,10	€/pc
CM-13-BK 15-channel remote controls	47,10	€/pc
VS		
VN 6/28 cable motor	49,00	€/pc
Flush-mounted switch without backup	15,20	€/pc
VN 6/28 R cable motor, radio	91,70	€/pc
DL 1-channel remote controls with wall mount bracket	22,30	€/pc
DL 5-channel remote controls with wall mount bracket	31,40	€/pc
DL 9-channel remote controls with wall mount bracket	37,30	€/pc
DLT 19-channel remote controls with wall mount bracket and timer	66,00	€/pc
1-channel wall-mounted remote controls white, anthracite, silver	28,00	€/pc
4 channel wall-mounted remote controls white, anthracite, silver	33,80	€/pc
SOMFY		
Sonesse 40 PA 6/20 cable motor	247,70	€/pc
Sonesse 40 RTS 6/20 cable motor, radio-controlled	304,80	€/pc
Sonesse 40 io 6/20 cable motor, radio-controlled	396,30	€/pc
Remote controls Situo 1 Var RTS Pure II	102,00	€/pc
Remote controls Situo 5 Var RTS Pure II	106,20	€/pc
Remote controls Situo 1 Var IO Pure II	108,90	€/pc
Remote controls Situo 5 Var A/M IO Pure II	113,50	€/pc
VERTICAL BLIND (UP TO A WIDTH OF 3.5 M)		
Complete electric drive - individual pricing		

Price list of electric controls

FABRIC ROLLER BLINDS: PRESTO, PRESTO D/N, ELIZA, ELIZA D/N, STELLA, STELLA D/N		
SOMFY		
SONESSE 28 WireFree RTS 1.1/28 LI-ION battery-powered, radio-controlled motor	258,20	€/pc
Power supply with plug for charging LI-ION batteries	38,30	€/pc
Situo 1 RTS Pure II remote controls	49,80	€/pc
Situo 5 RTS Pure II remote controls	79,00	€/pc
FABRIC ROLLER BLINDS: LARGO, LARGO D/N, BELLISIMA, BELLISIMA D/N		
COULISSE		
CM-02 battery-powered motor, Pull control	123,60	€/pc
CM-03 battery motor, radio controlled, Bluetooth and Pull	160,10	€/pc
CM-22 Charging cable with micro USB 3rm for CM-02 motors	6,10	€/pc
CM-41 Charging cable with USB-C 3rm for CM-03 motors	5,60	€/pc
CM-11-BK 1-channel remote controls	19,40	€/pc
CM-12-BK 5-channel remote controls	31,10	€/pc
CM-13-BK 15-channel remote controls	47,10	€/pc
VS		
VS 8/10 cable motor	37,30	€/pc
Flush-mounted switch without backup	15,20	€/pc
VS 8/10 R cable motor, radio-controlled	81,70	€/pc
DL 1-channel remote controls with wall mount bracket	22,30	€/pc
DL 5-channel remote controls with wall mount bracket	31,40	€/pc
DL 9-channel remote controls with wall mount bracket	37,30	€/pc
DL 19-channel remote controls with wall mount bracket and timer	66,00	€/pc
Wall mounted 1-channel remote controls white, anthracite, silver	28,00	€/pc
4-channel wall-mounted remote controls white, anthracite, silver	33,80	€/pc
SOMFY		
LS 40 9/16 cable motor	217,30	€/pc
Flush-mounted switch without backup	15,20	€/pc
Sonesse 40 RTS 6/20 cable motor, radio-controlled	304,80	€/pc
Sonesse 40 io 6/20 cable motor, radio-controlled	396,30	€/pc
SONESSE 28 WireFree RTS 1.1/28 LI-ION battery operated, radio controlled	258,20	€/pc
Sonesse 30 ULTRA WireFree RTS LI-ION battery operated, radio controlled	308,00	€/pc
Power supply with plug for charging LI-ION batteries	38,30	€/pc
Situo 1 RTS Pure II remote controls	49,80	€/pc
Situo 5 RTS Pure II remote controls	79,00	€/pc
Remote controls Situo 1 IO Pure II	49,30	€/pc
Remote controls Situo 5 IO Pure II	77,70	€/pc

Pilots

YOODA

YOODA
Remote controls magnetic pro
1-channel

YOODA
Remote controls magnetic pro
15-channel

YOODA
Remote controls magnetic pro
5-channel with a clock

VS

VS
DL 1-channel
remote controls
with pendant

VS
DL 5-channel
remote controls
with pendant

VS
DL 9-channel
remote controls
with pendant

VS
4 channel
wall mounted
remote controls
white, anthracite,
silver

VS
1-channel
wall mounted
remote controls
white, anthracite,
silver

VS
DLT 19-channel
remote controls with
pendant and timer

SOMFY

SOMFY
Situo 1 RTS
Pure II
remote controls

SOMFY
Situo 5 RTS
Pure II
remote controls

SOMFY
Situo 1
IO Pure II
remote controls

SOMFY
Situo 5
IO Pure II
remote controls

SOMFY
Situo 1 Var
RTS Pure II
remote controls

SOMFY
Situo 5 Var
A/M IO
Pure II
remote controls

SOMFY
Situo 1 Var
IO Pure II
remote controls

SOMFY
Situo 5 Var
RTS Pure II
remote controls

COULISSE

COULISSE
CM-11-BK
1-channel
remote controls

COULISSE
CM-12-BK
5-channel
remote controls

COULISSE
CM-13-BK
15-channel
remote controls

Frame Fly Screen

1. Frame profile (H.25 x W.11 mm)
2. Corner
3. Strut profile
4. Fastening of the strut profile
5. Pull-out handle
6. Hook hitch top
7. Bottom hook hitch
8. Gasket
9. Mesh

Hook hitch

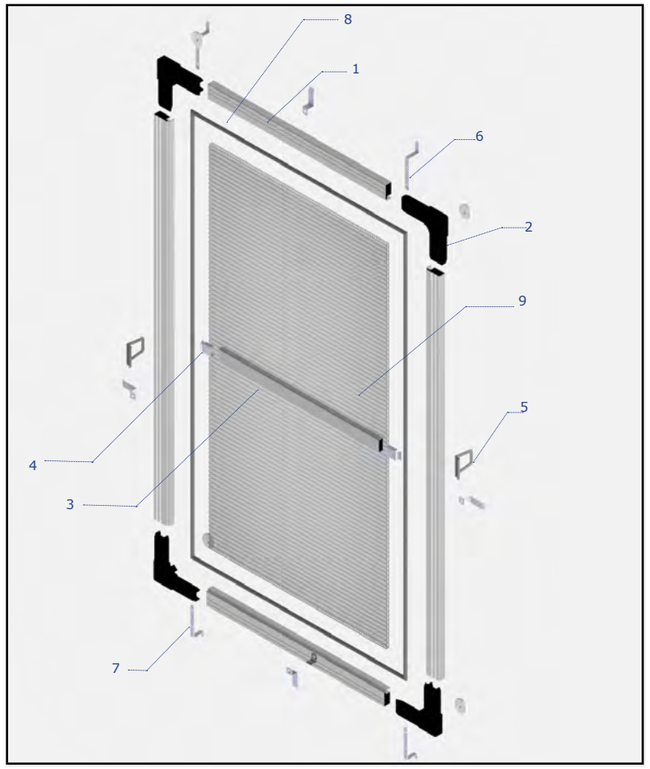

Flanged Fly Screen

1. Flanged profile (H.34.5 x W.11 mm)
2. Corner
3. Strut profile
4. Fastening of the strut profile
5. Pull-out handle
6. Swivel attachment
7. Gasket
8. Mesh

Spring hitch

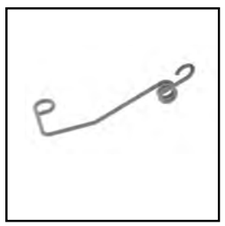

Swivel hitch

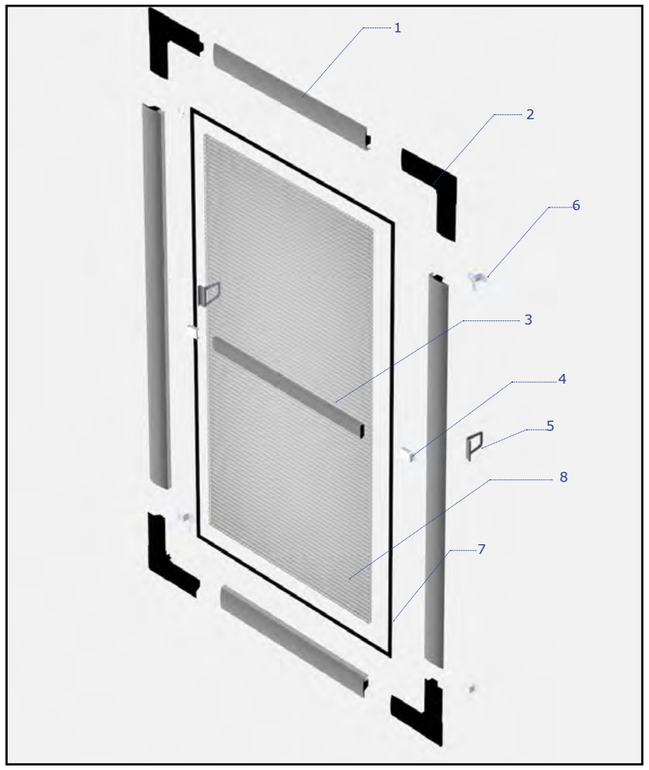

TECHNICAL INFORMATION		FRAME	FLANGED
Minimum width		20 cm	20 cm
Maximum width		160 cm	160 cm
Minimum height		20 cm	20 cm
Maximum height		200 cm	200 cm
Mesh colour		grey	
Profile colours	white	RAL 9016	RAL 9016
	brown	RAL 8019	RAL 8019
	golden oak	-	lakier
	walnut		R2178007
	anthracite		RAL 7016
	silver		RAL 9006
Attachments for fly screen G 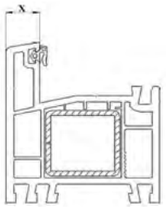	**Frame thickness "G"**		
	10 mm - 20 mm	hook	-
	15 mm - 35 mm	-	swivel or spring loaded

Price list of frame and flanged fly screens

Width

Height	0,5	0,6	0,7	0,8	0,9	1,0	1,1	1,2	1,3	1,4	1,5	1,6
0,5	19	20	20	23	24	26	31	33	34	35	36	38
0,6	20	21	23	24	26	27	33	35	36	38	39	41
0,7	21	19	24	26	28	29	35	36	39	40	42	43
0,8	23	24	26	28	29	31	38	40	41	43	44	46
0,9	24	26	28	29	31	33	40	42	43	45	47	48
1,0	26	27	29	31	33	35	42	44	46	48	49	51
1,1	31	33	35	38	40	42	45	46	48	50	52	54
1,2	33	35	36	40	42	44	46	49	51	53	55	56
1,3	34	36	39	41	43	46	48	51	53	55	57	59
1,4	35	38	40	43	45	48	50	53	55	57	59	62
1,5	36	39	42	44	47	49	52	55	57	59	62	64
1,6	38	41	43	46	48	51	54	56	59	62	64	66
1,7	40	42	45	48	50	53	56	58	61	64	66	69
1,8	41	44	46	49	52	55	57	60	63	65	68	71
1,9	42	45	48	51	54	56	59	62	65	67	70	73
2,0	44	47	49	52	56	58	61	64	66	70	72	75

Attention:
In the shaded area of the price list, flanged and frame fly screens are made with a strut profile, mounted on the longer side of the fly screen. It is possible to make a frame fly screen from the unshaded area with a s t r u t profile. At the express request of the client, we produce frames without strut profile from the shaded area of the price list - this involves possible deformation of the frame.

Extra charges for frame and flanged fly screens

Type	Price
Fly screen with internal corner	1,60 €/ps fly screen
Hinged frame fly screen	15,50 €/set (2 PVC hinges, magnets and handle)
Painting a frame fly screen*.	2,20 €/rm of circumference
Painting a flanged fly screen*.	2,50 €/rm of circumference
Painting the crossbar	1,50 €/rm width
Flanged fly screen in anthracite, walnut, silver	+ 20% to to the price list
Anti-pollen mesh, anti-allergenic - black NEW	4,30 €/m²

***Note:** Set of colours with standard extra charge - page 161. Painting in other colours - individual pricing.
Painting the elements extends the lead time, PVC elements in standard colour.

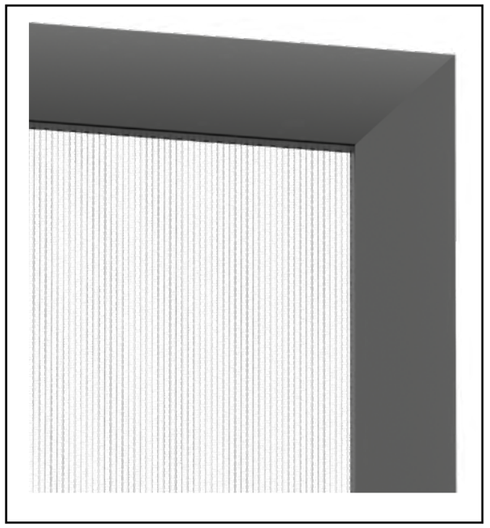

Internal corner flanged fly screen. Used in painted fly screen

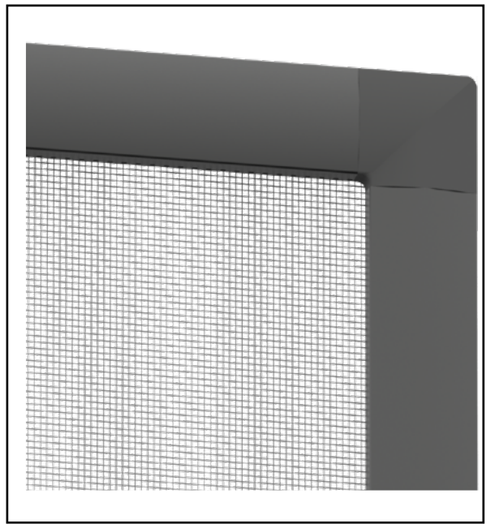

External corner flanged fly screen

Measurement

Dimensioning a frame fly screen: measure the light of the window frame and add 52 mm to the measured height (that is, double the width of the frame profile), and 20 mm is added to the width, which gives us space for mounting hook hangers.

Dimensioning a flanged fly screen: measure the light of the window frame. It is necessary to specify what the window frame is - slanted or straight.

Assembly

Roll-up Fly Screen
VERTICA VERTICAL

1. Aluminum cassette (H.42 x W.50 mm) or PVC (44x44 mm)
2. 24 mm aluminum tube
3. Bottom slat
4. Mesh
5. Bottom profile (28x22 mm aluminum or PVC)
6. Guidance rail (32x22 mm aluminum or PVC)
7. Side of the cassette
8. Plastic connecting element
9. Spring

Roll-up Fly Screen
VERTICA
HORIZONTALLY DOUBLE

1. Aluminium or PVC cassette
2. 24 mm aluminum tube
3. Mesh
4. Bottom slat
5. Magnetic seal
6. Guidance rail (32x22 mm aluminum or PVC)
7. Side of the cassette
8. Spring

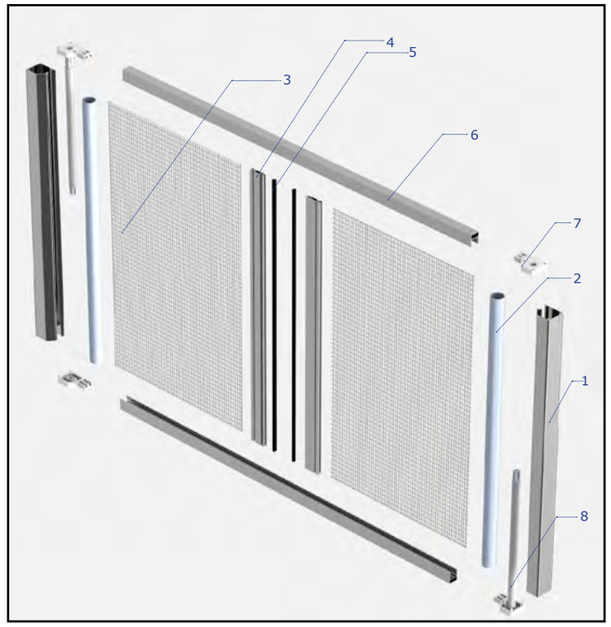

TECHNICAL INFORMATION		VERTICA ALU	VERTICA PVC
Minimum width		50 cm	50 cm
Maximum width		160 cm	160 cm
Maximum height		230 cm	180 cm
Maximum area		3 m²	2,5 m²
Dimensions of the cassette profile		42x50 mm	44x44 mm
Profile colours	white	RAL 9016	
	brown	RAL 8019	-
	golden oak	-	veneer
	anthracite		
	silver		
Mesh colour		grey	

Vertica vertical price list

Width / Height

Height \ Width	0,6	0,7	0,8	0,9	1,0	1,1	1,2	1,3	1,4	1,5	1,6
0,6	56	59	66	71	76	80	85	91	95	100	105
0,7	57	63	68	72	77	82	87	92	97	103	107
0,8	59	65	69	74	79	84	89	95	100	105	109
0,9	62	66	71	76	81	86	91	96	101	107	111
1,0	63	68	73	78	83	88	92	98	103	108	113
1,1	65	70	75	80	85	89	95	100	105	110	115
1,2	67	72	77	82	87	91	96	102	107	112	116
1,3	69	74	79	84	89	94	98	104	108	114	118
1,4	71	76	81	85	91	95	100	105	110	115	121
1,5	73	78	82	88	92	97	102	107	113	117	122
1,6	75	80	84	89	94	99	104	110	115	119	124
1,7	77	82	87	92	97	102	107	113	117	122	128
1,8	79	84	89	94	99	104	109	115	119	124	130
1,9	81	86	91	95	101	105	110	116	121	126	
2,0	82	88	92	97	103	107	113	118	123	128	
2,1	84	89	95	100	105	109	115	120	125		
2,2	86	91	96	101	107	111	116	122			
2,3	88	94	98	103	108	113	118	124			

No possibility of making a PVC version.

Vertica horizontal single

Width / Height

Height \ Width	0,6	0,7	0,8	0,9	1,0	1,1	1,2	1,3	1,4
1,9	155	157	159	161	163	165	167	169	171
2,0	162	164	166	167	170	172	174	175	178
2,1	169	170	172	174	177	178	180	182	184
2,2	175	177	179	181	183	185	187	189	191
2,3	183	185	186	188	190	192	194	196	199

Vertica horizontal double

Width / Height

Height \ Width	1,0	1,2	1,4	1,6	1,8	2,0	2,2	2,4	2,6
1,9	235	240	244	247	251	255	259	263	267
2,0	245	249	253	257	261	265	269	273	276
2,1	255	259	263	267	271	275	279	282	287
2,2	265	269	273	277	280	285	288	293	296
2,3	276	280	284	288	292	295	300	303	307

- **NOTE**
- The recommended maximum height of a horizontal fly screen is 210 cm.
- Over this height we make the product only at the express request of the customer and his responsibility.

Extra charges for Vertica fly screen

Type	Price
Vertica PVC white	- 30% to the price list
Vertica PVC in golden oak veneer	+ 30% to the price list
"Painting of aluminum components. 14.50 /rm wide - vertical*"	15,00 /rm wide
	9,10 €/rm height
"Painting of aluminum components. - horizontal*"	12,30 €/rm width
	9,10 €/rm height

***Note:** Set of colours with standard extra charge - page 161. Painting in other colours - individual pricing.

Painting elements extends lead time, PVC elements in standard colour

Measurement

For ordering, please specify the width and height after the outer contour of the product.

Assembly

Hinged door Fly Screen

1. Door profile (40 x 20 mm)
2. Internal corner
3. Strut profile
4. Strut profile connector
5. Round gasket
6. Hinge with self-closing device
7. Hinge
8. Handle
9. Snap-on magnet
10. Mesh
11. Brush seal

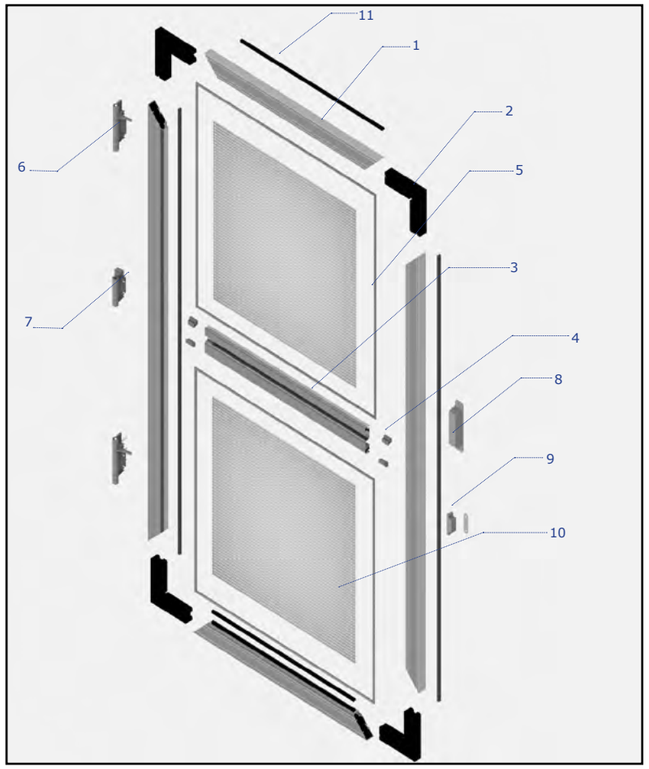

Sliding door Fly Screen

1. Door profile (40 x 20 mm)
2. Internal corner
3. Strut profile
4. Strut profile connector
5. Leaf suspension profile
6. Side door frame
7. Roll
8. Handle
9. Sliding guide bottom profile
10. Shift guidance
11. Round gasket
12. Brush seal
13. Mesh

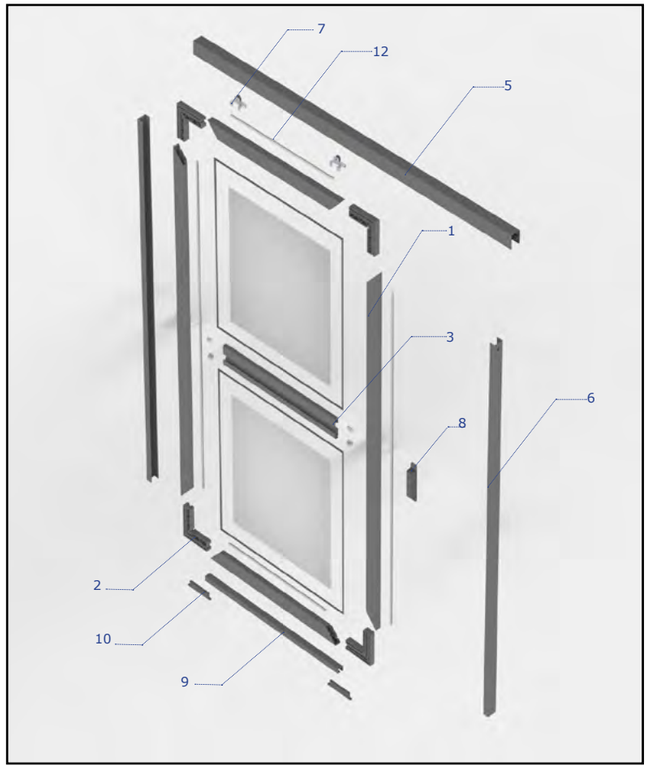

TECHNICAL INFORMATION		HINGED	SLIDING
Door leaf dimensions		40x20 mm	40x20 mm
Dimensions of the side door frame profile		-	18x30.8 mm
Dimensions of the profile for hanging door leaf		-	40x32 mm
Dimensions of the bottom sliding guide profile		-	15x20 mm
Dimensions of the strut profile		60x12 mm	60x12 mm
Maximum door leaf width		130 cm	150 cm
Maximum door leaf height		240 cm	240 cm
Profile colours	white	RAL 9016	
	brown	RAL 8019	
Mesh colour	grey		

Price list of hinged and sliding fly screens

Hinged fly screen (RAL 9016, RAL 8019)	76,80 €/m²
Sliding fly screen (RAL 9016, RAL 8019)	88,00 €/m²

Extra charges for hinged and sliding fly screens

Type	Price
Painting the hinged fly screen construction*.	3,70 €/rm of circumference
Painting the crossbar	5,60 €/rm width
Painting the sliding fly screen construction*	plus 30% to the price list
Bottom protective panel height 18 cm*	40,80 €/pc
Cat entry	54,00 €/pc
Dust mesh, anti-allergenic	4,30 €/m²

NEW

* Note: Colour set with standard extra charge - page 161.
Painting in other colours - individual pricing.
Painting elements extends lead time, PVC elements in standard colour
** Note: Please specify the width and free space height in your order.

Measurement

Hinged fly screen - dimensioning

Dimensioning a hinged fly screen is to specify the width and height of the product after its outer contour. When ordering, it is necessary to specify the side of operation (a right-hand fly screen is one in which the hinges are visible on the right side of the leaf). The strut profile is installed at half height - unless a different height is specified in the order.

NOTE

The hinges require 20 mm free space when mounted on the window frame, and 30 mm when mounted to the supporting element . The magnet requires 15 mm free space to the supporting element this should be taken into account when measuring.

- **Sliding fly screen - dimensioning**
- To order, please specify:
- Hole width
- Hole height
- Width of the fly screen sash
-

The width of the sash should not be more than half the width of the hole.
As a standard, the strut profile is mounted at half the height of the fly screen sash.

Assembly

PLISSE 20 mm Fly Screen for door

1. Top profile
2. Side door frame
3. A2 Main Profile
4. A3 Main Profile
5. Main profile masking cover
6. PVC Doorstep
7. PVC mesh tape
8. Chain guidance in the A3
9. Chain guidance in the A23
10. Chain element
11. Chain elements connector
12. Cap A2
13. A2 mechanism
14. Mechanism roll
15. Mechanism wire
16. A3 cap
17. A3 mechanism
18. Chain element with eyelet
19. Handle
20. Mounting latch
21. Top profile cap
22. String guidance.
23. String
24. Gasket
25. 20 mm mesh

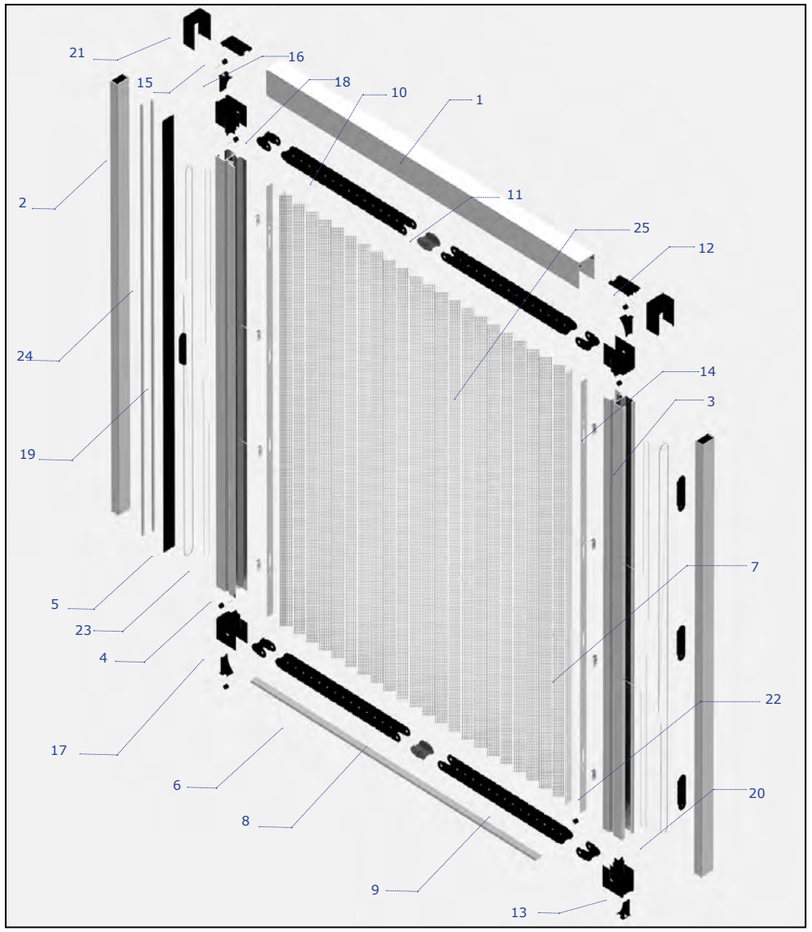

TECHNICAL INFORMATION		PLISSE 20 MM	
		Maximum width	Maximum height
1-segment doors		180 cm	300 cm
2-segment doors		360 cm	300 cm
3-segment doors		460 cm	300 cm
4-segment doors		460 cm	300 cm
Width of the folded fly screen (one segment)		105 mm	
Mesh colours		black/grey	
Profile colours	white	RAL 9016	
	brown	RAL 8017	
	anthracite	RAL 7016	
	woodengrain veneer	Golden Oak Walnut Winchester	

The minimum difference between the width and height of the product must be 20cm.

To match the colour of the woodengrain veneer, the customer should specify the colour symbol of the window joinery (Renolit).

Profiles for PLISSE 20 mm

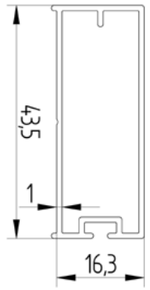

Plisse 20 mm side door frame profile

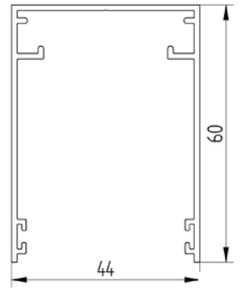

Plisse 20 mm top door frame profile

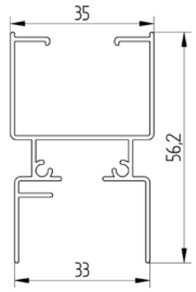

Plisse 20 mm main profile A21

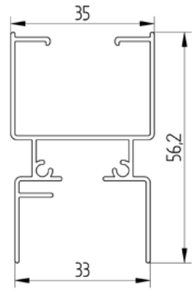

Plisse 20 mm main profile A231

Price list of PLISSE 20 mm pleated fly screens

Height \ Width	1,05	1,2	1,35	1,5	1,8
2,2	293	308	324	343	364
2,3	300	315	330	353	376
2,4	307	323	338	359	381
2,5	314	330	345	373	399
2,6	324	340	356	388	418
2,7	335	350	367	403	436
2,8	345	361	378	418	454
2,9	356	371	389	434	473
3,0	367	381	399	448	491

Prices quoted are for 1 fly screen segment.

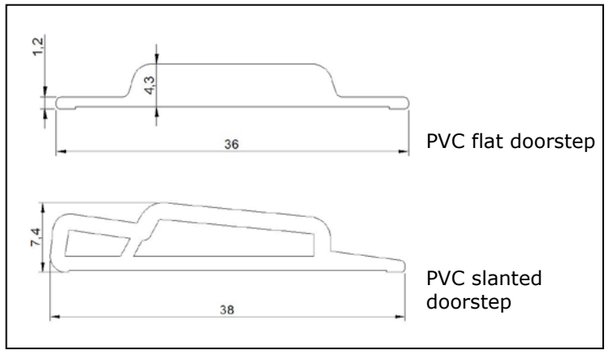

PLISSE 16 mm door Fly Screen

1. Top profile
2. Side door frame
3. Side door frame
4. Main profile
5. Bottom profile
6. PVC corner
7. Magnetic tape
8. Corner
9. 16 mm mesh

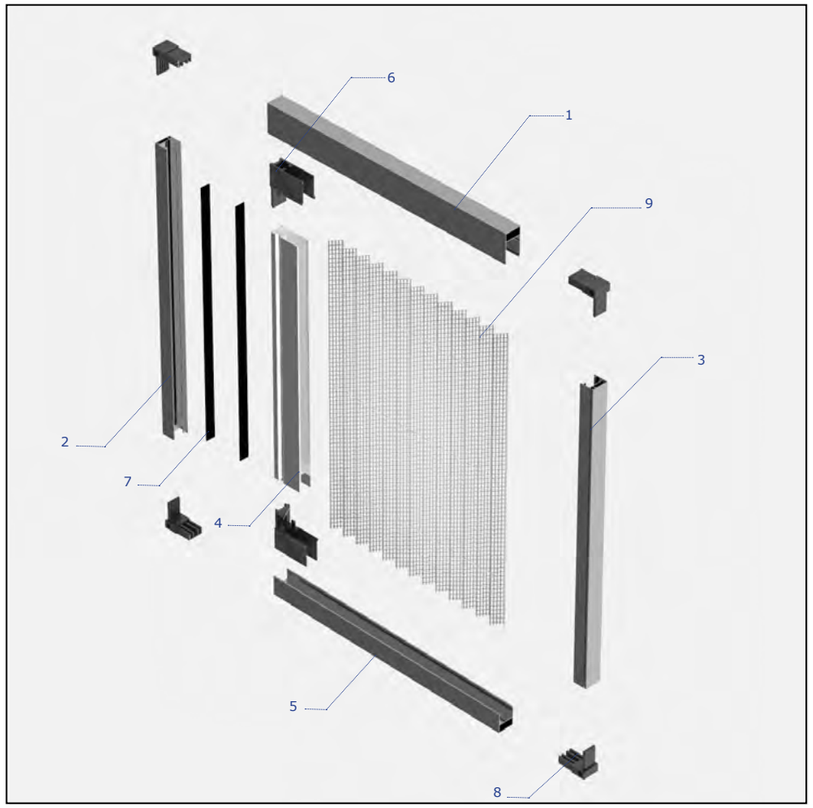

TECHNICAL INFORMATION		PLISSE 16 MM	
		Maximum width	Maximum height
1-segment doors		300 cm	300 cm
2-segment doors		580 cm	300 cm
Width of the folded fly screen (one segment)		82 mm	
Mesh colours		gray	
Profile colours	white	RAL 9016	
	brown	RAL 8017	
	anthracite	RAL 7016	
	woodengrain veneer	Golden Oak Walnut Winchester	

Profiles for PLISSE 16mm

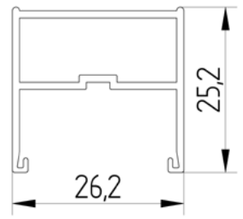

Plisse 16 mm bottom profile

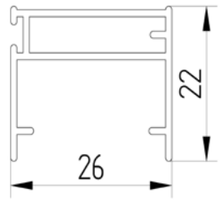

Plisse 16 mm door frame profile

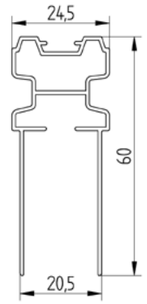

Plisse 16 mm main profile

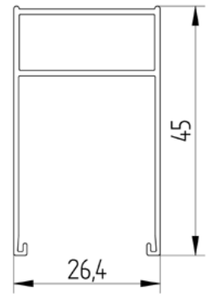

Plisse 16 mm top door frame profile

Price list of PLISSE 16 mm pleated fly screens

Height \ Width	1,0	1,2	1,4	1,6	1,8	2,0	2,2	2,4	2,6	2,8	3,0
1,0	83	92	103	113	188	200	211	223	235	247	259
1,2	87	96	107	116	199	211	222	234	246	258	270
1,4	91	100	110	121	208	220	232	244	255	267	279
1,6	172	184	196	207	219	231	243	254	266	278	290
1,8	183	195	206	218	230	241	253	265	277	288	300
2,0	193	205	216	228	240	252	264	275	287	299	311
2,2	204	215	227	239	251	263	275	286	298	310	322
2,4	214	226	238	250	261	273	285	296	308	320	332
2,6	225	236	248	260	272	284	295	307	319	330	342
2,8	235	246	258	270	281	293	305	317	329	340	352
3,0	245	257	269	280	293	305	316	328	340	352	363

Prices quoted are for 1 fly screen segment.

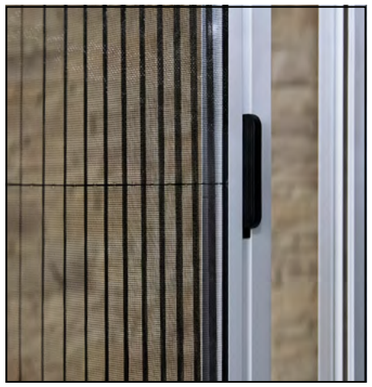

Extra charges for pleated fly screens

Type	Price
Profiles in woodengrain veneer golden oak, walnut, winchester - PLISSE 20 mm and 16mm	+ 30% to to the price list
Profiles in any RAL colour (PVC black elements)*	+ 15% to the price list
L profile for installation outside the hole - PLISSE 20 mm	9,30 €/rm
Painting of the L profile - PLISSE 20 mm	3,00 €/rm of circumference
PVC fly screen PLISSE flat doorstep** - PLISSE 20 mm	1,90 €/rm
PVC slanted doorstep 38x7 mm** - PLISSE 20 mm	1,90 €/rm

* Note: Set of colours with a standard extra charge - page 161 Painting in other colours - individual pricing.
Painting elements extends lead time, PVC elements in standard colour
** For Plisse 20 mm fly screen.

Price list of PLISSE 16 mm pleated fly screens- 2 segments

Height \ Width	2,0	2,2	2,4	2,6	2,8	3,0	3,2	3,4	3,6	3,8	4,0	4,2	4,4	4,6	4,8	5,0	5,2	5,4	5,6
1,0	696	736	776	821	866	909	952	1265	1578	1627	1676	1726	1776	1825	1874	1924	1974	2023	2072
1,2	728	767	806	852	898	938	978	1324	1670	1720	1770	1819	1868	1918	1968	2017	2066	2116	2166
1,4	762	802	842	883	924	969	1014	1381	1748	1798	1848	1897	1946	1996	2046	2095	2144	2194	2244
1,6	1446	1496	1546	1595	1644	1693	1742	1791	1840	1889	1938	1988	2038	2087	2136	2186	2236	2285	2334
1,8	1534	1584	1634	1683	1732	1782	1832	1880	1928	1978	2028	2077	2126	2175	2224	2274	2324	2373	2422
2,0	1622	1671	1720	1769	1818	1868	1918	1967	2016	2066	2116	2165	2214	2264	2314	2363	2412	2462	2512
2,2	1712	1761	1810	1860	1910	1959	2008	2059	2110	2159	2208	2258	2308	2357	2406	2455	2504	2554	2604
2,4	1798	1848	1898	1947	1996	2046	2096	2144	2192	2241	2290	2340	2390	2439	2488	2538	2588	2637	2686
2,6	1886	1936	1986	2035	2084	2134	2184	2233	2282	2332	2382	2431	2480	2530	2580	2629	2678	2727	2776
2,8	1972	2021	2070	2120	2170	2219	2268	2316	2364	2414	2464	2513	2562	2612	2662	2711	2760	2810	2860
3,0	2060	2109	2158	2208	2258	2307	2356	2408	2460	2509	2558	2608	2658	2707	2756	2806	2856	2905	2954

Installation and operation variants PLISSE 20 mm

Variant	Layout	Width [m]	Operating scheme
1	Single	S ≤ 1,8	M1
2	Double	S ≤ 3,6	M1 M2
3	1by2	S ≤ 4,6	M1 M2 M3
4	1by3	S ≤ 4,6	M1 M2 M3 M4
5	2	S ≤ 3,6	M1 M2
6	2by2	S ≤ 4,6	M1 M2 M3 M4
8	3	S ≤ 4,6	M1 M2 M3

View from inside the room.

PLISSE 16 mm installation and operation variants

Variant	Layout	Width [m]	Operating scheme
1	Single	S ≤ 3,0	M1
2	Double	S ≤ 5,8	M1 M2

View from inside the room.

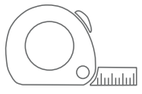

Measurement

For ordering, please specify the width and height after the outer contour of the product.

Assembly

A set of colours with a standard extra charge.

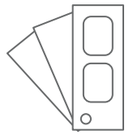

NOTE: THE COLORS SHOWN ARE FOR ILLUSTRATION PURPOSES ONLY.

RAL 1000	RAL 1001	RAL 1002	RAL 1004	RAL 1005	RAL 1006	RAL 1011	RAL 1013	RAL 1014	RAL 1015
RAL 1016	RAL 1018	RAL 1019	RAL 1024	RAL 1034	RAL 2000	RAL 2001	RAL 2010	RAL 3003	RAL 3004
RAL 3005	RAL 3011	RAL 3015	RAL 4003	RAL 4006	RAL 4009	RAL 5002	RAL 5003	RAL 5005	RAL 5007
RAL 5009	RAL 5010	RAL 5011	RAL 5012	RAL 5013	RAL 5014	RAL 5015	RAL 5017	RAL 5018	RAL 5020
RAL 5023	RAL 5024	RAL 6000	RAL 6005	RAL 6009	RAL 6013	RAL 6019	RAL 6021	RAL 6027	RAL 6032
RAL 6033	RAL 6034	RAL 7001	RAL 7003	RAL 7004	RAL 7005	RAL 7006	RAL 7009	RAL 7011	RAL 7012
RAL 7013	RAL 7015	RAL 7016	RAL 7021	RAL 7022	RAL 7023	RAL 7024	RAL 7030	RAL 7031	RAL 7032
RAL 7035	RAL 7036	RAL 7037	RAL 7038	RAL 7039	RAL 7040	RAL 7042	RAL 7043	RAL 7044	RAL 7045
RAL 7046	RAL 7047	RAL 8001	RAL 8002	RAL 8003	RAL 8004	RAL 8007	RAL 8008	RAL 8011	RAL 8012
RAL 8014	RAL 8015	RAL 8016	RAL 8017	RAL 8019	RAL 8022	RAL 8025	RAL 8028	RAL 9001	RAL 9002
RAL 9003	RAL 9004	RAL 9005	RAL 9006	RAL 9007	RAL 9010	RAL 9011	RAL 9016	RAL 9017	

Colours RAL

Painting in other colours for individual pricing.

VERTEX S.A. PRODUCT WARRANTY TERMS AND CONDITIONS

1. The Company styled: VERTEX S.A. with its registered office in Czechowice-Dziedzice, 43-502, at ul. Elizy Orzeszkowej 26, entered in the Business Register of the National Court Register under KRS number: 0000288773, whose registration files are kept by the District Court for Katowice-Wschód in Katowice, 8th Commercial Division of the National Court Register, hereinafter referred to as the "Guarantor" or "Manufacturer", guarantees the good quality and efficient operation of the new product in accordance with the standards provided for the type of product, subject to the intended use, under normal conditions.
2. The warranty shall be granted by the Guarantor on the terms and conditions set forth herein.
3. The warranty shall only be granted to Buyers who have timely paid the amount due for the product received.
4. Subject to the terms and conditions specified in the warranty, this warranty shall cover defects caused by manufacturing errors, including those resulting from the use of defective materials. No other types of product defects are covered by the warranty and are hereby excluded.
5. When picking up the product at the Guarantor's registered office or on the date of delivery of the product, the Buyer is obliged to check the product packaging for damage (if any) and completeness in accordance with the order, or otherwise the right to dispute the quality and completeness of delivery shall be forfeited.
6. The Guarantor provides a warranty for a period of 24 months from the date of sale, except for engines, for which the Guarantor provides warranty for a period of 60 months from the date of sale.
7. Upon discovery of a defect, the Buyer shall be obliged to inform the Guarantor within 14 days from the date of the same being discovered. Visible defects must be complained about within 7 days from the date of purchase, but no later than before the product is installed. Failure to meet the above conditions will result in the warranty rights being forfeited.
8. Exercise of the warranty rights, i.e. acceptance of the complaint and, if applicable, subsequent warranty service benefits shall be contingent upon:
1) presentation to the Guarantor of proof of purchase (receipt or VAT invoice) with the date of sale of the complained product.
2) presentation to the Guarantor of the original warranty card containing the data specified in section 17 of the warranty terms and conditions; in case the warranty card has not been filled out correctly, if any corrections are made in the warranty card by unauthorized persons, the Buyer shall forfeit warranty rights,
3) detailed description of the defect,
4) verification and confirmation of the existence of a manufacturing defect in the product by the Guarantor.
9. In the event that a complaint is duly submitted by the Buyer, the Guarantor undertakes to:
1) consider the complaint within the shortest possible time not exceeding 30 working days from the physical receipt of the product for maintenance purposes.
2) remove the defects found in the product - if the complaint made is justified.
3) reduce the price or replace the product with a defect-free one if it is not possible to remove the defects found; in the event of the defective product or defective elements of the Product being replaced with new ones, the Buyer is obliged to surrender the defective Product or defective elements of the Product to the Guarantor.
10. Defects discovered during the warranty period will be removed by the Guarantor within the shortest possible time not exceeding 30 working days from the date the complaint is accepted, while free-of-charge repair or replacement of the complained product shall be preceded by an expert examination of the damage at the Guarantor's premises, on the basis of which the Guarantor decides whether the complaint is justified.
The Guarantor's liability shall not extend to cover the cost of disassembly of the defective product and the cost of transporting the product to the Manufacturer., as well as the cost of re-transporting and installing the product, which are charged entirely to the Buyer. The Manufacturer reserves the right to extend the deadline referred to in the preceding sentence, in case of the need to obtain additional expert opinion or the use of non-standard materials. The exact date for the removal of defects shall from time to time be agreed upon with the Buyer.
11. Free-of-charge repair of the complained product shall be carried out at the Guarantor's premises.
12. Disassembly and assembly of the complained product shall be the responsibility of the Buyer. This warranty shall not cover costs or expenses arising from disassembly or reassembly of the product, or protection of the place of installation with protective measures, during the period of the work related to the repair or replacement of the product.
13. In the event that a complaint is accepted, the Guarantor agrees to reimburse the Buyer for the transport service, upon presentation by the Buyer of appropriate documents, confirming the amount of the incurred transportation costs, as well as return the repaired Product to the Buyer at his own expense.
14. The Guarantor shall not be liable under the warranty in the event of:
1) application by the Buyer or third parties of modifications that were not carried out or authorized by the employees of the Manufacturer.
2) damage to the packaging or the product itself that were not reported on the date of receipt of the product.
3) mechanical damage and damage resulting from improper or negligent assembly, use or storage, excessive overloading, operation in improper conditions or improper electrical installation.
4) fortuitous events occurring after the release of the product, in particular caused by weather conditions, electromagnetic interference, electrical discharges or power surges.
5) use of non-original materials or accessories for the product,
6) failure to comply with the recommendations set forth in the price list and the Manufacturer's installation instructions,
7) defective use of the Product, contrary to the Manufacturer's instructions,
8) when defects, faults or damage to the Product result directly or indirectly from negligence, in particular resulting from failure to comply with the

requirements for regular inspection and servicing of the product, or negligence regarding the use and maintenance of the product in accordance with the instructions or directions for use,

9) defects, faults or damage to the product, the occurrence of which could have been prevented by the Buyer through proper maintenance and use of the product.

15. The warranty does not cover:

1) natural wear and tear of original components, parts and accessories caused by their normal use,

2) mechanical damage and defects caused by them,

3) damage resulting from assembly, changes or repairs to the product or its parts, made by persons other than those authorized by the Manufacturer; we recommend that you do not attempt to repair or replace the product without the Manufacturer's approval;

Otherwise, any complaints regarding a defect resulting from such actions that were not agreed upon with the Manufacturer shall be refused,

4) damage resulting from the use of spare parts or accessories other than those manufactured or used by the Manufacturer,

5) damage resulting from operation of the product contrary to its intended use,

6) maintenance and cleaning of the product, as well as replacement of fuses, batteries,

7) products discounted as being of incomplete value,

8) damage resulting from fortuitous events, in particular fire, flood, lightning, very low temperatures and other natural disasters,

16. In the event that a complaint is rejected as a result of an inspection conducted by the Guarantor, the cost of the inspection and the return of the goods shall be borne by the Buyer.

17. The Buyer may raise claims against the Seller under liability for defects only in the event that the following grounds are met jointly:

1) installation of the product was performed by authorized representatives of the Manufacturer,

2) The Buyer has a valid warranty card containing the following data:

(a) name and license number of the installer (this applies to installation of electrical equipment),

b) legible signature of the installer,

c) date and place of installation,

d) the Distributor's stamp.

3) product defects were promptly reported to the Manufacturer in writing, within the time limits specified in section 7 of the warranty terms and conditions,

4) the product has been installed and used in accordance with the manufacturer's instructions,

5) no alterations or repairs have been made to the product by persons not authorized by the Manufacturer.

18. The above provisions set out the aggregate liability of the seller for defects in the object of the contract.

The Manufacturer's warranty liability covers only defects arising from causes inherent in the item sold. Further claims of the Buyer, in particular claims under the warranty for product defects and claims for indirect losses, including lost profits of the Buyer, are excluded. Exclusion of the Manufacturer's liability under warranty for product defects does not apply to contracts concluded with consumers (as of January 1, 2021, it also does not apply to a natural person concluding a contract directly related to his business activity, when it appears from the content of the contract that it does not have a professional character for him, resulting in particular from the object of his business activity, made available on the basis of the provisions of the Central Register and Information on Business Activity).

19. Any damage caused by improper storage of the product, its improper handling and incorrect maintenance and other causes not attributable to the Manufacturer may be removed only at the expense of the Buyer. If the above-mentioned causes have triggered permanent changes in the quality of the product, the warranty shall be forfeited.

20. If, at the time of repair or replacement, the product is no longer manufactured by the Manufacturer or in the same version (form, colour, packaging, finish, etc.), the Guarantor is authorized to replace the same with a similar product.

21. In the event of an unjustified complaint, all related costs shall be borne by the Buyer.

22. The Guarantor shall have the right to demand payment of the cost of a service visit if the Buyer's complaint is not covered by the scope of this warranty.

Furthermore, the Buyer shall bear all other costs, including labor costs, product testing costs, as well as any other costs incurred in connection with the disassembly or reassembly of the product, and securing the product.

23. If the Guarantor has undertaken to repair the product in accordance with this warranty, the original warranty period relating to such product shall continue and shall be extended by the period during which the Buyer was unable to use the product due to the defect. If, in accordance with this warranty, the Guarantor has undertaken to replace the product (or its parts) or has made a substantial repair of the product, the new warranty period (relating to the product or part thereof) shall run from the date of delivery of the new product (or part thereof) or delivery of the replaced product.

24. The warranty shall be complementary to the Buyer's rights against the Guarantor based on generally applicable laws. The warranty shall not exclude, limit or suspend rights of the buyer who is a consumer (and as of 1 January 2021 also a natural person concluding a contract directly related to its business activity, when it follows from the content of this contract that it does not have for him a professional character, arising, in particular, from the object of its business activity, made available on the basis of the provisions on the Central Register and Information on Business Activity), resulting from the provisions on warranty for defects of the item sold.

25. The warranty shall apply in the countries to which the Manufacturer has sold its products directly.

26. The competent court for any disputes that may arise from this warranty shall be the court having jurisdiction over the Manufacturer's registered office.

27. In matters not covered by this warranty, the relevant provisions of the Civil Code shall apply.

DISPLAY STAND "XL" (extra-large-standing)

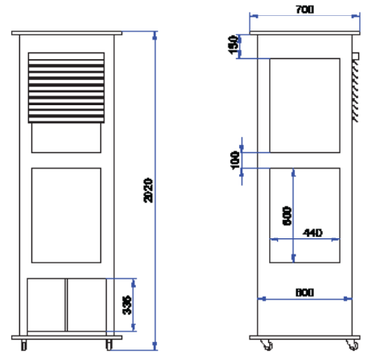

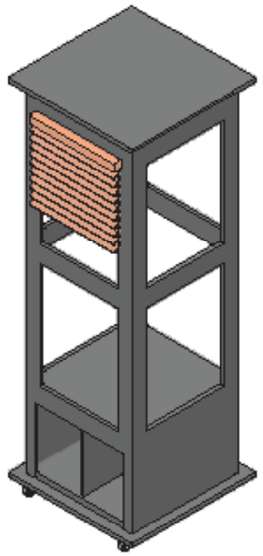

DISPLAY STAND "M" (medium-drawer)

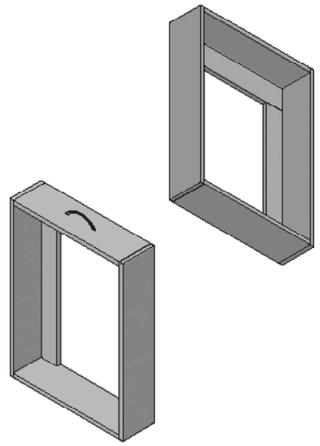

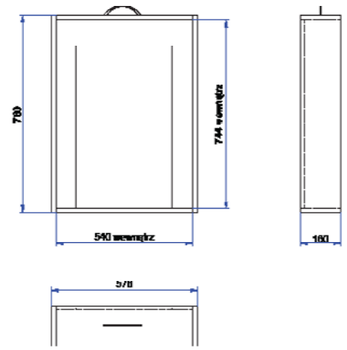

SAMPLES CATALOUGES

The most popular window sunprotection coverings

PLEATED BLINDS

SHOW ONLY WHAT YOU WANT TO SHOW

Vertex S.A.
ul. Elizy Orzeszkowej 26, 43-502 Czechowice-Dziedzice
Business hours: pon.-pt. 8.00-16.00
Tel. +48 32 214 53 30
e-mail: export@vertex.pl

Sales Department
Tel. +48 32 733 62 65

Export Department
Tel. +48 32 733 62 70

Complaints Department
Tel. +48 32 733 62 89

Vertex S.A. reserves the right to technical changes - 2025

The prices in the price list are net prices, do not include 23% VAT - 2025