VERTEX®

Rolety **Żaluzje** Moskitiery

CENNIK PRODUKTÓW WEWNĘTRZNYCH
2026

Wymiarowanie

Informacje na temat wymiarowania produktów

Montaż

Zeskanuj kod QR umieszczony przy produkcie aby sprawdzić szczegóły montażu

NOWOŚĆ

Nowy produkt w ofercie

SPIS TREŚCI

Żaluzje poziome 2
Żaluzje poziome aluminiowe 25 mm, 16 mm 3
Żaluzje poziome aluminiowe ISOTRA 25 mm, 16 mm 8
Żaluzje poziome aluminiowe łańcuszkowe 25 mm, 16 mm 11
Żaluzje poziome aluminiowe 50 mm 15
Żaluzje poziome drewniane 19
Żaluzje poziome drewniane 25 mm 19
Żaluzje poziome drewniane łańcuszkowe 25 mm 24
Żaluzje poziome drewniane 50 mm 26
Żaluzje poziome bambusowe 25 mm 33
Żaluzje poziome bambusowe 50 mm 35
Żaluzje pionowe 38
Żaluzje pionowe 89 mm, 127 mm 38
Żaluzje pionowe 89 mm, 127 mm Verticale Exclusive 42
Żaluzje pionowe Verticale DECO D/N 46
Panel Track (Panele japońskie) 49
Plisy 52
Plisy do okien typu HS i HST 52
Plisy obsługiwane uchwytem 56
Plisy obsługiwane sznurkiem 61
Rolety materiałowe wolnowiszące 67
Triola 68
Triola 2 68
Presto 68
Largo 76
Moderato 87
Rolety materiałowe w kasetkach 91
Passionata 91
Passionata Plus 91
Suita 97
Eliza 102
Stella 106
Bellisima Square 111
Rolety materiałowe Dzień/Noc 119
Triola 2 D/N 119
Presto D/N 122
Largo D/N 125
Passionata D/N 130
Passionata Plus D/N 130
Suita D/N 134
Eliza D/N 138
Stella D/N 142
Bellisima Square D/N 145
Rolety materiałowe dachowe 151
Roleta dachowa Vivo 151
Sterowania elektryczne 158
Piloty 160
Zestawienie kolorów RAL 161

Żaluzje poziome

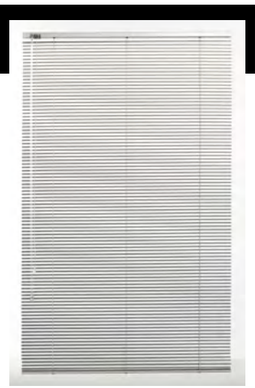

Przedstawiamy zestawienie produktowe żaluzji poziomych z uwzględnieniem ich wymiarów, sposobu obsługi oraz typu montażu.
Nasze rozwiązania z powodzeniem mogą być wykorzystywane zarówno w budownictwie indywidualnym, jak i komercyjnym.

W zakresie wyboru kolorystyki w naszej ofercie znajdują się:

Kolory matowe – ograniczają odbicia światła, dzięki czemu są idealne do minimalistycznych i spokojnych wnętrz.
Kolory błyszczące – odbijają światło i optycznie rozjaśniają pomieszczenie, nadając mu bardziej dynamiczny charakter.
Kolory drewnopodobne – wprowadzają do wnętrza ciepły, naturalny klimat.
Piórka perforowane – dzięki drobnym otworom zapewniają lepsze doświetlenie pomieszczeń, np. w biurach.

	Szerokość piórek	Produkt	Strona	Silnik	Szerokość min [cm]	Szerokość max [cm]	Wysokość max [cm]	Powierzchnia maksymalna [m2]	Obsługa	Rodzaj drabinki	Możliwość pełnego zaciemnienia(drabinka zaciemniająca)	Montaż bezinwazyjny	Montaż do okna	Montaż do ściany
Żaluzje aluminiowe	16mm	Isotra	8		24	220	220	2,5	łańcuszek	sznurkowa		tak	tak	
	16mm	Pozioma	3		25/45*	300	250	4	sznurek/ pokrętło	sznurkowa		tak	tak	tak
	16mm	Aluminiowa łańcuszkowa	11		25	300	220	5	łańcuszek	sznurkowa		tak	tak	tak
	25mm	Isotra	8		24	220	220	2,5	łańcuszek	sznurkowa	tak	tak	tak	
	25mm	Pozioma	3		25/45	300	250	4	sznurek/ pokrętło	sznurkowa	tak	tak	tak	tak
	25mm	Aluminiowa Łańcuszkowa	11		25	300	220	5	łańcuszek	sznurkowa	tak	tak	tak	tak
	50mm	Aluminiowa ręczna	15		42	300	300	6	sznurek	sznurkowa lub taśmowa		tak	tak	tak**
	50mm	Aluminiowa Elektryczna	15	tak	70	300	300	9	silnik	sznurkowa lub taśmowa			tak	tak**
Żaluzje drewniane i bambusowe	25mm	Drewniana łańcuszkowa	24		30	150	220	2	łańcuszek	drabinka		tak	tak	tak
	25mm	Drewniana	19		24	272	240	2,5	sznurek/ pokrętło	drabinka		tak	tak	tak
	25mm	Bambusowe ręczne	33		30	120	220	2,5	sznurek/ pokrętło	drabinka	tak	tak	tak	tak
	50mm	Drewniana ręczna	26		42	272	300	5	sznurek***	sznurkowa lub taśmowa		tak	tak	tak**
	50mm	Drewniana elektryczna	26	tak	70	272	300	5	silnik	sznurkowa lub taśmowa			tak	tak**
	50mm	Babusowa ręczna	35		40	240	300	5	sznurek	sznurkowa lub taśmowa		tak	tak	tak**
	50mm	Bambusowa elektryczna	35	tak	60	240	300	5	silnik	sznurkowa lub taśmowa			tak	tak**

*** żaluzja w systemie monomagic**
**** system rekomendowany**
***** przy wymiarze >4,2m2 oraz 9kg rekomendowany napęd elektryczny**

W przypadku wąskich żaluzji (poniżej 40cm) możliwe występowanie przekoszeń ! nie podlega reklamacji!

Żaluzje poziome aluminiowe 25 mm, 16 mm

1. Rynna górna V13 (gł.25 x wys.25 mm)
2. Zakończenie rynny górnej
3. Łożysko
4. Zaczep drabinki "9”
5. Pręt stalowy
6. Przekładnia ślimakowa
7. Haczyk rączki
8. Rączka przeźroczysta (pokrętło)
9. Końcówka rączki przeźroczystej
10. Hamulec sznurka
11. Prowadzenie boczne
12. Tulejka
13. Wieszak bezinwazyjny - dół
14. Rynna dolna 16 mm
15. Korek rynny dolnej
16. Zakończenie rynny dolnej
17. Sworzeń rynny dolnej
18. Wieszak rynny górnej
19. Klips taśmy
20. Sznurek
21. Dzwonek
22. Drabinka
23. Piórka aluminiowe 16 mm lub 25 mm

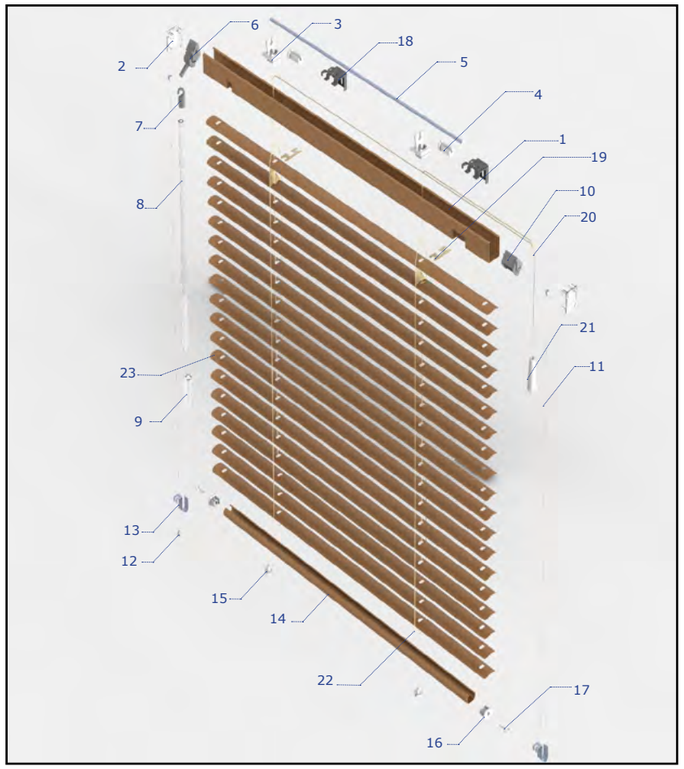

INFORMACJE TECHNICZNE	ŻALUZJA PT (PATENTOWA)	ŻALUZJA PT Z MECHANIZMEM MONOMAGIC
Szerokość minimalna	250 mm	450 mm
Szerokość maksymalna	3000 mm	3000 mm
Wysokość maksymalna	2500 mm	2500 mm
Powierzchnia maksymalna	4,0 m²	5,0 m²

Żaluzja Zaciemniająca
Piórka mocniej zachodzą jedno za drugie.

WIELKOŚĆ PAKIETU PIÓREK PRZY PODCIĄGNIĘTEJ ŻALUZJI PATENTOWEJ 25 MM				
Wysokość żaluzji	100 cm	150 cm	200 cm	250 cm
Wysokość złożonego pakietu	4,0 cm	5,9 cm	7,9 cm	9,9 cm

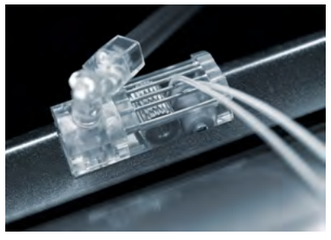

Mechanizm Patentowy

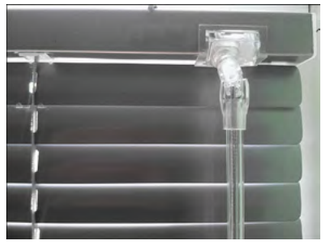

Żaluzja z Mechanizmem Monomagic

Sznurek żaluzji ukryty jest w pokrętle PVC co zapewnia dodatkowe bezpieczeństwo.

Sugerowana kolorystyka osprzętu żaluzji poziomych aluminiowych 25 mm, 16 mm

SUGEROWANA KOLORYSTYKA OSPRZĘTU ŻALUZJI ALUMINIOWYCH 25 MM (WG. WZORNIKA VERTEX S.A.)							
Lp.	**Piórka kod koloru**	**Rynna górna i dolna**	**Drabinka i sznurek**	**Lp.**	**Piórka kod koloru**	**Rynna górna i dolna**	**Drabinka i sznurek**
1	3	3	3	37	517	517	491
2	43	RAL 1006	1926	38	592	RAL 4009	490
3	106	2083	2083	39	705	RAL 6037	197
4	115	115	115	40	760	RAL 5014	4417
5	158	4417	4417	41	776	RAL 5015	491
6	159	RAL 7037	4417	42	900	900	900
7	164	164	164	43	900P	900	900
8	167	4417	4417	44	937	6019	6603
9	172	RAL 5012	4417	45	1926	1926	1926
10	179	186	3	46	2005	2083	2083
11	182	3	3	47	2007	RAL 6019	6603
12	186	186	3	48	2016	186	210
13	187	RAL 3005	115	49	2017	115	115
14	194	RAL 1006	1926	50	2083	2083	2083
15	195	RAL 6021	6603	51	2956	2083	2083
16	199	210	210	52	3335	RAL 4009	4417
17	205	RAL 4009	205	53	3550	RAL 6005	197
18	210	210	210	54	4417	4417	4417
19	211	RAL 9007	4417	55	6603	RAL 6019	6630
20	210/211	210	210	56	7162	RAL 6033	6603
21	212	210	210	57	7216	RAL 4002	475
22	281	281	164	58	8012	511/4417	4417
23	300	900	900	59	204*	RAL 4009	205
24	310	2083	2083	60	571*	517	491
25	320	2005	2083	61	7161*	RAL 6033	6603
26	330	281	4417	62	164/900*	164	164
27	340	511	4417	63	1997*	RAL 4009	4417
28	350	511	4417	64	167**	4417	4417
29	360	164	164	65	1858P**	164	164
30	370	164	164	66	4417P**	4417	4417
31	475	475	475	67	W94***	3	3
32	475/900	475	475	68	W96***	210	210
33	490	RAL 4009	4417	69	W97***	115	115
34	491	RAL 5009	491	70	W98***	210	210
35	511	511	4417	71	W772081***	2083	2083
36	529	RAL 5012	4417				

NOWOŚĆ

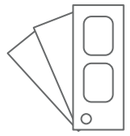

Uwaga:

Kolory piórek we wzornikach są kolorami poglądowymi, poszczególne partie produktów mogą różnić się odcieniami. Różnice w odcieniach piórek nie stanowią podstawy do reklamacji.

wzornik lameli aluminiowych

* Do wyczerpania zapasów
** Piórka perforowane
*** Piórka drewnopodobne

SUGEROWANA KOLORYSTYKA OSPRZĘTU ŻALUZJI ALUMINIOWYCH 16 MM (WG .WZORNIKA VERTEX S.A.)			
Lp.	**Piórka kod koloru**	**Rynna górna i dolna**	**Drabinka i sznurek**
1	3	3	3
2	115	115	115
3	199	210	210
4	210	210	210
5	211	RAL 9007	211
6	900	900	900
7	2005	2083	2083
8	2083	2083	2083
9	4417	4417	4417

W przypadku pokręteł zalecamy podanie wysokości do produktu - istnieje możliwość bezpłatnego dostosowania długości, w wymiarze nie niższym 30 cm.

Cennik żaluzji poziomych aluminiowych 25 mm kolor biały

Szerokość / Wysokość

Wysokość \ Szerokość	0,25 -0,4	0,5	0,6	0,7	0,8	0,9	1,0	1,1	1,2	1,3	1,4	1,5	1,6	1,7	1,8	1,9	2,0	2,1	2,2	2,3	2,4	2,5	2,6	2,7	2,8	2,9	3,0
0,3	71	71	71	71	71	71	71	71	71	71	71	71	71	71	76	79	80	84	88	90	96	99	100	106	108	112	114
0,4	71	71	71	71	71	71	71	76	71	74	79	80	84	90	96	100	104	108	112	116	123	126	129	138	140	142	147
0,5	71	71	71	71	71	76	71	88	80	88	92	99	104	110	114	122	126	130	139	141	147	153	156	160	168	175	182
0,6	71	71	71	71	71	84	80	100	96	100	108	114	123	127	138	141	147	153	158	168	173	182	188	191	201	206	216
0,7	71	71	71	71	79	96	92	112	108	114	126	130	140	147	153	158	168	177	187	191	201	206	216	223	230	237	246
0,8	71	71	71	79	84	106	104	126	123	129	140	147	154	166	173	186	191	201	208	217	226	235	240	254	263	269	279
0,9	71	71	76	84	96	114	114	139	138	142	153	160	173	186	191	203	216	223	233	240	254	264	270	280	293	299	310
1,0	71	71	80	92	104	126	126	150	147	156	168	182	191	203	216	223	235	246	258	268	279	288	299	310	322	333	344
1,1	71	76	88	100	112	138	139	158	158	173	187	197	208	221	233	246	258	269	280	293	301	315	331	342	348	360	377
1,2	71	80	96	108	123	142	147	173	173	188	201	216	226	237	254	265	279	293	301	316	332	344	357	372	380	394	412
1,3	74	88	100	114	129	153	156	187	188	203	216	229	240	258	270	285	299	315	331	343	357	372	390	401	417	426	440
1,4	79	92	108	126	140	160	168	197	201	216	230	246	263	277	293	308	322	341	348	371	380	395	417	427	441	462	474
1,5	80	99	114	130	147	173	182	208	216	229	246	264	279	295	310	331	344	358	377	393	412	426	440	459	474	495	504
1,6	84	104	123	140	154	186	191	221	226	240	263	279	296	312	332	347	364	380	401	418	436	453	470	485	504	520	544
1,7	90	110	127	147	166	191	203	233	237	258	277	295	312	333	347	371	391	403	424	441	462	480	499	516	534	553	
1,8	96	114	138	153	173	203	216	246	254	270	293	310	332	347	372	392	412	427	448	468	485	504	530	547			
1,9	100	122	141	158	186	216	223	258	265	285	308	331	347	371	392	412	431	452	471	497	511	534	553				
2,0	104	126	147	168	191	223	235	269	279	299	322	344	364	391	412	431	453	474	498	518	544	562					
2,1	108	130	153	177	201	233	246	280	293	315	341	358	380	403	427	452	474	498	519	545							
2,2	112	139	158	187	208	240	258	293	301	331	348	377	401	424	448	471	498	519	546								
2,3	116	141	168	191	217	254	268	301	316	343	371	393	418	441	468	497	518	545									
2,4	123	147	173	201	226	264	279	315	332	357	380	412	436	462	485	511	544										
2,5	126	153	182	206	235	270	288	331	344	372	395	426	453	480	504	534	562										

RODZAJ	DOPŁATA
Piórka kolor	+ 15 % do cennika
Piórka drewnopodobne	+ 30% do cennika
Piórka perforowane	+ 30% do cennika
Żaluzja zaciemniająca 25 mm	+ 20% do cennika

Cennik żaluzji poziomych aluminiowych 16 mm kolor biały

Szerokość / Wysokość

Wysokość \ Szerokość	0,25 -0,4	0,5	0,6	0,7	0,8	0,9	1,0	1,1	1,2	1,3	1,4	1,5	1,6	1,7	1,8	1,9	2,0	2,1	2,2	2,3	2,4	2,5	2,6	2,7	2,8	2,9	3,0
0,3	83	83	83	83	83	83	83	83	83	83	83	83	83	88	92	96	99	104	108	111	118	120	122	130	132	134	144
0,4	83	83	83	83	83	83	83	83	83	88	93	99	107	110	118	121	130	132	135	145	150	158	161	170	173	179	185
0,5	83	83	83	83	83	83	83	92	99	107	117	120	130	133	144	148	158	163	171	177	185	190	200	205	214	223	228
0,6	83	83	83	83	83	92	99	108	118	122	132	144	150	160	170	175	185	190	202	213	218	228	236	243	253	263	269
0,7	83	83	83	83	93	104	117	122	132	144	151	163	173	185	190	202	214	224	235	243	253	263	272	282	293	303	316
0,8	83	83	83	93	107	118	130	135	150	161	173	185	195	205	218	229	240	253	264	277	290	296	308	321	333	345	356
0,9	83	83	92	104	118	130	144	158	170	179	190	205	218	230	243	256	269	282	294	306	321	334	347	360	372	385	398
1,0	83	83	99	117	130	144	158	171	185	200	214	228	240	254	269	284	296	316	323	341	356	370	384	398	412	426	440
1,1	83	92	108	122	135	158	171	186	202	216	235	250	264	281	294	310	323	343	360	372	391	407	423	437	454	467	482
1,2	83	99	118	132	150	170	185	202	218	236	253	269	290	303	321	336	356	372	391	407	425	440	457	475	494	508	528
1,3	88	107	122	144	161	179	200	216	236	253	272	292	308	331	347	363	384	401	423	438	457	477	495	515	532	547	571
1,4	93	117	132	151	173	190	214	235	253	272	293	316	333	355	372	392	412	434	454	470	494	510	532	551	572	589	612
1,5	99	120	144	163	185	205	228	250	269	292	316	334	356	375	398	418	440	464	482	504	528	546	571	587	612	635	654
1,6	107	130	150	173	195	218	240	264	290	308	333	356	375	400	425	449	468	494	516	537	560	584	605	628	650	675	696
1,7	110	133	160	185	205	230	254	281	303	331	355	375	400	425	452	475	496	522	545	572	597	616	643	668	692	716	
1,8	118	144	170	190	218	243	269	294	321	347	372	398	425	452	475	502	528	551	575	603	628	654	678	706			
1,9	121	148	175	202	229	256	284	310	336	363	392	418	449	475	502	529	553	583	609	638	664	690	717				
2,0	130	158	185	214	240	269	296	323	356	384	412	440	468	496	528	553	584	612	641	669	696	723					
2,1	135	163	190	224	253	282	316	343	372	401	434	464	494	522	551	583	612	641	671	704							
2,2	132	171	202	235	264	294	323	360	391	423	454	482	516	545	575	609	641	671	705								
2,3	145	177	213	243	277	306	341	372	407	438	470	504	537	572	603	638	669	704									
2,4	150	185	218	253	290	321	356	391	425	457	494	528	560	597	628	664	696										
2,5	158	190	228	263	296	334	370	407	440	477	510	546	584	616	654	690	723										

RODZAJ	DOPŁATA
Piórka kolor, osprzęt zgodnie z tabelą str.4	+ 20 % do cennika

Dodatki do żaluzji poziomych aluminiowych 25 mm, 16 mm

Prowadzenie boczne - żaluzja fiksacyjna	20,00 zł/kpl
Patent Monomagic	20,00 zł/kpl

MOCOWANIA RYNNY GÓRNEJ		
rodzaj mocowania do wyboru z poniższych	w gotowym produkcie	jako komponent
Twist A metalowy sufitowy do rynny górnej V13	w cenie	2,60 zł/szt
Twist A metalowy ścienny do rynny górnej V13	w cenie	2,60 zł/szt
Pudełko E białe/przeźroczyste do rynny górnej V13	w cenie	3,50 zł/szt
BEZINWAZYJNE MOCOWANIA RYNNY GÓRNEJ		
Twist bezinwazyjny do rynny górnej V13 biały	za dopłatą	6,40 zł/szt
Twist bezinwazyjny do rynny górnej V13 czarny, antracyt, brąz	za dopłatą	6,80 zł/szt
Wieszak PCV bezinwazyjny + A twist plastikowy biały	za dopłatą	20,00 zł/kpl
Klip DR bezinwazyjny do rynny górnej V13	za dopłatą	3,50 zł/szt
Wieszak bezinwazyjny uniwersalny biały	za dopłatą	26,90 zł/kpl
Wieszak bezinwazyjny uniwersalny antracyt, czarny, brąz	za dopłatą	28,50 zł/kpl
Wieszak bezinwazyjny dwutorowy biały	za dopłatą	29,50 zł/kpl
Wieszak bezinwazyjny dwutorowy antracyt	za dopłatą	31,30 zł/kpl
Przedłużenie wieszaka bezinwazyjnego dwutorowego białe	za dopłatą	4,50 zł/szt
Przedłużenie wieszaka bezinwazyjnego dwutorowego antracyt	za dopłatą	4,80 zł/szt
MOCOWANIA DOLNE	w gotowym produkcie	jako komponent
Kątownik uchwyt dolny długi (biały/transparentny)	za dopłatą	3,30 zł/kpl
Kątownik uchwyt dolny krótki (biały/transparentny)	za dopłatą	3,30 zł/kpl
Kątownik PVC do fix przeźroczysty	w cenie fix	4,40 zł/kpl
Płaskownik do fix przeźroczysty	w cenie fix	2,40 zł/kpl
Kątownik metalowy do fix	w cenie fix	3,30 zł/kpl
BEZINWAZYJNE MOCOWANIA RYNNY DOLNEJ		
Wieszak bezinwazyjny (biały, brąz, jasny brąz) 3komorowy=14 mm 4komorowy = 19 mm 5komorowy = 24 mm	za dopłatą	16,30 zł/kpl
Wieszak bezinwazyjny do fix- regulowany biały, brązowy, antracyt, czarny	za dopłatą	6,40 zł/szt 6,80 zł/szt

Wymiarowanie

Do zamówienia należy podać szerokość i wysokość po obrysie zewnętrznym produktu.

Montaż

Dodatki do żaluzji poziomych aluminiowych 25 mm, 16 mm

MOCOWANIA RYNNY GÓRNEJ		
	SBWMZV130S0000001	Wieszak Twist sufitowy V13
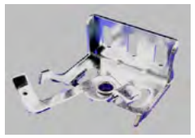	SBWMZV130M0000001	Wieszak Twist ścienny V13
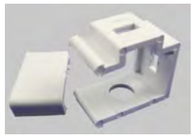	SBWMZ25G060000201 białe SBWMZ25G050000001 przeźroczyste	Pudełko typ E białe (do rynny V10)
	SBWMZV130B0000001 SBWMZV130R0000001 SBWMZV13AN0000001 SBWMZV13CZ0000001	Twist bezinwazyjny do rynny górnej V13 (biały, brąz, antracyt, czarny)
	SBWMZ25G080000001	Klip DR bezinwazyjny do rynny górnej V13
	SBWMZ25UBI0000001 SBWMZ25UAN0000001 SBWMZ25UBR0000001 SBWMZ25UCZ0000001	Wieszak bezinwazyjny uniwersalny (biały, antracyt, czarny, brąz)
	SBWMZ25WBR0000001 SBWMZ25WAN0000001	Wieszak bezinwazyjny dwutorowy (biały, antracyt)
	SBWMZ2PWBI0000001 SBWMZ2PWAN0000001	Przedłużenie wieszaka bezinwazyjnego dwutorowego (biały, antracyt)

MOCOWANIA DOLNE		
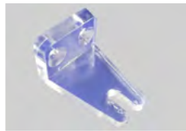	SBWMZ25D040000201 SBWMZ25D030000001	Kątownik uchwyt dolny długi (biały/transparentny)
	SBWMZ25D060000201 SBWMZ25D050000001	Kątownik uchwyt dolny krótki (biały/transparentny)
	SBWMZ25D070000001	Kątownik PVC do fix przeźroczysty
	SBWMZ25D090000001	Płaskownik do fix przeźroczysty
	SBWMZ25D080000201	Kątownik metalowy do fix
	SBWMR3T114D000201 biały SBWMR4T119D000201 biały SBWMR5T124D000201 biały	Wieszak bezinwazyjny (biały, brąz, jasny brąz) 3k=14 mm 4k = 19 mm 5k = 24 mm
	SBWMZ25BZ00000001 SBWMZ25BZR0000001 SBWMZ25CZ00000001	Fix bezinwazyjny - regulowany (biały, brąz, czarny)

mocowania

Żaluzje poziome aluminiowe ISOTRA 25 mm, 16 mm

1. Rynna górna (gł.25 x wys.45 mm)
2. Maskownica PVC
3. Łożysko PVC
4. Suport łożyska
5. Rolka
6. Pręt
7. Mechanizm bez kółka
8. Mechanizm z kółkiem
9. Dystans
10. Łańcuszek
11. Łącznik łańcuszka
12. Prowadzenie boczne
13. Napinacz żyłki
14. Rynna dolna (19x10 mm)
15. Zakończenie rynny dolnej
16. Sworzeń
17. Korek rynny dolnej
18. Klips drabinki
19. Drabinka
20. Pasek poliestrowy
21. Piórka aluminiowe 25 mm lub 16 mm

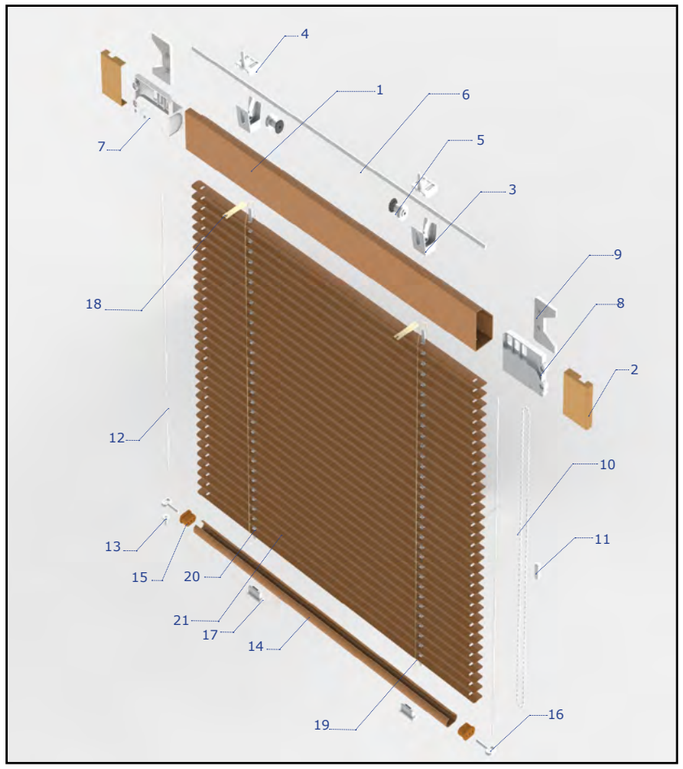

INFORMACJE TECHNICZNE	ISOTRA 25 MM	ISOTRA 16 MM
Szerokość minimalna	240 mm	240 mm
Szerokość maksymalna	2200 mm	2200 mm
Wysokość maksymalna	2200 mm	2200 mm
Powierzchnia maksymalna	2,5 m²	2,5 m²

Kolorystyka osprzętu żaluzji poziomych aluminiowych ISOTRA 25 mm, 16 mm

Kolor tasiemki dobierany przez Vertex do pakietu żaluzji,

kolor rynny głównej do wyboru z poniższych

	KOLORYSTYKA RYNNY GÓRNEJ I DOLNEJ	
	Lp.	**Rynna górna i dolna**
	1	biały RAL 9016
	2	beżowy RAL 1002
	3	jasny brąz RAL 8004
	4	brąz RAL 8014
	5	srebrny RAL 9006
	6	antracyt 7016
Dopłata	**7**	złoty dąb Renolit 2178001*
Dopłata	**8**	orzech Renolit 2178007**
Dopłata	**9**	mahoń Renolit 2097013***

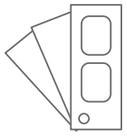

biały
beż
j.brązowy
brązowy
srebrny

antracyt
złoty dąb
orzech
mahoń

Kolory piórek zgodnie z tabelą str. 3

tasiemki

srebrny

żółty

ciemny beż

j.brązowy

beż

brązowy

biały

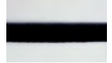

czarny

Oznaczenia w tabeli :

* Maskownica PVC zbliżona do RAL 8004

** Maskownica PVC zbliżona do RAL 8014

*** Maskownica PVC zbliżona do RAL 8014

Uwaga:
Kolory piórek we wzornikach są kolorami poglądowymi, poszczególne partie produktów mogą różnić się odcieniami. Różnice w odcieniach piórek nie stanowią podstawy do reklamacji.

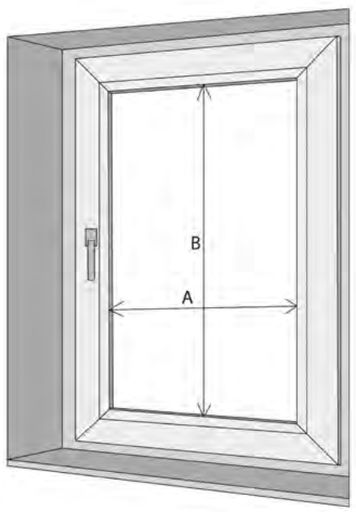

Wymiarowanie

Do zamówienia należy podać wymiar szyby wraz z uszczelkami.

Montaż przy szybie polega na przykręceniu żaluzji wkrętami do listwy przyszybowej. Jako parametry do wyceny i wykonania przyjmujemy:

A – Szerokość szyby wraz z uszczelkami,
B – Wysokość szyby wraz uszczelkami.

Montaż

Cennik żaluzji poziomych aluminiowych ISOTRA 25 mm

Szerokość

Wysokość	0,24-0,3	0,4	0,5	0,6	0,7	0,8	0,9	1,0	1,1	1,2	1,3	1,4	1,5	1,6	1,7	1,8	1,9	2,0	2,1	2,2
0,3	101	103	112	116	123	142	151	153	161	166	193	195	203	210	231	237	242	249	256	264
0,4	103	108	116	122	129	151	156	165	166	186	203	210	217	219	249	253	263	267	270	281
0,5	106	113	122	129	141	156	165	169	188	193	215	219	232	237	264	268	280	288	296	307
0,6	108	116	129	140	142	166	181	188	195	207	231	237	246	256	280	288	296	307	312	316
0,7	113	122	130	142	151	181	188	195	207	215	242	249	263	267	296	307	312	319	334	343
0,8	116	129	141	151	153	188	195	207	215	219	256	264	270	285	310	316	334	343	354	359
0,9	122	130	142	153	161	195	207	215	219	237	264	274	288	297	334	341	354	359	370	389
1,0	123	141	149	156	166	203	215	219	237	249	280	292	307	312	343	358	364	380	392	402
1,1	129	142	153	161	181	210	219	233	249	263	292	307	315	334	359	376	389	396	412	422
1,2	130	147	156	166	188	218	232	246	257	268	307	315	334	343	378	392	403	417		
1,3	141	151	161	181	193	231	242	256	267	281	315	334	343	358	393	406	420			
1,4	142	153	166	188	200	237	249	264	280	292	334	343	358	370	412					
1,5	147	156	169	193	207	246	263	270	292	307	343	358	370	390						
1,6	149	161	186	195	210	253	267	285	301	312	358	370	390							
1,7	153	166	188	203	217	263	274	292	310	331	370	389								
1,8	154	169	193	208	219	267	288	307	315	339	389									
1,9	160	181	195	215	232	280	296	312	334	348	393									
2,0	161	188	203	218	237	288	307	316	341	358										
2,1	165	191	208	219	246	296	312	334	354											
2,2	166	195	210	232	253	307	316	343	359											

Cennik żaluzji poziomych aluminiowych ISOTRA 16 mm

Szerokość

Wysokość	0,24-0,3	0,4	0,5	0,6	0,7	0,8	0,9	1	1,1	1,2	1,3	1,4	1,5	1,6	1,7	1,8	1,9	2	2,1	2,2
0,3	92	99	110	119	121	141	147	160	167	172	187	200	210	215	232	243	251	260	264	269
0,4	97	107	119	121	131	158	163	172	179	187	211	219	228	232	260	265	276	289	292	305
0,5	103	117	121	131	141	167	179	186	197	203	228	243	251	260	286	292	305	315	323	334
0,6	110	121	129	141	158	179	187	202	211	224	249	260	269	286	306	319	331	343	352	362
0,7	111	124	137	153	163	187	202	215	228	243	265	285	292	305	334	347	358	371	385	396
0,8	120	131	144	161	172	202	218	228	245	260	290	303	315	330	358	371	385	400	412	426
0,9	124	137	158	167	185	215	228	249	260	272	306	321	337	351	385	399	433	428	440	456
1	129	144	161	179	189	226	245	260	276	292	330	339	358	374	405	424	438	456	474	488
1,1	131	153	170	186	202	240	260	272	292	306	347	360	381	399	433	449	467	483	501	516
1,2	137	160	179	197	211	252	268	290	306	330	362	385	400	420	456	474	495	511		
1,3	144	167	185	202	224	264	286	305	323	343	385	403	422	440	481	501	524			
1,4	153	172	187	211	232	276	296	318	337	359	403	424	440	466	507					
1,5	160	179	202	223	245	290	309	334	355	380	422	440	467	488						
1,6	161	185	210	230	256	303	323	351	371	393	438	466	488							
1,7	167	187	215	243	264	310	337	360	385	412	463	481								
1,8	172	200	224	249	272	323	351	380	403	428	475									
1,9	179	202	230	260	286	337	362	390	420	441	495									
2	183	211	240	265	293	351	381	405	433	466										
2,1	187	218	249	276	305	360	390	422	449											
2,2	189	224	256	286	315	374	405	434	467											

Cennik dotyczy żaluzji białych i w kolorze.

Dopłaty do żaluzji poziomych aluminiowych ISOTRA 25 mm, 16 mm

Żaluzja zaciemniająca z taśmy 25 mm	+ 12% do cennika
Żaluzja z taśmy drewnopodobnej 25 mm	+ 30% do cennika
Żaluzja z taśmy perforowanej 25 mm (biała, czarna, srebrna)	+ 30% do cennika
Rynna górna i dolna w okleinie (orzech, mahoń)	43,60 zł/mb szerokości
Lakierowanie rynny górnej i dolnej w kolorach RAL*	33,50 zł/mb szerokości

***Uwaga: Lakierowanie elementów wydłuża czas realizacji, elementy PCV w kolorze standard** Zestaw kolorów o standardowej dopłacie - str 161
Lakierowanie na inne kolory - wycena indywidualna.

Żaluzje poziome aluminiowe łańcuszkowe 25 mm, 16 mm

1. Rynna górna V13 (25x25 mm)
2. Maskownica stalowa
3. Łożysko
4. Suport łożyska
5. Rolka
6. Pręt
7. Mechanizm
8. Zaślepka maskownicy
9. Zakończenie rynny górnej
10. Wieszak rynny
11. Łańcuszek
12. Prowadzenie boczne
13. Prowadzenie boczne
14. Rynna dolna 19x10 mm
15. Zakończenie rynny dolnej
16. Prowadzenie boczne
17. Korek rynny dolnej
18. Pasek poliestrowy
19. Drabinka
20. Klips drabinki
21. Piórka aluminiowe 25 mm lub 16 mm

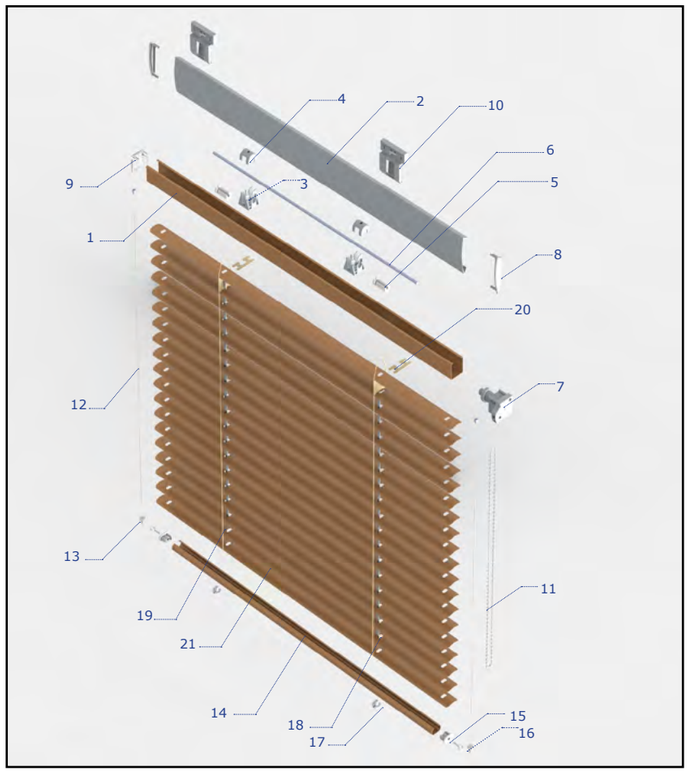

Dostępne łańcuszki PĘTLA:

Wysokość "h" PĘTLA	Długość całkowita	Kolor					
750mm	0	biały	szary	beżowy	brązowy	czarny	antracyt
1000mm	2000mm						
1250mm	2500mm						
1500mm	3000mm						
1750mm	3500mm						
2000mm	4000mm						

Rekomendowane wysokości łańcuszka w zależności od wysokości żaluzji. Łańuszki standardowo wykonywane są na 2/3 wysokości żaluzji. Nie ma możliwości samodzielnej regulacji (skracania, wydłużania po otrzymaniu produktu). Rozważ wydłużenie łańcuszka w przypadku wysokousytuowanych okien. Wybierz długość łańcuszka celem komfortowej obsługi

INFORMACJE TECHNICZNE	ŁAŃCUSZKOWA 25 MM STEROWANIE RĘCZNE	ŁAŃCUSZKOWA 16 MM STEROWANIE RĘCZNE
Szerokość minimalna	250 mm	250 mm
Szerokość maksymalna	3000 mm	3000 mm
Wysokość maksymalna	2200 mm	2200 mm
Powierzchnia maksymalna	4 m²	5 m²

Sugerowana kolorystyka osprzętu żaluzji aluminiowych łańcuszkowych 25 mm, 16 mm

SUGEROWANA KOLORYSTYKA OSPRZĘTU ŻALUZJI ALUMINIOWYCH 25 MM (WG. WZORNIKA VERTEX S.A.)							
Lp.	**Piórka kod koloru**	**Rynna górna i dolna**	**Drabinka i taśma**	**Lp.**	**Piórka kod koloru**	**Rynna górna i dolna**	**Drabinka i tasma**
1	3	3	3	37	517	517	491
2	43	RAL 1006	1926	38	592	RAL 4009	490
3	106	2083	2083	39	705	RAL 6037	197
4	115	115	115	40	760	RAL 5014	4417
5	158	4417	4417	41	776	RAL 5015	491
6	159	RAL 7037	4417	42	900	900	900
7	164	164	164	43	900P	900	900
8	167	4417	4417	44	937	6019	6603
9	172	RAL 5012	4417	45	1926	1926	1926
10	179	186	3	46	2005	2083	2083
11	182	3	3	47	2007	RAL 6019	6603
12	186	186	3	48	2016	186	210
13	187	RAL 3005	115	49	2017	115	115
14	194	RAL 1006	1926	50	2083	2083	2083
15	195	RAL 6021	6603	51	2956	2083	2083
16	199	210	210	52	3335	RAL 4009	4417
17	205	RAL 4009	205	53	3550	RAL 6005	197
18	210	210	210	54	4417	4417	4417
19	211	RAL 9007	4417	55	6603	RAL 6019	6630
20	210/211	210	210	56	7162	RAL 6033	6603
21	212	210	210	57	7216	RAL 4002	475
22	281	281	164	58	8012	511/4417	4417
23	300	900	900	59	204*	RAL 4009	205
24	310	2083	2083	60	571*	517	491
[illegible]	320	2005	2083	61	7161*	RAL 6033	6603
[illegible]	330	281	4417	62	164/900*	164	164
[illegible]	340	511	4417	63	1997*	RAL 4009	4417
[illegible]	350	511	4417	64	167**	4417	4417
29	360	164	164	65	1858P**	164	164
30	370	164	164	66	4417P**	4417	4417
31	475	475	475	67	W94***	3	3
32	475/900	475	475	68	W96***	210	210
33	490	RAL 4009	4417	69	W97***	115	115
34	491	RAL 5009	491	70	W98***	210	210
35	511	511	4417	71	W772081***	2083	2083
36	529	RAL 5012	4417				

NOWOŚĆ

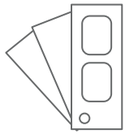

***Uwaga:** Zestaw kolorów RAL - str. 161

Uwaga:
Kolory piórek we wzornikach są kolorami poglądowymi, poszczególne partie produktów mogą różnić się odcieniami. Różnice w odcieniach piórek nie stanowią podstawy do reklamacji.

wzornik lameli aluminiowych

* Do wyczerpania zapasów
** Piórka perforowane
*** Piórka drewnopodobne

SUGEROWANA KOLORYSTYKA OSPRZĘTU ŻALUZJI ALUMINIOWYCH 16 MM (WG .WZORNIKA VERTEX S.A.)			
Lp.	**kod koloru**	**Rynna górna i dolna**	**Drabinka i sznurek**
1	3	3	3
2	115	115	115
3	199	210	210
4	210	210	210
5	211	RAL 9007	211
6	900	900	900
7	2005	2083	2083
8	2083	2083	2083
9	4417	4417	4417

KOLORYSTYKA MASKOWNIC STALOWYCH DO ŻALUZJI ŁAŃCUSZKOWYCH		
Lp.	**Kolor**	**RAL**
1	biały	RAL 9016
2	srebrny	RAL 9006
3	brązowy	RAL 8014
4	złoty dąb	Renolit 2178001
5	orzech	Renolit 2178007

Cennik żaluzji poziomych aluminiowych łańcuszkowch 25 mm

Szerokość / Wysokość

Wysokość \ Szerokość	0,3	0,4	0,5	0,6	0,7	0,8	0,9	1,0	1,1	1,2	1,3	1,4	1,5	1,6	1,7	1,8	1,9	2,0	2,1	2,2	2,3	2,4	2,5	2,6	2,7	2,8	2,9	3
0,3	101	103	112	116	123	142	151	153	161	166	193	195	203	210	231	237	242	249	256	264	281	289	296	305	312	331	337	344
0,4	103	108	116	122	129	151	156	165	166	186	203	210	217	219	249	253	263	267	270	281	301	310	316	323	333	351	360	368
0,5	106	113	122	129	141	156	165	169	188	193	215	219	232	237	264	268	280	288	296	307	327	336	343	350	358	379	387	394
0,6	108	116	129	140	142	166	181	188	195	207	231	237	246	256	280	288	296	307	312	316	341	350	360	369	377	401	412	420
0,7	113	122	130	142	151	181	188	195	207	215	242	249	263	267	296	307	312	319	334	343	369	377	387	396	404	431	441	449
0,8	116	129	141	151	153	188	195	207	215	219	256	264	270	285	310	316	334	343	354	359	387	396	404	415	424	452	462	470
0,9	122	130	142	153	161	195	207	215	219	237	264	274	288	297	334	341	354	359	370	389	417	427	439	449	462	491	501	511
1,0	123	141	149	156	166	203	215	219	237	249	280	292	307	312	343	358	364	380	392	402	432	445	455	466	477	508	520	530
1,1	129	142	153	161	181	210	219	233	249	263	292	307	315	334	359	376	389	396	412	422	455	466	477	488	499	532	544	554
1,2	130	147	156	166	188	218	232	246	257	268	307	315	334	343	378	392	403	417	426	440	474	485	499	511	526	559	573	586
1,3	141	151	161	181	193	231	242	256	267	281	315	334	343	358	393	406	420	436	452	465	501	516	527	541	553	589	603	614
1,4	142	153	166	188	200	237	249	264	280	292	334	343	358	370	412	424	436	453	468	480	519	532	547	562	576	614	631	646
1,5	147	156	169	193	207	246	263	270	292	307	343	358	370	390	426	440	459	470	485	500	543	557	572	586	601	642	656	670
1,6	149	161	186	195	210	253	267	285	301	312	358	370	390	402	447	462	478	495	503	518	558	575	590	608	625	667	684	701
1,7	153	166	188	203	217	263	274	292	310	331	370	389	402	417	462	478	495	504	520	546	589	607	624	638	656	701	716	
1,8	154	169	193	208	219	267	288	307	315	339	389	395	414	432	478	497	509	530	547	558	604	624	642	659	678			
1,9	160	181	195	215	232	280	296	312	334	348	393	412	427	448	497	509	532	547	564	581	628	648	665	684				
2,0	161	188	203	218	237	288	307	316	341	358	406	424	447	465	509	532	547	564	581	597	648	667	688					
2,1	165	191	208	219	246	296	312	334	354	371	419	436	459	478	530	547	564	581	597	625	677							
2,2	166	195	210	232	253	307	316	343	359	390	432	453	471	495	546	564	581	597	625	639								

Brak możliwości wykonania żaluzji sterowanej elektrycznie.

Uwaga:
- Cena produktu przekraczającego dany wymiar jest zaliczana do przedziału wyższego.
- Tabela zawiera jedynie przedziały cenowe. W doborze wymiarów należy kierować się danymi technicznymi.
- W przypadku żaluzji o niewielkich szerokościach i dużych wysokościach może występować efekt nierównomiernego układania się piór w pakiecie.

Cennik żaluzji poziomych aluminiowych łańcuszkowych 16 mm

Szerokość / Wysokość

Wysokość \ Szerokość	0,3	0,4	0,5	0,6	0,7	0,8	0,9	1,0	1,1	1,2	1,3	1,4	1,5	1,6	1,7	1,8	1,9	2,0	2,1	2,2	2,3	2,4	2,5	2,6	2,7	2,8	2,9	3,0
0,3	92	99	110	119	121	141	147	160	167	172	187	200	210	215	232	243	251	260	264	269	293	303	313	321	331	355	363	374
0,4	97	107	119	121	131	158	163	172	179	187	211	219	228	232	260	265	276	289	292	305	330	338	350	358	366	393	401	410
0,5	103	117	121	131	141	167	179	186	197	203	228	243	251	260	286	292	305	315	323	334	360	372	383	395	404	431	442	454
0,6	110	121	129	141	158	179	187	202	211	224	249	260	269	286	306	319	331	343	352	362	390	401	412	424	434	463	474	485
0,7	111	124	137	153	163	187	202	215	228	243	265	285	292	305	334	347	358	371	385	396	425	438	449	463	475	506	517	531
0,8	120	131	144	161	172	202	218	228	245	260	290	303	315	330	358	371	385	400	412	426	458	470	483	496	508	540	552	565
0,9	124	137	158	167	185	215	228	249	260	272	306	321	337	351	385	399	433	428	440	456	490	503	517	532	545	579	592	607
1,0	129	144	161	179	189	226	245	260	276	292	330	339	358	374	405	424	438	456	474	488	521	538	553	569	585	620	635	651
1,1	131	153	170	186	202	240	260	272	292	306	347	360	381	399	433	449	467	483	501	516	552	567	583	600	614	651	668	681
1,2	137	160	179	197	211	252	268	290	306	330	362	385	400	420	456	474	495	511	532	546	585	603	620	636	653	692	710	726
1,3	144	167	185	202	224	264	286	305	323	343	385	403	422	440	481	501	524	541	562	581	620	638	656	676	694	734	754	771
1,4	153	172	187	211	232	276	296	318	337	359	403	424	440	466	507	531	546	567	587	611	652	673	693	714	734	776	795	815
1,5	160	179	202	223	245	290	309	334	355	380	422	440	467	488	532	553	573	599	622	644	686	709	730	752	774	815	837	859
1,6	161	185	210	230	256	303	323	351	371	393	438	466	488	508	557	581	603	626	649	673	717	740	763	788	810	855	878	901
1,7	167	187	215	243	264	310	337	360	385	412	463	481	508	532	581	606	630	652	678	701	748	774	799	824	849	895	920	
1,8	172	200	224	249	272	323	351	380	403	428	475	503	532	557	606	633	653	681	710	733	780	805	833	859	887			
1,9	179	202	230	260	286	337	362	390	420	441	495	528	549	574	630	653	688	711	735	767	815	844	872	900				
2,0	183	211	240	265	293	351	381	405	433	466	515	544	570	602	653	688	711	735	768	792	842	872	901					
2,1	187	218	249	276	305	360	390	422	449	475	533	567	595	622	678	711	735	768	793	826	878							
2,2	189	224	256	286	315	374	405	434	467	495	553	586	614	648	704	734	767	792	826	855								

Brak możliwości wykonania żaluzji sterowanej elektrycznie.

Uwaga:
- Cena produktu przekraczającego dany wymiar jest zaliczana do przedziału wyższego.
- Tabela zawiera jedynie przedziały cenowe. W doborze wymiarów należy kierować się danymi technicznymi.
- W przypadku żaluzji o niewielkich szerokościach i dużych wysokościach może występować efekt nierównomiernego układania się piór w pakiecie.

Dopłaty do żaluzji poziomych aluminiowych łańcuszkowych 25 mm, 16 mm

Prowadzenie boczne - żaluzja fiksacyjna	20,00 zł/kpl
Żaluzja zaciemniająca z taśmy 25 mm	+ 12% do cennika
Żaluzja z taśmy drewnopodobnej 25 mm	+ 30% do cennika
Żaluzja z taśmy perforowanej 25 mm (biała, czarna, srebrna)	+ 30% do cennika
Lakierowanie rynny górnej i dolnej w kolorach RAL*	25,90 zł/mb szerokości
Lakierowanie maskownicy w kolorach RAL*	16,30 zł/mb szerokości
Maskownica w okleinie drewnopodobnej	43,60 zł/mb szerokości

***Uwaga:** Zestaw kolorów o standardowej dopłacie - str 161 Lakierowanie na inne kolory - wycena indywidualna.
Lakierowanie elementów wydłuża czas realizacji, elementy PCV w kolorze standard

Wymiarowanie

- Do zamówienia należy podać szerokość i wysokość szyby wraz z uszczelkami - montaż między listwami przyszybowymi.
- Do zamówienia należy podać wymiar po obrysie zewnętrznym produktu - montaż na ramę.

Montaż

Żaluzje poziome aluminiowe 50 mm

1. Rynna górna (gł.58 x wys.51 mm)
2. Zakończenie rynny górnej
3. Łożysko
4. Zaczep drabinki 9
5. Pręt stalowy
6. Przekładnia ślimakowa
7. Sznurek
8. Dzwonek
9. Hamulec sznurka
10. Sznurek
11. Drabinka
12. Prowadzenie boczne
13. Prowadzenie boczne
14. Kątownik do fiksacji z tulejką
15. Mocowanie rynny górnej
16. Rynna dolna (50x19 mm)
17. Zatyczka rynny dolnej
18. Zakończenie rynny dolnej
19. Sworzeń rynny dolnej
20. Klips taśmy
21. Piórka aluminiowe 50 mm

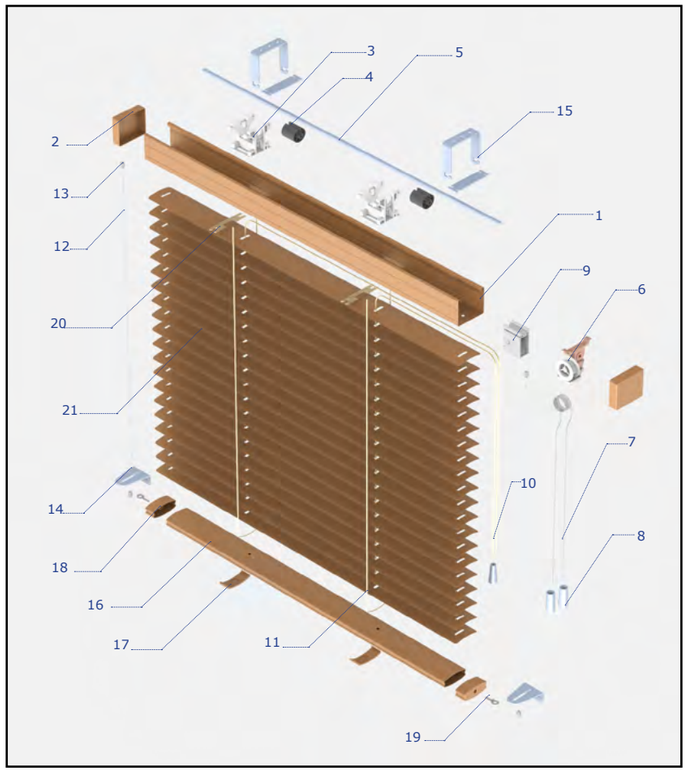

INFORMACJE TECHNICZNE	STEROWANIE NA SZNUREK	STEROWANIE NA SILNIK
Szerokość minimalna	420 mm	700 cm
Szerokość maksymalna	3000 mm	3000 mm
Wysokość maksymalna	3000 mm	3000 mm
Powierzchnia maksymalna	6,0 m²	9,0 m²

Opór przy podciąganiu żaluzji rośnie wraz z powierzchnią.

W żaluzjach sterowanych elektrycznie istnieje mozliwość zastosowania drabinki taśmowej - UWAGA zwiększa to wysokość pakietu po zwinięciu.

NOWOŚĆ 2026

WIELKOŚĆ PAKIETU PIÓREK PRZY PODCIĄGNIĘTEJ ŻALUZJI						
Wysokość żaluzji	500 mm	1000 mm	1500 mm	2000 mm	2500 mm	3000 mm
Wysokość złożonego pakietu z drabinką sznurkową	100 mm	120 mm	140 mm	160 mm	180 mm	200 mm
Wysokość złożonego pakietu z drabinką taśmową	100 mm	120 mm	140 mm	170 mm	200 mm	240 mm

Sugerowana kolorystyka osprzętu żaluzji poziomych aluminiowych 50 mm

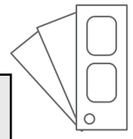

wzornik lameli aluminiowych

SUGEROWANA KOLORYSTYKA OSPRZĘTU ŻALUZJI ALUMINIOWYCH 50 MM (WG WZORNIKA VERTEX S.A.)			
Lp	**Piórka kod koloru**	**Rynna górna i dolna**	**Drabinka i sznurek**
1	3	Szara	Szara
2	4	Beż	Alabaster
3	300 white pearl mat	Biała	Biała
4	310 off white mat	Biała	Biała
5	320 twill mat	1019	Dune
6	330 cloud mat	7036	Cloud Smoke
7	340 mist mat	7047	Mist
8	350 limestone	7047	Limestone
9	360 graphite mat	Antracyt	Antracyt
10	370 charcoal mat	Czarna	Czarna
11	900	Biała	Biała
12	2083	Beż	Natural
13	4417	4417	Szara
14	5006	4417	Szara
15	5012	Antracyt	Antracyt
16	5013	Czarna	Czarna
17	32*	RAL 1013	RAL 1013
18	900/PR**	Biała	Biała
19	4417/PR**	4417	Szara
20	5101**	Beż	Golden Oak
21	5103**	5103	Antracyt
22	5105**	5105	Dune
23	50082**	Beż	Natural
24	50093**	Ciemny Dąb	Golden Oak
25	50095**	Mahoń	Walnut

* Do wyczerpania zapasów.

** Dopłaty za osprzęt w kolorze zgodnie z tabelą str. 17

Uwaga:
Kolory piórek we wzornikach są kolorami poglądowymi, poszczególne partie produktów mogą różnić się odcieniami. Różnice w odcieniach piórek nie stanowią podstawy do reklamacji. Kolor rynny w żaluzjach aluminiowych 50 mm drewnopodobnych różni się od koloru piórek

Drabinka sznurkowa

Drabinka taśmowa

Rynna górna drewnopodobna do żaluzji 50mm kolorystyka

772081

772082

772083

772085

772093

772095

772098

Cennik żaluzji poziomych aluminiowych 50 mm sterowanie ręczne

Szerokość / Wysokość

Wysokość \ Szerokość	0,4	0,5	0,6	0,7	0,8	0,9	1,0	1,1	1,2	1,3	1,4	1,5	1,6	1,7	1,8	1,9	2,0	2,1	2,2	2,3	2,4	2,5	2,6	2,7	2,8	2,9	3,0
0,3	185	195	203	216	225	233	245	253	281	291	296	308	319	332	355	362	374	384	396	401	423	428	438	452	463	468	480
0,4	191	203	216	225	239	251	261	269	296	308	320	333	343	356	382	396	403	416	426	438	457	467	480	492	502	515	528
0,5	200	211	223	233	250	256	269	287	310	323	335	351	361	372	400	413	426	436	452	465	481	495	507	518	532	544	557
0,6	202	216	228	243	254	268	284	294	323	336	352	362	381	394	423	435	449	464	474	488	507	522	533	546	560	573	586
0,7	205	223	236	251	264	276	293	306	336	355	363	382	396	407	438	456	468	481	498	511	532	546	560	574	589	603	617
0,8	216	229	245	261	276	293	306	323	357	372	390	403	423	435	467	483	501	516	532	546	569	586	602	614	634	649	664
0,9	221	236	252	268	290	303	319	335	371	390	401	423	436	456	488	503	522	537	554	571	597	612	628	647	663	678	694
1,0	224	243	261	276	294	310	332	347	384	400	421	436	456	470	507	528	544	560	576	597	620	638	654	674	690	707	727
1,1	229	250	265	287	303	321	340	360	397	416	434	454	470	489	529	545	563	583	602	620	647	664	683	700	719	735	758
1,2	236	254	275	295	317	335	357	375	416	435	457	475	495	516	557	574	597	613	636	654	679	704	720	743	760	783	803
1,3	240	263	287	303	323	347	368	390	427	452	470	492	515	533	574	597	614	638	655	678	707	730	749	770	790	815	834
1,4	250	268	292	310	334	356	381	400	440	465	488	508	531	553	597	614	638	659	679	704	733	756	777	795	821	846	865
1,5	253	276	296	321	347	371	396	421	464	483	508	532	554	576	622	647	668	692	717	737	770	791	816	837	864	889	910
1,6	256	284	306	333	356	381	403	427	474	498	524	546	571	599	644	665	690	716	737	764	794	821	846	867	893	917	942
1,7	263	291	316	340	362	391	416	438	488	515	537	562	587	613	663	688	711	735	764	786	821	848	875	895	920	947	972
1,8	268	294	320	347	372	400	426	454	501	529	554	582	605	634	679	707	733	759	785	815	848	875	897	922	950	980	1001
1,9	275	303	333	357	385	413	440	468	518	546	574	603	634	655	709	735	764	790	821	849	880	910	941	963	993	1022	1050
2,0	281	308	336	363	396	425	454	480	532	562	589	617	648	677	730	758	785	816	846	875	908	940	963	995	1023	1051	1079
2,1	290	316	343	374	403	434	465	494	545	574	605	636	664	694	748	777	809	836	867	895	932	961	993	1023	1051		
2,2	292	320	352	382	413	441	474	503	560	589	620	650	679	711	768	795	826	858	890	920	958	987	1021	1051			
2,3	295	332	361	396	426	457	489	522	576	610	644	676	707	737	794	826	858	891	922	957	995	1026	1059				
2,4	301	335	368	400	435	467	501	533	589	626	655	690	723	758	816	849	879	915	947	982	1022	1052					
2,5	306	341	374	407	441	478	511	545	605	638	674	707	743	776	835	868	902	940	968	1008	1047						
2,6	316	351	385	423	457	492	528	562	622	659	694	731	767	800	864	897	935	967	1008	1038							
2,7	319	356	394	427	466	502	536	573	636	674	709	747	783	821	880	918	957	990	1026								
2,8	323	361	398	436	474	511	546	586	650	689	723	764	800	836	902	941	980	1012									
2,9	332	368	403	441	481	522	558	599	664	700	737	780	820	853	920	959	996										
3,0	335	375	416	456	495	533	574	613	683	720	760	803	840	880	948	987	1029										

RODZAJ ŻALUZJI	DOPŁATA
Żaluzja drewnopodobna (piórka drewnopodobne, maskownica i obciążnik drewniany)	+ 80% do cennika
Żaluzje perforowane (piórka perforowane)	+ 60% do cennika
Piórka kolor metalic 5101, 5103, 5105	+ 30% do cennika
Piórka Mat 300,310,320,330,340,350,360,370	+ 10% do cennika

- Cena produktu przekraczającego dany wymiar jest zaliczana do przedziału wyższego.
- Tabela zawiera jedynie przedziały cenowe. W doborze wymiarów należy kierować się danymi technicznymi.
- W przypadku żaluzji o niewielkich szerokościach i dużych wysokościach może występować efekt nierównomiernego układania się piór w pakiecie.

Cennik żaluzji poziomych aluminiowych 50 mm sterowanie elektryczne

Szerokość / Wysokość

Wysokość \ Szerokość	0,7	0,8	0,9	1,0	1,1	1,2	1,3	1,4	1,5	1,6	1,7	1,8	1,9	2,0	2,1	2,2	2,3	2,4	2,5	2,6	2,7	2,8	2,9	3,0
0,3	466	475	488	498	507	582	589	602	612	620	634	705	717	727	734	747	758	776	785	794	809	820	825	836
0,4	475	489	501	515	524	600	610	622	635	648	655	733	746	758	768	781	790	812	824	835	849	858	875	880
0,5	483	498	511	524	536	612	626	638	650	664	677	754	767	780	790	807	820	836	851	864	877	890	902	915
0,6	492	507	518	532	546	626	638	653	665	678	694	771	785	800	815	825	840	860	877	890	904	917	931	946
0,7	501	516	531	544	558	638	653	668	679	696	711	790	809	821	835	851	865	889	902	917	932	946	959	977
0,8	511	528	544	560	574	655	674	690	705	720	735	821	835	852	867	881	898	922	941	957	972	987	1008	1022
0,9	518	533	553	569	586	671	689	704	719	735	756	837	855	875	890	906	922	948	965	983	999	1016	1031	1051
1,0	528	545	562	582	600	683	700	718	735	756	776	855	877	893	912	931	948	972	993	1010	1026	1049	1063	1083
1,1	533	554	571	589	610	696	716	733	754	771	790	877	895	915	935	954	972	999	1021	1034	1053	1076	1092	1116
1,2	545	563	586	605	628	716	734	756	777	794	820	904	925	946	965	986	1009	1034	1053	1078	1093	1118	1138	1159
1,3	553	573	597	614	638	727	748	770	790	815	835	922	946	965	987	1010	1030	1059	1080	1104	1124	1147	1168	1190
1,4	560	583	605	628	650	737	764	785	810	828	852	943	965	987	1010	1031	1053	1084	1108	1129	1153	1177	1197	1220
1,5	571	597	617	644	665	759	783	809	828	853	879	968	995	1021	1043	1067	1090	1121	1147	1170	1193	1216	1240	1262
1,6	582	603	629	653	678	771	795	822	849	875	897	990	1016	1038	1067	1089	1117	1147	1171	1197	1222	1250	1271	1298
1,7	586	612	638	664	690	785	812	836	864	890	915	1010	1034	1061	1088	1116	1140	1171	1197	1224	1251	1275	1302	1328
1,8	597	620	649	676	700	795	825	852	878	906	932	1029	1053	1083	1113	1138	1162	1197	1224	1252	1278	1303	1330	1359
1,9	605	635	663	690	718	820	848	876	902	931	958	1056	1084	1116	1141	1170	1197	1235	1261	1292	1320	1345	1374	1404
2,0	612	644	674	700	731	828	858	890	917	947	980	1078	1105	1132	1162	1193	1222	1258	1290	1315	1345	1374	1407	1434
2,1	620	650	679	711	743	846	876	904	935	963	995	1093	1127	1157	1185	1216	1250	1286	1314	1344	1374	1407	1435	1466
2,2	629	659	690	720	754	855	889	918	948	983	1011	1117	1147	1177	1209	1239	1271	1305	1342	1371	1404	1434	1466	1495
2,3	641	674	705	735	770	877	908	942	972	1008	1036	1142	1177	1209	1240	1273	1304	1344	1376	1411	1442	1476	1508	1542
2,4	648	679	716	748	783	890	920	957	987	1023	1053	1160	1195	1230	1261	1298	1329	1371	1407	1436	1474	1505	1541	1571
2,5	654	690	723	759	791	902	940	968	1008	1038	1076	1182	1214	1251	1286	1320	1353	1394	1431	1466	1502	1537	1569	1607
2,6	665	704	735	776	812	918	957	993	1026	1063	1100	1209	1246	1284	1315	1353	1390	1434	1470	1505	1542	1576	1612	1650
2,7	676	711	748	785	822	932	967	1009	1047	1080	1118	1227	1262	1303	1342	1376	1412	1461	1494	1528	1567	1608	1643	1679
2,8	679	719	758	794	834	946	985	1023	1059	1096	1132	1250	1288	1323	1363	1397	1436	1482	1518	1555	1595	1636	1674	1709
2,9	690	730	768	809	848	958	996	1034	1076	1116	1153	1263	1304	1344	1382	1422	1463	1506	1545	1584	1622	1659	1702	1740
3,0	700	743	781	822	864	980	1021	1056	1096	1140	1182	1294	1337	1374	1415	1461	1495	1544	1584	1623	1665	1704	1744	1785

RODZAJ ŻALUZJI	DOPŁATA
Żaluzja drewnopodobna (piórka drewnopodobne, maskownica i obciążnik drewniany)	+ 80% do cennika
Żaluzje perforowane (piórka perforowane)	+ 60% do cennika
Piórka kolor metalic 5101, 5103, 5105	+ 30% do cennika
Piórka Mat 300,310,320,330,340,350,360,370	+ 10% do cennika

- Cena produktu przekraczającego dany wymiar jest zaliczana do przedziału wyższego.
- Tabela zawiera jedynie przedziały cenowe. W doborze wymiarów należy kierować się danymi technicznymi.
- W przypadku żaluzji o niewielkich szerokościach i dużych wysokościach może występować efekt nierównomiernego układania się piór w pakiecie.

Dopłaty do żaluzji poziomych aluminiowych 50 mm

Prowadzenie boczne - żaluzja fiksacyjna	62,30 zł/kpl
Lakierowanie rynny górnej i dolnej w kolorach RAL*	51,90 zł/mb szerokości
Napędy i Sterowanie elektryczne patrz tabela str. 158	

***Uwaga:** Zestaw kolorów o standardowej dopłacie - str 161 Lakierowanie na inne kolory - wycena indywidualna.

Lakierowanie elementów wydłuża czas realizacji, elementy PCV w kolorze standard

Dodatki do żaluzji poziomych aluminiowych 50 mm

MOCOWANIA RYNNY GÓRNEJ				
	SBWMZ50W020000001	Twist	w cenie	6,60 zł/szt
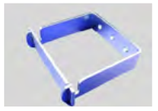	SBWMZ50W010000001	Wieszak z płytką 50 mm ocynk	w cenie	10,40 zł/szt
	SBWMVK00000901601	Kątownik wysięgnik krótki	za dopłatą	5,80 zł/szt
BEZINWAZYJNE MOCOWANIA RYNNY GÓRNEJ				
	SBWMZ25WBR0000001 SBWMZ25WAN0000001	Wieszak bezinwazyjny dwutorowy (biały, antracyt)	za dopłatą	29,50 zł/kpl 31,30 zł/kpl
	SBWMZ2PWBI0000001 SBWMZ2PWAN0000001	Przedłużenie wieszaka bezinwazyjnego dwutorowego (biały, antracyt)	za dopłatą	4,50 zł/kpl 4,80 zł/kpl
	SBWMZ25UBI0000001 SBWMZ25UAN0000001 SBWMZ25UBR0000001 SBWMZ25UCZ0000001	Wieszak bezinwazyjny uniwersalny (biały, antracyt, czarny, brąz)	za dopłatą	26,90 zł/kpl 28,50 zł/kpl
MOCOWANIA DOLNE				
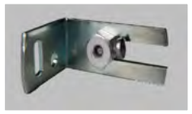	SBWMZ50K010000002	Kątownik do fix z tulejką	w cenie fix	12,10 zł/szt
BEZINWAZYJNE MOCOWANIA RYNNY DOLNEJ				
	SBWMZ25BZT0000001 SBWMZ25AZT0000001 SBWMZ25BZTR000001 SBWMZ25CZT0000001	Wieszak bezinwazyjny do fix z tulejką (biały, antracyt, brąz, czarny)	za dopłatą	33,00 zł/kpl 34,20 zł/kpl

Wymiarowanie

- Do zamówienia należy podać szerokość i wysokość po obrysie zewnętrznym produktu.

Montaż

Żaluzje poziome drewniane 25 mm

1. Rynna górna (gł.25 x wys.25 mm)
2. Zakończenie rynny górnej
3. Łożysko
4. Zaczep drabinki 9
5. Pręt stalowy
6. Przekładnia ślimakowa
7. Pokrętło
8. Hamulec sznurka
9. Prowadzenie boczne
10. Prowadzenie boczne
11. Prowadzenie boczne
12. Mocowanie maskownicy
13. Maskownica drewniana (32x6 mm)
14. Mocowanie rynny górnej
15. Obciążnik drewniany (26x14 mm)
16. Sworzeń rynny dolnej
17. Korek rynny dolnej
18. Sznurek
19. Dzwonek drewniany
20. Drabinka sznurkowa
21. Klips
22. Piórka drewniane 25 mm

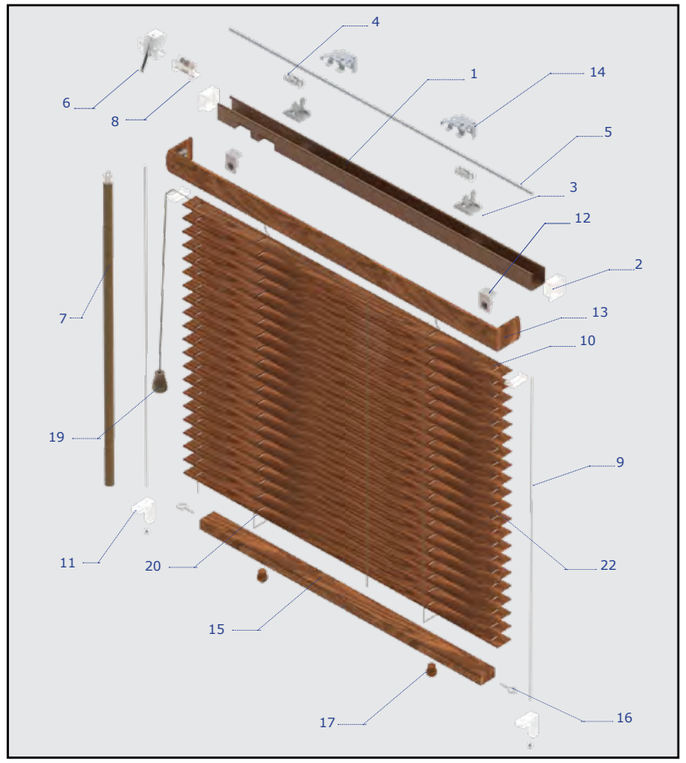

INFORMACJE TECHNICZNE	25 MM N. RĘCZNY
Szerokość minimalna	300 mm
Szerokość maksymalna	2720 mm
Wysokość maksymalna	2400 mm
Powierzchnia maksymalna	2,5 m²
Waga m² żaluzji	1,90 kg

Uwaga:

- Poniżej szerokości 39 cm patent będzie podzielony.
- Po podciągnięciu żaluzja zajmuje ok. 20% wysokości.

Kolorystyka piórek i obciążnika żaluzji poziomych drewnianych 25 mm

Lp.	KOLORYSTYKA PIÓREK I OBCIĄŻNIKA ŻALUZJI DREWNIANYCH ŁAŃCUSZKOWYCH 25 MM	
	Kolor	**Kod koloru**
1	White	101
2	Black	103
3	Charcoal	105
4	Limestone	109
5	Natural	111
6	Maple	112
7	Golden Oak	113
8	Teak	114
9	Red Mahogany	116
10	Dark Walnut	119
11	Walnut	120
12	Ebony	121
13	Green	

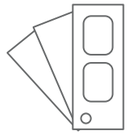

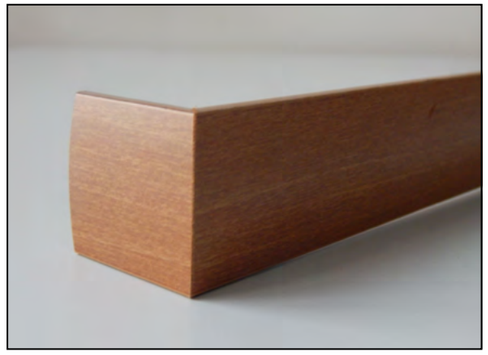

Maskownica z boczkami na życzenie Klienta (bez dopłaty).

wzornik lameli drewnianych

Uwaga:

Kolory piórek we wzornikach są kolorami poglądowymi, poszczególne partie produktów mogą różnić się odcieniami. Drewno jako naturalny materiał może różnie zachowywać się w zmiennych warunkach. Listwy mogą ulegać zdeformowaniu w zależności od miejsca, w którym zasłona jest użytkowana. Sytuacja taka jest najczęściej spotykana w pomieszczeniach o podwyższonej wilgotności (łazienka, kuchnia) oraz tam, gdzie następują duże wahania temperatury (ogrody zimowe). Jest to jednak naturalny proces. Ze względu na specyfikę żaluzji drewnianych dopuszczalne są różnice w odcieniach piórek, drobne odpryski lakieru oraz niewielkie odkształcenia. Nie stanowią one podstawy do reklamacji.

Cennik żaluzji poziomych drewnianych 25 mm

Szerokość

Wysokość	0,25-0,4	0,5	0,6	0,7	0,8	0,9	1,0	1,1	1,2	1,3	1,4	1,5	1,6	1,7	1,8	1,9	2,0	2,1	2,2	2,3	2,4	2,5	2,6	2,7	2,72
0,4	193	218	236	255	278	311	337	358	379	401	432	456	478	497	521	540	563	587	607	631	652	673	696	716	739
0,5	203	226	251	271	296	335	357	379	402	428	467	487	511	535	559	580	605	626	652	676	699	723	748	773	792
0,6	212	236	263	291	310	352	377	402	428	454	493	520	540	567	594	618	645	670	697	723	748	774	797	827	854
0,7	221	246	274	299	333	372	399	426	454	479	521	550	577	604	633	658	684	714	740	770	796	827	855	884	911
0,8	231	263	294	322	354	400	430	458	487	520	563	594	625	656	684	716	748	778	809	839	870	899	928	961	992
0,9	241	271	307	339	372	416	446	482	515	547	592	625	658	693	723	754	787	820	854	885	918	951	984	1017	1046
1,0	251	285	319	354	387	437	471	504	537	574	623	656	693	724	762	791	828	860	897	928	963	1000			
1,1	255	295	334	365	402	456	491	527	562	602	652	684	723	762	796	830	870	904	941						
1,2	270	309	349	388	428	482	521	561	602	640	694	732	773	814	854	888	928								
1,3	278	320	363	402	443	502	540	586	625	665	723	765	806	844	886	926									
1,4	291	334	375	418	460	521	562	605	651	694	751	792	839	882											
1,5	299	345	392	438	485	547	592	641	684	732	792	840	886												
1,6	309	358	404	454	502	564	615	660	709	758	826	871													
1,7	319	366	418	470	520	587	634	683	735	786	854														
1,8	325	379	431	483	535	604	656	708	762	815															
1,9	340	397	446	504	561	633	684	740	792	854															
2,0	349	404	466	520	575	652	708	765	821																
2,1	358	416	473	535	592	668	726	787																	
2,2	365	428	487	547	607	686	750	814																	
2,3	379	441	505	567	634	716	781																		
2,4	388	454	520	586	651	735	797																		

Uwaga:

- Cena dotyczy konkretnej żaluzji z maskownicą oraz wieszakiem typu twist.
- Cena produktu przekraczającego dany wymiar jest zaliczana do przedziału wyższego.
- Tabela zawiera jedynie przedziały cenowe. W dobrze wymiarów należy kierować się danymi technicznymi.
- W przypadku żaluzji o niewielkich szerokościach i dużych wysokościach może występować efekt nierównomiernego układania się piór w pakiecie.

Wymiarowanie

- Do zamówienia należy podać szerokość i wysokość po obrysie zewnętrznym produktu.

Montaż

Dopłaty do żaluzji poziomych drewnianych 25 mm

Prowadzenie boczne - żaluzja fiksacyjna	29,60 zł/kpl
Lakierowanie rynny górnej RAL*	17,00 zł/mb szerokości

WIESZAKI RYNNY GÓRNEJ	w gotowym produkcie	jako komponent
Twist A metalowy sufitowy	w cenie	2,60 zł/szt
Twist A metalowy ścienny	w cenie	2,60 zł/szt
Klip DR bezinwazyjny	za dopłatą	3,50 zł/szt
Twist bezinwazyjny biały/ brązowy/antracyt/czarny	za dopłatą	6,40 zł/szt
Wieszak bezinwazyjny dwutorowy biały	za dopłatą	29,50 zł/kpl
Wieszak bezinwazyjny dwutorowy antracyt	za dopłatą	31,30 zł/kpl
Przedłużenie wieszaka bezinwazyjnego dwutorowego biały	za dopłatą	4,50 zł/szt
Przedłużenie wieszaka bezinwazyjnego dwutorowego antracyt	za dopłatą	4,80 zł/szt
MOCOWANIA DOLNE	w gotowym produkcie	jako komponent
Kątownik uchwyt dolny	w cenie	3,30 zł/kpl
Bolec do kątownika uchwytu dolnego	w cenie	20,40 zł/kpl
Płaskownik do fix	w cenie fix	2,40 zł/kpl
Kątownik do fix	w cenie fix	3,30 zł/kpl
Fix bezinwazyjny - regulowany	w cenie	9,20 zł/szt
POZOSTAŁE	w gotowym produkcie	jako komponent
Maskownica drewniana	w cenie	25,20 zł/mb szerokości
Pokrętło drewniane - maksymalna długość 150 cm	w cenie	19,90 zł/szt
Korpus uchwyt magnesu 25 mm	w cenie	2,20 zł/szt
Magnes przykręcany 25 mm	w cenie	2,20 zł/szt
Rzep do maskownicy	za dopłatą	2,20 zł/szt
Obciążnik sznurka metalowy Cylinder Silver	za dopłatą	2,40 zł/szt

***Uwaga:** Zestaw kolorów o standardowej dopłacie - str 161 Lakierowanie na inne kolory - wycena indywidualna.
Lakierowanie elementów wydłuża czas realizacji, elementy PCV w kolorze standard

Dodatki do żaluzji poziomych drewnianych 25 mm

WIESZAKI RYNNY GÓRNEJ		
	SBWMZVI30S0000001	Twist A metalowy sufitowy
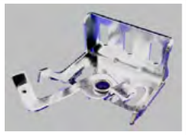	SBWMZVI30M0000001	Twist A metalowy ścienny
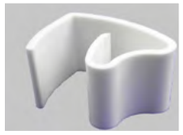	SBWMZD00020000001	Klip DR bezinwazyjny
	SBWMZVI30B0000001 SBWMZVI30R0000001 SBWMZVI3AN0000001 SBWMZVI3CZ0000001	Twist bezinwazyjny (biały, brązowy, antracyt, czarny)
	SBWMZ25WBR0000001 SBWMZ25WAN0000001	Wieszak bezinwazyjny dwutorowy (biały, antracyt)
	SBWMZ2PWBI0000001 SBWMZ2PWAN0000001	Przedłużenie wieszaka bezinwazyjnego dwutorowego (biały, antracyt)
MOCOWANIA DOLNE		
	SBWMZ25D040000201 SBWMZ25D030000001	Kątownik uchwyt dolny
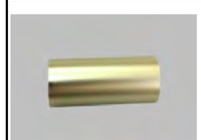	SBWEZDP0060000001	Bolec do kątownika uchwytu dolnego
	SBWMZ25D090000001	Płaskownik do fix

MOCOWANIA DOLNE		
	SBWMZ25D070000001	Kątownik do fix
	SBWMZ25BZ0000001 SBWMZ25BZR0000001 SBWMZ25CZ0000001	Wieszak bezinwazyjny do fix - regulowany (biały, brąz, czarny)
POZOSTAŁE		
	———	Maskownica drewniana
	———	Pokrętło drewniane
	SBWEZDP0010000001	Korpus uchwyt magnesu 25 mm
	SBWEZDP0030000001	Magnes przykręcany 25 mm
	SBWPZMD000000001	Rzep do maskownicy
	SBWABV00000000001	Obciążnik sznurka metalowy Cylinder Silver

mocowania

Żaluzje poziome drewniane łańcuszkowe 25 mm

1. Rynna górna (gł.25 x wys.25 mm)
2. Maskownica stalowa
3. Łożysko
4. Suport łożyska
5. Rolka
6. Pręt
7. Mechanizm
8. Zaślepka maskownicy
9. Zakończenie rynny górnej
10. Wieszak rynny
11. Łańcuszek
12. Żyłka do prowadzenia bocznego
13. Napinacz żyłki
14. Obciążnik drewniany
15. Zakończenie rynny dolnej
16. Sworzeń
17. Korek rynny dolnej
18. Pasek poliestrowy
19. Drabinka
20. Piórka drewniane 25 mm

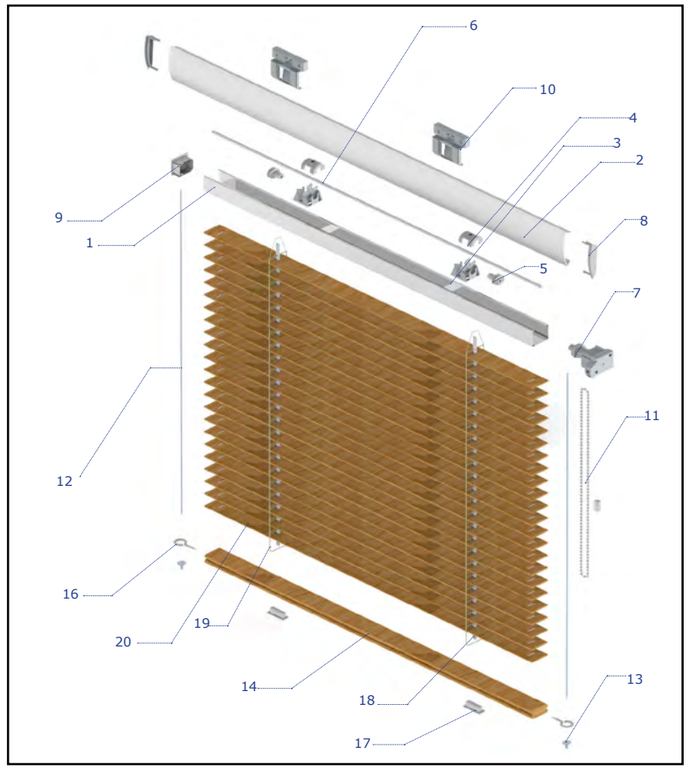

INFORMACJE TECHNICZNE	ŁAŃCUSZKOWA 25 MM
Szerokość minimalna	240 mm
Szerokość maksymalna	1500 mm
Wysokość maksymalna	2200 mm
Powierzchnia maksymalna	2 m^2
Waga m^2 żaluzji	1,90 kg

Kolorystyka osprzętu żaluzji poziomych drewnianych łańcuszkowych 25 mm

Lp.	KOLORYSTYKA PIÓREK I OBCIĄŻNIKA ŻALUZJI DREWNIANYCH ŁAŃCUSZKOWYCH 25 MM	
	Kolor	**Kod koloru**
1	White	101
2	Black	103
3	Charcoal	105
4	Limestone	109
5	Natural	111
6	Maple	112
7	Golden Oak	113
8	Teak	114
9	Red Mahogany	116
10	Dark Walnut	119
11	Walnut	120
12	Ebony	121
13	Green	Green

KOLORYSTYKA MASKOWNIC STALOWYCH DO ŻALUZJI ŁAŃCUSZKOWYCH		
Lp.	**Kolor**	**RAL**
1	biały	RAL 9016
2	srebrny	RAL 9006
3	brązowy	RAL 8014
4	złoty dąb	Renolit 2178001
5	orzech	Renolit 2178007

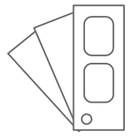

wzornik lameli drewnianych

Uwaga:
Kolory piórek we wzornikach są kolorami poglądowymi, a poszczególne partie produktów mogą różnić się odcieniami. Drewno jako naturalny materiał może różnie zachowywać się w zmiennych warunkach. Listwy mogą ulegać zdeformowaniu w zależności od miejsca, w którym zasłona jest użytkowana. Sytuacja taka jest najczęściej spotykana w pomieszczeniach o podwyższonej wilgotności (łazienka, kuchnia) oraz tam, gdzie następują duże wahania temperatury (ogrody zimowe). Jest to jednak naturalny proces. Ze względu na specyfikę żaluzji drewnianych dopuszczalne są różnice w odcieniach piórek, drobne odpryski lakieru oraz niewielkie odkształcenia, nie stanowią one podstawy do reklamacji.

Cennik żaluzji poziomych drewnianych łańcuszkowych 25 mm

Szerokość

Wysokość	0,24-0,4	0,5	0,6	0,7	0,8	0,9	1,0	1,1	1,2	1,3	1,4	1,5
0,4	193	218	236	255	278	311	337	358	379	401	432	456
0,5	203	226	251	271	296	335	357	379	402	428	467	487
0,6	212	236	263	291	310	352	377	402	428	454	493	520
0,7	221	246	274	299	333	372	399	426	454	479	521	550
0,8	231	263	294	322	354	400	430	458	487	520	563	594
0,9	241	271	307	339	372	416	446	482	515	547	592	625
1,0	251	285	319	354	387	437	471	504	537	574	623	656
1,1	255	295	334	365	402	456	491	527	562	602	652	684
1,2	270	309	349	388	428	482	521	561	602	640	694	732
1,3	278	320	363	402	443	502	540	586	625	665	723	765
1,4	291	334	375	418	460	521	562	605	651	694	751	
1,5	299	345	392	438	485	547	592	641	684	732		
1,6	309	358	404	454	502	564	615	660	709			
1,7	319	366	418	470	520	587	634	683				
1,8	325	379	431	483	535	604	656	708				
1,9	340	397	446	504	561	633	684					
2,0	349	404	466	520	575	652	708					
2,1	358	416	473	535	592	668						
2,2	365	428	487	547	607	686						

brak możliwości wykonania żaluzji sterowanej elektrycznie

Uwaga:
- Cena produktu przekraczającego dany wymiar jest zaliczana do przedziału wyższego.
- Tabela zawiera jedynie przedziały cenowe. W dobrze wymiarów należy kierować się danymi technicznymi.
- W przypadku żaluzji o niewielkich szerokościach i dużych wysokościach może występować efekt nierównomiernego układania się piór w pakiecie.

Dopłaty do żaluzji poziomych drewnianych łańcuszkowych 25 mm

Prowadzenie boczne - żaluzja fiksacyjna	29,60 zł/kpl
Lakierowanie rynny górnej w kolorach RAL*	17,00 zł/mb szerokości
Lakierowanie maskownicy w kolorach RAL*	16,00 zł/mb szerokości
Maskownica w okleinie drewnopodobnej	39,90 zł/mb szerokości

***Uwaga:** Zestaw kolorów o standardowej dopłacie - str 161. Lakierowanie na inne kolory - wycena indywidualna.
Lakierowanie elementów wydłuża czas realizacji, elementy PCV w kolorze standard

Żaluzje poziome drewniane 50 mm

1. Rynna górna (gł.58 x wys.51 mm)
2. Zakończenie rynny górnej
3. Łożysko
4. Zaczep drabinki “9”
5. Pręt stalowy
6. Przekładnia ślimakowa
7. Sznurek
8. Dzwonek drewniany
9. Hamulec sznurka
10. Sznurek
11. Drabinka sznurkowa lub taśmowa
12. Prowadzenie boczne
13. Prowadzenie boczne
14. Prowadzenie boczne
15. Mocowanie rynny górnej
16. Obciążnik drewniany (62x6 mm)
17. Korek rynny dolnej
18. Sworzeń rynny dolnej
19. Maskownica (50x14 mm)
20. Mocowanie maskownicy
21. Klips
22. Piórka drewniane 50 mm

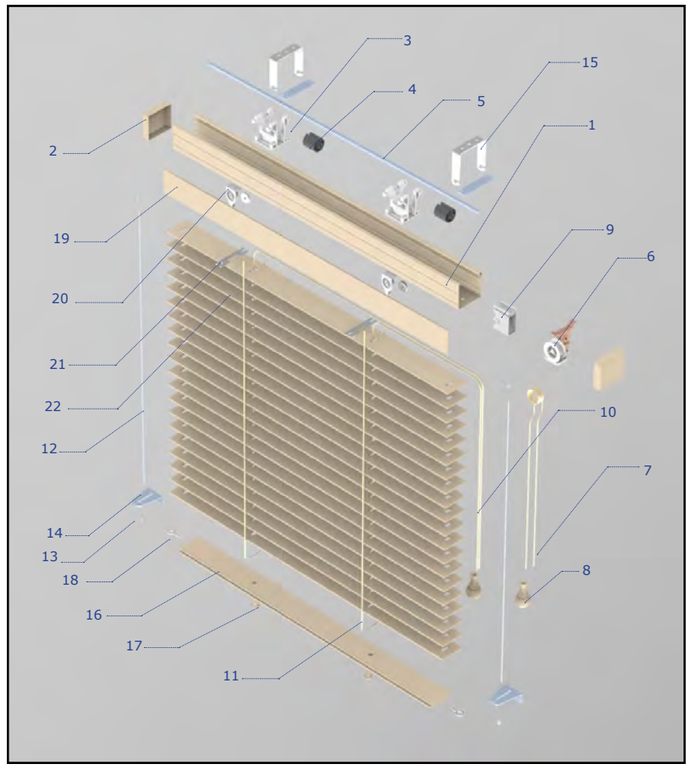

INFORMACJE TECHNICZNE	50 MM NAPĘD RĘCZNY	50 MM NAPĘD ELEKTRYCZNY
Szerokość minimalna	400 mm	600 mm
Szerokość maksymalna	2720 mm	2720 mm
Wysokość maksymalna	3000 mm	3000 mm
Powierzchnia maksymalna	4,2 m^2	6,0 m^2

Dla żaluzji o powierzchni powyżej 4,2m2 (ok. 9kg) zaleca się zastosowanie napędu elektrycznego.

WIELKOŚĆ PAKIETU PIÓREK PRZY PODCIĄGNIĘTEJ ŻALUZJI 50 MM Z DRABINKĄ SZNURKOWĄ						
Wysokość żaluzji	500 mm	1000 mm	1500 mm	2000 mm	2500 mm	3000 mm
Wysokość złożonego pakietu	135 mm	175 mm	215 mm	255 mm	295 mm	335 mm

WIELKOŚĆ PAKIETU PIÓREK PRZY PODCIĄGNIĘTEJ ŻALUZJI 50 MM Z DRABINKĄ TAŚMOWĄ						
Wysokość żaluzji	500 mm	1000 mm	1500 mm	2000 mm	2500 mm	3000 mm
Wysokość złożonego pakietu	135 mm	185 mm	235 mm	280 mm	315 mm	355 mm

Kolorystyka żaluzji poziomych drewnianych 50 mm

KOLORYSTYKA PIÓREK, MASKOWNICY, OBCIĄŻNIKA I RYNNY GÓRNEJ ŻALUZJI DREWNIANYCH 50 MM							
Lp.	**Kolor**	**Kod Koloru**	**Rynna górna**	**Lp.**	**Kolor**	**Kod Koloru**	**Rynna górna**
1	White	101	biała	**20**	Rustic Ash**	122	5103
2	Black	103	czarna	**21**	Rustic Slate**	125	5105
3	Mist	104	4417	**22**	Rustic Black Cofee**	126	mahoń
4	Charcoal	105	antracyt	**23**	Rustic Fossil**	127	2053
5	Taupe	106	5105	**24**	Rustic Dune**	124	2083
6	Sand	107	2083	**25**	Bambus		natural
7	Dune	108	2083	**26**	Mahoń		mahoń
8	Limestone	109	4417	**27**	Oregon		ciemny dąb
9	Cloud	110	4417	**28**	Dąb Rustykalny		mahoń
10	Natural	111	2083	**29**	5010		ciemny dąb
11	Maple	112	ciemny dąb	**30**	5011		ciemny dąb
12	Golden Oak	113	ciemny dąb	**31**	5012		ciemny dąb
13	Teak	114	ciemny dąb				
14	Red Mahogany	116	mahoń				
15	Oak	118	ciemny dąb				
16	Dark Walnut	119	mahoń				
17	Walnut	120	mahoń				
18	Ebony	121	czarny				
19	Ash	123	antracyt				

* Do wyczerpania zapasów.
** Maksymalna szerokość 240 cm

wzornik lameli drewnianych

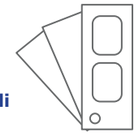

NOWOŚĆ 2026 **Nowe kolory**

5010

5011

5012

Uwaga:
Kolory piórek we wzornikach są kolorami poglądowymi, poszczególne partie produktów mogą różnić się odcieniami. Drewno jako naturalny materiał może różnie zachowywać się w zmiennych warunkach. Listwy mogą ulegać zdeformowaniu w zależności od miejsca, w którym zasłona jest użytkowana. Sytuacja taka jest najczęściej spotykana w pomieszczeniach o podwyższonej wilgotności (łazienka, kuchnia) oraz tam, gdzie następują duże wahania temperatury (ogrody zimowe). Jest to jednak naturalny proces. Ze względu na specyfikę żaluzji drewnianych dopuszczalne są różnice w odcieniach piórek, drobne odpryski lakieru oraz niewielkie odkształcenia. Nie stanowią one podstawy do reklamacji.

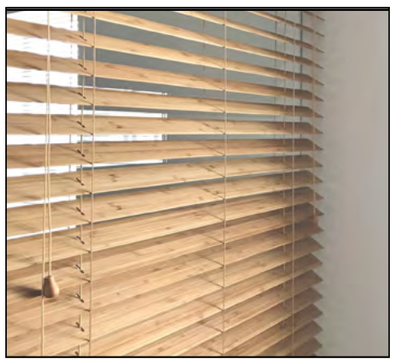
Drabinka sznurkowa

Drabinka taśmowa

Montaż

Wymiarowanie

- Do zamówienia należy podać szerokość i wysokość po obrysie zewnętrznym produktu.

Cennik żaluzji poziomych drewnianych 50 mm sterowanych ręcznie

Szerokość / Wysokość

Wysokość \ Szerokość	0,4	0,5	0,6	0,7	0,8	0,9	1,0	1,1	1,2	1,3	1,4	1,5	1,6	1,7	1,8	1,9	2,0	2,1	2,2	2,3	2,4	2,5	2,6	2,7	2,72
0,4	364	397	426	456	485	519	547	577	631	659	693	737	770	797	853	882	911	941	969	1019	1059	1098	1138	1180	1223
0,5	375	406	441	473	506	540	575	609	660	696	729	781	815	844	899	930	965	1000	1032	1084	1126	1169	1212	1259	1301
0,6	387	425	458	495	534	564	604	641	696	732	770	821	856	895	951	990	1020	1059	1096	1147	1193	1236	1282	1329	1374
0,7	399	437	473	515	554	592	633	670	729	770	809	860	900	941	1000	1036	1079	1122	1156	1211	1260	1307	1354	1401	1448
0,8	415	458	502	545	587	631	673	716	781	826	863	925	965	1008	1073	1122	1162	1204	1247	1307	1358	1412	1462	1515	1565
0,9	426	472	520	563	609	656	701	748	815	857	903	965	1016	1059	1126	1171	1216	1263	1309	1369	1422	1480	1532	1587	1642
1,0	438	485	535	586	633	681	729	778	847	896	947	1006	1058	1104	1176	1223	1270	1323	1369	1435	1489	1551	1605	1661	1717
1,1	446	502	551	604	653	707	754	809	882	930	984	1051	1100	1151	1226	1272	1329	1379	1431	1495	1555	1618	1671	1732	1790
1,2	469	521	577	633	686	741	796	855	928	987	1038	1112	1168	1223	1301	1355	1412	1466	1520	1594	1656	1722	1783	1846	1910
1,3	478	536	592	652	709	770	827	885	962	1020	1082	1155	1212	1270	1351	1407	1471	1521	1581	1656	1725	1789	1855	1920	1984
1,4	487	550	609	670	732	791	855	915	998	1059	1123	1195	1259	1315	1400	1461	1520	1581	1645	1723	1789	1857	1922	1991	2057
1,5	505	572	638	701	765	829	896	961	1046	1112	1178	1260	1324	1389	1477	1539	1605	1668	1735	1819	1889	1961	2034	2101	2175
1,6	519	586	653	722	788	856	924	992	1082	1147	1214	1301	1368	1435	1526	1594	1661	1729	1796	1879	1958	2034	2108	2186	2260
1,7	531	602	668	740	814	882	953	1020	1115	1186	1255	1340	1414	1485	1578	1649	1717	1788	1857	1944	2022	2098	2179	2258	2336
1,8	539	611	684	762	830	904	980	1055	1147	1221	1296	1384	1454	1530	1625	1695	1773	1846	1917	2010	2090	2169	2253	2331	2410
1,9	559	634	711	788	865	947	1020	1097	1198	1272	1352	1446	1521	1600	1698	1781	1855	1931	2010	2100	2189	2275	2358		
2,0	567	651	726	809	887	967	1051	1128	1231	1311	1391	1487	1565	1650	1752	1830	1913	1991	2071	2168	2256	2343			
2,1	578	660	743	828	911	993	1074	1160	1266	1349	1431	1530	1614	1694	1799	1880	1964	2050	2133	2229					
2,2	591	678	764	847	933	1019	1101	1191	1300	1384	1472	1570	1656	1740	1851	1936	2022	2105	2193						
2,3	607	697	788	881	965	1058	1145	1235	1349	1440	1529	1633	1725	1814	1924	2016	2101	2193							
2,4	617	711	800	897	991	1084	1174	1267	1382	1474	1565	1677	1767	1861	1977	2069	2163								
2,5	633	724	821	918	1008	1104	1202	1300	1417	1512	1607	1717	1814	1909	2027	2122	2216								
2,6	648	748	847	949	1042	1140	1244	1341	1466	1564	1662	1782	1877	1978	2308	2202									
2,7	659	764	860	963	1067	1169	1270	1374	1497	1600	1700	1822	1922	2025	2150										
2,8	670	776	882	987	1089	1195	1301	1404	1532	1635	1740	1863	1967	2075											
2,9	682	790	897	1002	1112	1218	1325	1435	1564	1671	1782	1903	2013	2121											
3,0	699	814	924	1033	1145	1259	1369	1481	1618	1729	1836	1967	2080												

Cennik żaluzji poziomych drewnianych 50 mm sterowanych elektrycznie

Szerokość / Wysokość

Wysokość \ Szerokość	0,6	0,7	0,8	0,9	1,0	1,1	1,2	1,3	1,4	1,5	1,6	1,7	1,8	1,9	2,0	2,1	2,2	2,3	2,4	2,5	2,6	2,7	2,72
0,4	552	625	657	693	723	755	854	884	920	967	1002	1031	1133	1164	1195	1229	1343	1394	1437	1478	1520	1565	1607
0,5	565	641	676	713	750	786	881	920	955	1009	1045	1075	1177	1210	1248	1285	1404	1456	1501	1547	1592	1640	1684
0,6	580	662	702	735	778	817	916	954	994	1048	1086	1127	1227	1269	1301	1342	1464	1519	1566	1612	1660	1708	1755
0,7	594	680	721	762	805	844	947	991	1031	1086	1128	1170	1275	1313	1358	1403	1521	1581	1630	1681	1730	1778	1827
0,8	622	709	752	800	844	889	997	1045	1085	1147	1191	1236	1346	1396	1440	1484	1612	1673	1727	1784	1838	1894	1945
0,9	639	726	774	822	871	920	1029	1073	1123	1188	1239	1284	1396	1445	1492	1541	1671	1732	1789	1848	1902	1959	2016
1	652	747	797	847	896	948	1060	1111	1164	1227	1279	1330	1446	1494	1544	1599	1728	1796	1853	1917	1973	2031	2088
1,1	667	763	816	871	921	977	1093	1143	1200	1269	1320	1373	1492	1542	1600	1654	1789	1854	1917	1982	2037	2100	2159
1,2	693	791	847	903	961	1023	1138	1199	1252	1330	1386	1443	1566	1624	1683	1739	1876	1952	2016	2084	2148	2212	2276
1,3	707	810	868	931	991	1052	1170	1230	1294	1370	1430	1489	1616	1673	1739	1792	1934	2012	2083	2149	2218	2285	2348
1,4	722	824	890	952	1018	1079	1205	1268	1334	1408	1474	1533	1661	1725	1787	1850	1995	2076	2144	2215	2282	2354	2419
1,5	750	855	921	989	1058	1125	1250	1319	1387	1472	1539	1606	1737	1800	1870	1935	2083	2170	2242	2318	2392	2462	2536
1,6	765	876	943	1014	1084	1155	1283	1353	1422	1511	1580	1649	1785	1855	1924	1994	2142	2227	2309	2389	2466	2546	2621
1,7	779	890	967	1037	1110	1179	1316	1388	1461	1548	1625	1698	1834	1908	1978	2051	2200	2290	2370	2448	2532	2612	2691
1,8	793	912	983	1059	1136	1213	1347	1422	1500	1591	1663	1741	1880	1952	2032	2108	2259	2354	2436	2517	2603	2683	2763
1,9	818	936	1017	1099	1174	1255	1396	1473	1555	1651	1728	1810	1951	2037	2114	2191	2348	2442	2533	2621	2706		
2	832	956	1036	1120	1204	1283	1427	1510	1592	1691	1771	1858	2003	2084	2168	2250	2408	2508	2597	2687			
2,1	848	974	1058	1143	1228	1314	1461	1547	1630	1731	1817	1901	2049	2131	2218	2306	2469	2567					
2,2	868	991	1080	1167	1252	1344	1492	1580	1670	1771	1859	1945	2098	2187	2274	2360	2526						
2,3	891	1024	1110	1205	1296	1386	1542	1634	1725	1831	1925	2017	2170	2264	2353	2445							
2,4	902	1038	1135	1230	1323	1417	1572	1666	1759	1875	1967	2062	2221	2314	2411								
2,5	922	1058	1151	1248	1349	1449	1606	1703	1800	1912	2012	2108	2269	2366	2463								
2,6	947	1088	1183	1283	1389	1489	1653	1753	1853	1976	2073	2176	2549	2445									
2,7	959	1100	1207	1311	1414	1520	1682	1788	1889	2014	2117	2222	2389										
2,8	980	1123	1227	1335	1444	1549	1716	1820	1928	2053	2160	2270											
2,9	994	1137	1249	1358	1466	1579	1745	1855	1969	2092	2203	2313											
3,0	1020	1166	1281	1396	1509	1623	1798	1912	2021	2154	2268												

- Cena produktu przekraczającego dany wymiar jest zaliczana do przedziału wyższego.
  Tabela zawiera jedynie przedziały cenowe. W dobrze wymiarów należy kierować się danymi technicznymi
- Cena nie zawiera silnika oraz sterowania
- Żaluzje ze sterowaniem elektrycznym wykonane są na rynnie aluminiowej.
- Istnieje możliwość wykonania żaluzji na drabince sznurkowej 25mm, lub na drabince taśmowej 25mm.
- W przypadku żaluzji o niewielkich szerokościach i dużych wysokościach może występować efekt nierównomiernego układania się piór w pakiecie.

Dopłaty do żaluzji poziomych drewnianych 50 mm

	STEROWANIE	DOPŁATA
Piórka RUSTIC	RĘCZNE	+100 % do cennika
Piórka RUSTIC	ELEKTRYCZNE	+80 % do cennika
Prowadzenie żyłkowe - żaluzja fiksacyjna		61,10 zł/kpl
Lakierowanie rynny górnej w kolorach RAL*		37,20 zł/mb szerokości
Napędy i sterowanie elektryczne patrz tabela str.158		

Dodatki do żaluzji poziomych drewnianych 50 mm

MOCOWANIA RYNNY GÓRNEJ				
	SBWMZ50W020000001	Twist	w cenie	6,60 zł/szt
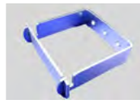	SBWMZ50W010000001	"Wieszak z płytką 50 mm - ocynk"	w cenie	10,40 zł/szt
	SBWMVK00000901601	Kątownik wysięgnik krótki	za dopłatą	5,80 zł/szt
BEZINWAZYJNE MOCOWANIA RYNNY GÓRNEJ				
	SBWMZ25WBR000000I SBWMZ25WAN000000I	Wieszak bezinwazyjny dwutorowy biały antracyt	za dopłatą	28,90 zł/kpl 30,70 zł/kpl
	SBWMZ2PWBI000000I SBWMZ2PWAN000000I	Przedłużenie wieszaka bezinwazyjnego dwutorowego biały antracyt	za dopłatą	4,40 zł/szt 4,70 zł/szt
	SBWMZ25UBI000000I SBWMZ25UAN000000I SBWMZ25UBR000000I SBWMZ25UCZ000000I	Wieszak bezinwazyjny uniwersalny biały antracyt, czarny, brąz	za dopłatą	26,40 zł/kpl 27,90 zł/kpl
MOCOWANIA DOLNE				
	SBWMZ50K010000002	Kątownik do fix z tulejką	za dopłatą	11,80 zł/szt
BEZINWAZYJNE MOCOWANIA DOLNE				
	SBWMZ25BZT000000I SBWMZ25AZT000000I SBWMZ25BZTR000000I SBWMZ25CZT000000I	Wieszak bezinwazyjny do fix regulowany z tulejką biały antracyt, brąz, czarny	za dopłatą	32,30 zł/kpl 33,60 zł/kpl
POZOSTAŁE				
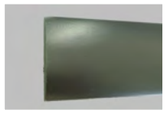	———	Maskownica drewniana w kolorze piórek	w cenie	45,80 zł/mb szerokości
	SBWEZDP007000000I	Korpus uchwytu magnesu 50mm	za dopłatą	1,00 zł/ sztuka

Przykładowe zestawienie kolorystyczne komponentów do żaluzji drewnianych 50mm

Kolor drewna	Drabinka taśmowa 25mm*/38mm**	Rynna	Korek	Zatyczka rynny górnej	Pokrętło	Drabinka
White	White*/**	White	White	Biały		White
Natural	Natural*/**	2083	Natural	Beżowy		Sand
Sand	Sand**	2083	Natural	Beżowy		Sand
Dune	Dune**	2083	Natural	Beżowy		Dune
Rustic dune	Dune**	5105	Cloud	Ginger 5106		Dune
Mist	Mist**	srebrna 4417	Rustic ash	RAL 9007		Mist
Limestone	Limestone*/**	srebrna 4417	Rustic ash	RAL 9007		Limestone
Taupe	Taupe**	5105	Rustic ash	Ginger 5106		Taupe
Cloud	Smoke**	srebrna 4417	Cloud	RAL 9007		Cloud smoke
Ash	Smoke**	Antracyt	Rustic Ash	Antracyt		Cloud smoke
Rustic fossil	Dune**	5105	Cloud	Ginger 5106		Dune
Rustic ash	Pine**	srebrna 4417	Rustic Ash	RAL 9007		Pine

Przykładowe zestawienie kolorystyczne komponentów do żaluzji drewnianych 50mm

Kolor drewna	Drabinka taśmowa 25mm*/38mm**	Rynna	Korek	Zatyczka rynny górnej	Pokrętło	Drabinka
Maple	Maple*/**	Ciemny dąb	Golden oak	Ciemny dąb		Maple/Golden Oak
Golden Oak	Maple*/**	Ciemny dąb	Golden oak	Ciemny dąb		Maple/Golden Oak
Oak	Dark Walnut Oak	Ciemny dąb	Golden oak	Ciemny dąb		Dark Walnut Oak
Teak	Teak*/**	Ciemny dąb	Golden oak	Ciemny dąb		Teak
Red cherry	Red cherry*/**	Ciemny dąb	Golden oak	Ciemny dąb		Red Cherry
Red mahogany	Red mahogany*/**	Mahoń	Black	Brąz		Red Mahogany
Rustic slate	Ash**	Antracyt	Rustic Ash	Antracyt		Ash
Rustic black coffee	Walnut**	Mahoń	Black	Brąz		Walnut
Charcoal	Pirate black*/**	Antracyt	Charcool	Antracyt		Pirate Black
Ebony	Ebony*/**	Black	Czarny	Czarny		Czarny
Black	Black*/**	Black	Czarny	Czarny		Czarny
Dąb rystykalny	Walnut*/**	Mahoń	Czarny	Brąz		Walnut/Oak

Cennik zawiera ceny netto. Walutą obowiązującą w cenniku jest polski złoty.

Przykładowe zestawienie kolorystyczne komponentów do żaluzji drewnianych 50mm

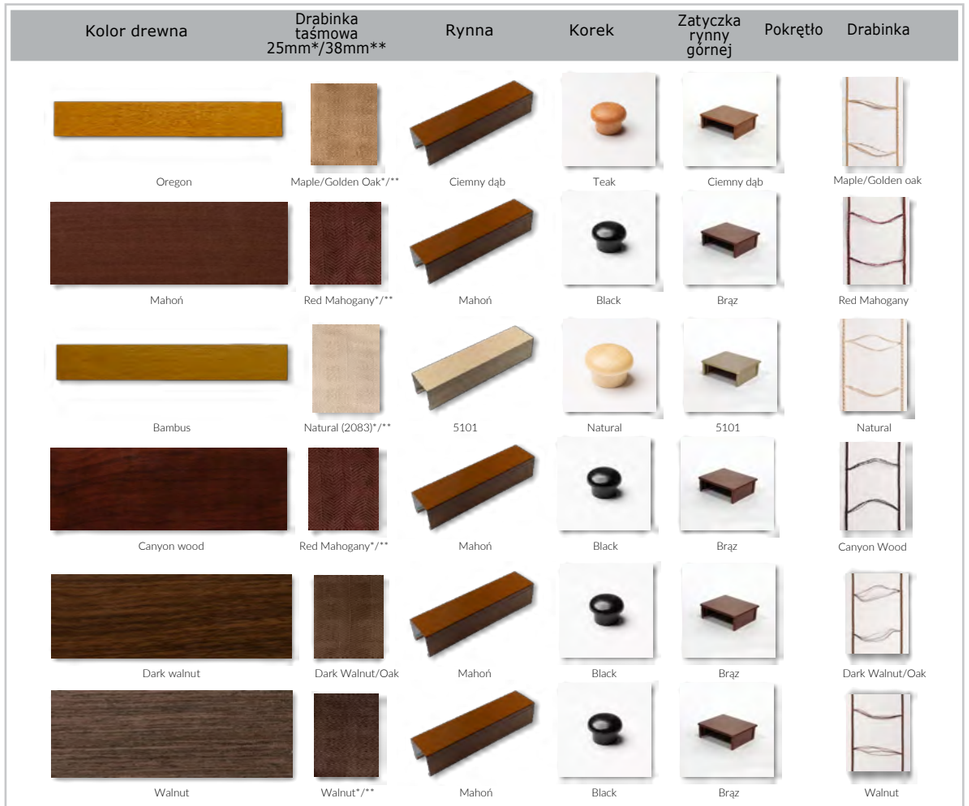

Przykładowe zestawienie kolorystyczne komponentów do żaluzji drewnianych 50mm

Wymiarowanie

- Do zamówienia należy podać szerokość i wysokość szyby wraz z uszczelkami - montaż między listwami przyszybowymi.
- Do zamówienia należy podać wymiar po obrysie zewnętrznym produktu - montaż na ramę.

Montaż

Żaluzje poziome bambusowe 25 mm

1. Rynna górna (gł.25 x wys.25 mm)
2. Zakończenie rynny górnej
3. Łożysko
4. Zaczep drabinki
5. Pręt stalowy
6. Przekładnia ślimakowa
7. Pokrętło
8. Hamulec sznurka
9. Prowadzenie boczne
10. Prowadzenie boczne
11. Prowadzenie boczne
12. Mocowanie maskownicy
13. Maskownica drewniana (32x6 mm)
14. Mocowanie rynny górnej
15. Obciążnik drewniany (26x14 mm)
16. Sworzeń rynny dolnej
17. Korek rynny dolnej
18. Sznurek
19. Dzwonek drewniany
20. Drabinka sznurkowa
21. Piórka bambusowe 25 mm

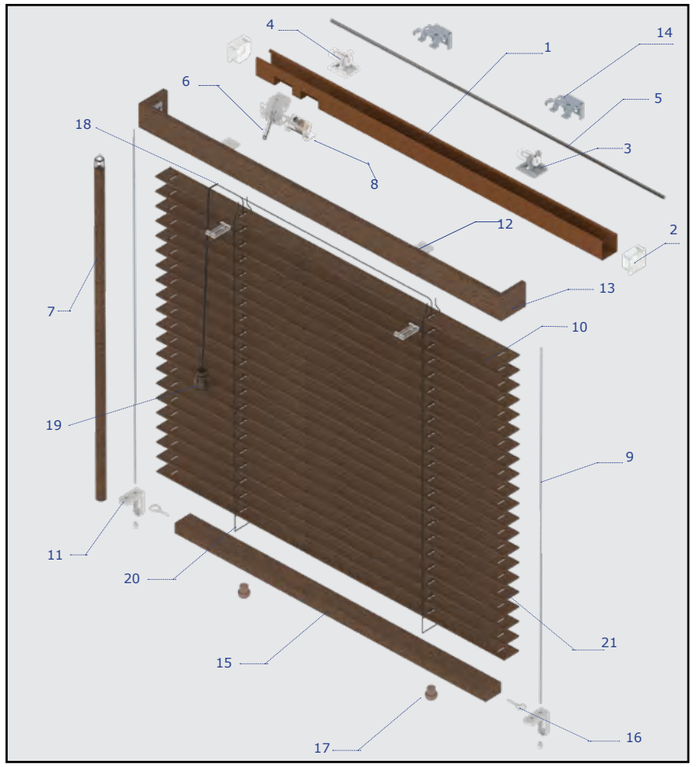

INFORMACJE TECHNICZNE	25 MM NAPĘD RĘCZNY
Szerokość minimalna	300 mm
Szerokość maksymalna	1200 mm
Wysokość maksymalna	2200 mm
Powierzchnia maksymalna	2,6 m²

WIELKOŚĆ PAKIETU PIÓREK PRZY PODCIĄGNIĘTEJ ŻALUZJI BAMBUSOWEJ 25 MM				
Wysokość żaluzji	1000 mm	1500 mm	2000 mm	2200 mm
Z DRABINKĄ SZNURKOWĄ				
Wysokość złożonego pakietu	138 mm	206 mm	275 mm	305 mm

Produkt wykonany z surowca naturalnego, może podlegać odkształceniom wymiarowym

W żaluzji bambusowej drabinki rozmieszczone są maksymalnie co 40 cm. Pierwsza i ostatnia 14cm od krawędzi zewnętrznych.
W przypadku zastosowania drabinki taśmowej szerokość taśmy to 25mm

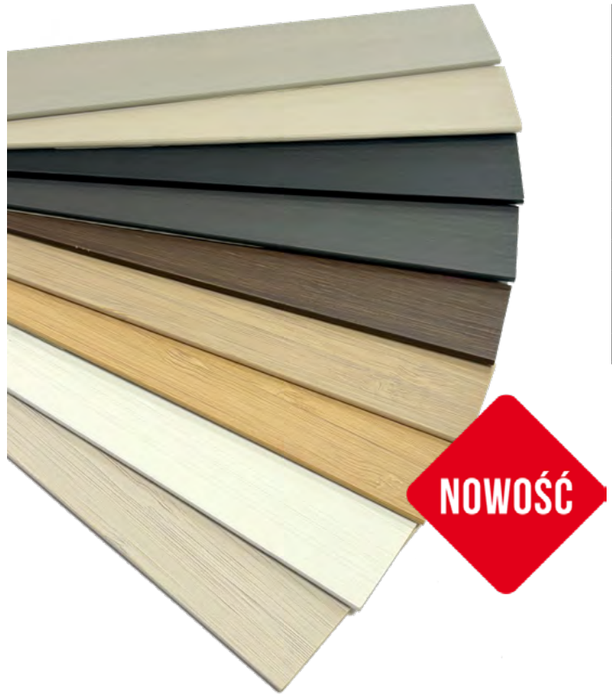

KOLORYSTYKA PIÓREK, MASKOWNICY, OBCIĄŻNIKA I RYNNY GÓRNEJ ŻALUZJI BAMBUSOWYCH 25 MM		
Lp.	**Kod Koloru**	**Rynna górna**
1	B001	2083
2	B002	900
3	B004	2083
4	B005	2083
5	B009	115
6	B011	281
7	B012	164
8	B026	2083
9	B027	168

Cennik żaluzji poziomych bambusowych 25 mm sterowanych ręcznie

Szerokość

Wysokość	0,25-0,4	0,5	0,6	0,7	0,8	0,9	1,0	1,1	1,2
0,4	193	218	236	255	278	311	337	358	379
0,5	203	226	251	271	296	335	357	379	402
0,6	212	236	263	291	310	352	377	402	428
0,7	221	246	274	299	333	372	399	426	454
0,8	231	263	294	322	354	400	430	458	487
0,9	241	271	307	339	372	416	446	482	515
1,0	251	285	319	354	387	437	471	504	537
1,1	255	295	334	365	402	456	491	527	562
1,2	270	309	349	388	428	482	521	561	602
1,3	278	320	363	402	443	502	540	586	625
1,4	291	334	375	418	460	521	562	605	651
1,5	299	345	392	438	485	547	592	641	684
1,6	309	358	404	454	502	564	615	660	709
1,7	319	366	418	470	520	587	634	683	735
1,8	325	379	431	483	535	604	656	708	762
1,9	340	397	446	504	561	633	684	740	792
2,0	349	404	466	520	575	652	708	765	821
2,1	358	416	473	535	592	668	726	787	
2,2	365	428	487	547	607	686	750	814	

- Cena produktu przekraczającego dany wymiar jest zaliczana do przedziału wyższego.
- Tabela zawiera jedynie przedziały cenowe. W dobrze wymiarów należy kierować się danymi technicznymi
- Cena nie zawiera silnika oraz sterowania
- Istnieje możliwość wykonania żaluzji na drabince sznurkowej 25mm, lub na drabince taśmowej 25mm.
- W przypadku żaluzji o niewielkich szerokościach i dużych wysokościach może występować efekt nierównomiernego układania się piór w pakiecie.

Żaluzje poziome bambusowe 50 mm

1. Rynna górna (gł.58 x wys.51 mm)
2. Zakończenie rynny górnej
3. Łożysko
4. Zaczep drabinki "9"
5. Pręt stalowy
6. Przekładnia ślimakowa
7. Sznurek
8. Dzwonek drewniany
9. Hamulec sznurka
10. Sznurek
11. Drabinka sznurkowa lub taśmowa
12. Prowadzenie boczne
13. Prowadzenie boczne -tulejka
14. Prowadzenie boczne - kątownik
15. Mocowanie rynny górnej
16. Obciążnik drewniany (50x12 mm)
17. Korek rynny dolnej
18. Sworzeń rynny dolnej
19. Maskownica (63x7mm)
20. Mocowanie maskownicy
21. Klips
22. Piórka bambusowe 50 mm

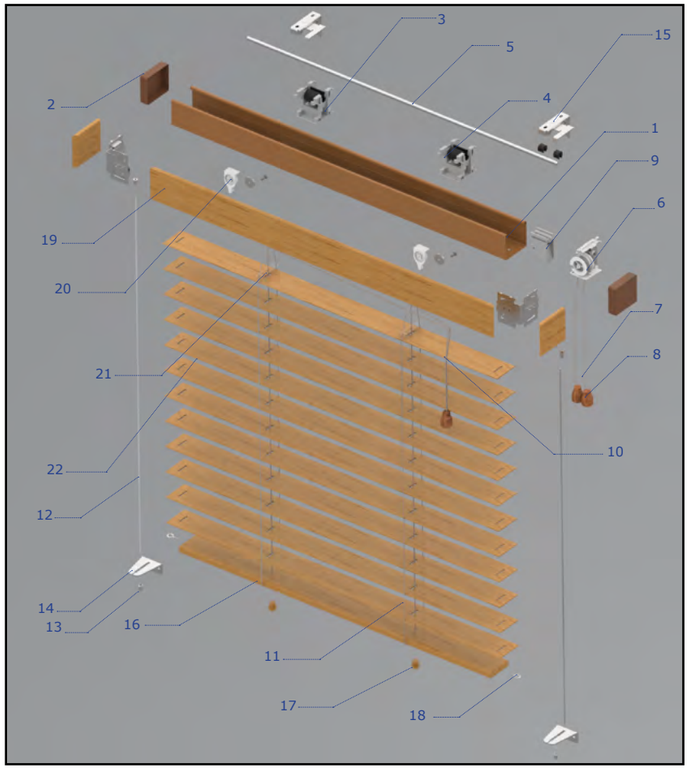

INFORMACJE TECHNICZNE	50 MM NAPĘD RĘCZNY	50 MM NAPĘD ELEKTRYCZNY
Szerokość minimalna	400 mm	600 mm
Szerokość maksymalna	2400 mm	2400 mm
Wysokość maksymalna	3000 mm	3000 mm
Powierzchnia maksymalna	5,0 m^2	5,0 m^2

Dla żaluzji o powierzchni powyżej 4,2m2 (ok. 9kg) zaleca się zastosowanie napędu elektrycznego.

WIELKOŚĆ PAKIETU PIÓREK PRZY PODCIĄGNIĘTEJ ŻALUZJI BAMBUSOWEJ 50 MM				
Wysokość żaluzji	1000 mm	1500 mm	2000 mm	2500 mm
Z DRABINKĄ SZNURKOWĄ				
Wysokość złożonego pakietu	110 mm	170 mm	230 mm	280 mm
Z DRABINKĄ TAŚMOWĄ				
	140 mm	190 mm	250 mm	310 mm

W żaluzji bambusowej drabinki rozmieszczone są maksymalnie co 40 cm. Pierwsza i ostatnia 14cm od krawędzi zewnętrznych.

W przypadku zastosowania drabinki taśmowej szerokość taśmy to 25mm

KOLORYSTYKA PIÓREK, MASKOWNICY, OBCIĄŻNIKA I RYNNY GÓRNEJ ŻALUZJI DREWNIANYCH 50 MM		
Lp.	**Kod Koloru**	**Rynna górna**
1	B001	2083 beż
2	B002	900
3	B004	2083 beż
4	B005	2083 beż
5	B009	mahoń
6	B011	antracyt
7	B012	czarny
8	B026	2083 beż
9	B027	4417

B001

B026

B027

Uwaga:
Kolory piórek we wzornikach są kolorami poglądowymi, poszczególne partie produktów mogą różnić się odcieniami. Bambus jest materiałem naturalnym i może różnie zachowywać się w zmiennych warunkach. Listwy mogą ulegać zdeformowaniu w zależności od miejsca, w którym zasłona jest użytkowana. Sytuacja taka jest najczęściej spotykana w pomieszczeniach o podwyższonej wilgotności (łazienka, kuchnia) oraz tam, gdzie następują duże wahania temperatury (ogrody zimowe). Jest to jednak naturalny proces. Ze względu na specyfikę żaluzji bambusowych dopuszczalne są różnice w odcieniach piórek, drobne odpryski lakieru oraz niewielkie odkształcenia. Nie stanowią one podstawy do reklamacji.

Dopłaty do żaluzji poziomych bambusowych

Prowadzenie żyłkowe - żaluzja fiksacyjna	61,10 zł/kpl	
Lakierowanie rynny górnej w kolorach RAL*	37,20 zł/mb szerokości	
Napędy i sterowanie elektryczne patrz tabela str.146-147		
MOCOWANIA RYNNY GÓRNEJ		
Twist	w cenie	6,60 zł/szt
Wieszak z płytką 50 mm ocynk	w cenie	10,40 zł/szt
Kątownik do montażu ściennego (stosowany z twistem)	za dopłatą	5,80 zł/szt
BEZINWAZYJNE MOCOWANIA RYNNY GÓRNEJ		
Wieszak bezinwazyjny uniwersalny biały	za dopłatą	26,40 zł/kpl
Wieszak bezinwazyjny uniwersalny czarny, antracyt, brąz	za dopłatą	27,90 zł/kpl
Wieszak bezinwazyjny dwutorowy biały (na imbus)	za dopłatą	28,90 zł/kpl
Wieszak bezinwazyjny dwutorowy antracyt (na imbus)	za dopłatą	30,70 zł/kpl
Przedłużenie wieszaka bezinwazyjnego dwutorowego białe	za dopłatą	4,40 zł/szt
Przedłużenie wieszaka bezinwazyjnego dwutorowego antracyt	za dopłatą	4,70 zł/szt
MOCOWANIA DOLNE		
Kątownik do fix z tulejką	w cenie	11,80 zł/szt
BEZINWAZYJNE MOCOWANIA DOLNE		
Wieszak bezinwazyjny do fix regulowany z tulejką biały	za dopłatą	32,30 zł/kpl
Wieszak bezinwazyjny do fix regulowany z tulejką czarny, antracyt, brąz	za dopłatą	33,60 zł/kpl
POZOSTAŁE		
Maskownica bambusowa	w cenie	36,70 zł/mb szerokości

Cennik żaluzji poziomych bambusowych 50 mm sterowanych ręcznie

Szerokość / Wysokość

Wysokość \ Szerokość	0,4	0,5	0,6	0,7	0,8	0,9	1,0	1,1	1,2	1,3	1,4	1,5	1,6	1,7	1,8	1,9	2,0	2,1	2,2	2,3	2,4
0,4	365	380	394	430	445	459	474	488	524	539	577	614	642	664	711	735	758	784	809	849	883
0,5	370	386	402	439	455	470	486	502	539	580	608	650	679	703	750	776	804	834	860	903	938
0,6	378	396	413	452	469	487	504	522	560	610	642	684	714	746	792	825	850	883	914	957	994
0,7	384	402	421	460	480	497	517	558	608	642	674	717	751	784	834	863	899	934	963	1010	1050
0,8	391	412	432	474	494	515	560	597	650	688	719	771	804	840	894	934	968	1003	1039	1090	1132
0,9	397	418	439	483	504	525	585	624	679	714	752	804	847	883	938	976	1015	1053	1091	1140	1187
1,0	402	424	448	492	515	568	608	648	706	747	788	839	882	921	981	1019	1059	1102	1140	1196	1241
1,1	411	434	458	505	529	589	629	674	735	776	820	876	917	958	1022	1060	1106	1148	1193	1245	1297
1,2	416	440	466	514	572	617	663	713	774	822	865	927	974	1019	1085	1130	1176	1223	1267	1330	1380
1,3	421	448	493	523	591	642	690	737	802	850	900	962	1011	1059	1127	1172	1226	1268	1317	1380	1438
1,4	428	457	507	536	610	660	713	762	832	883	935	995	1049	1096	1166	1217	1267	1317	1371	1436	1490
1,5	434	464	531	585	638	692	747	801	872	927	983	1050	1103	1159	1231	1281	1338	1389	1446	1516	1575
1,6	443	473	544	603	657	714	770	826	900	957	1012	1085	1139	1196	1272	1330	1384	1441	1497	1566	1632
1,7	448	502	557	616	678	735	793	850	929	988	1046	1118	1178	1238	1314	1374	1430	1489	1547	1620	1685
1,8	453	509	571	634	693	753	816	879	957	1017	1080	1155	1212	1275	1354	1413	1478	1539	1598	1674	1742
1,9	460	528	592	657	721	788	850	915	998	1060	1128	1205	1268	1334	1415	1484	1547	1610	1674	1751	1824
2,0	466	543	605	674	740	806	876	940	1026	1093	1160	1239	1304	1375	1460	1525	1594	1659	1726	1807	1880
2,1	474	550	618	691	758	827	895	966	1055	1125	1193	1275	1345	1412	1499	1567	1637	1708	1778	1858	
2,2	480	565	637	706	778	849	918	992	1084	1155	1227	1308	1380	1450	1543	1614	1685	1754	1828		
2,3	506	581	657	734	804	882	955	1029	1125	1200	1274	1361	1438	1512	1604	1679	1752	1828			
2,4	515	592	666	748	825	903	980	1056	1153	1229	1304	1399	1473	1551	1648	1724	1803				
2,5	528	604	684	765	840	921	1001	1084	1180	1261	1340	1430	1512	1590	1690	1769	1846				
2,6	540	624	706	790	869	951	1037	1118	1223	1303	1385	1485	1564	1648	1923	1835					
2,7	550	637	717	803	889	974	1059	1144	1247	1334	1416	1518	1602	1688	1791						
2,8	558	646	735	822	907	995	1085	1170	1276	1363	1450	1552	1639	1729							
2,9	569	659	748	836	927	1017	1104	1196	1303	1393	1485	1586	1677	1767							
3,0	582	678	770	861	955	1049	1140	1234	1348	1441	1531	1639	1732								

Cennik żaluzji poziomych bambusowych 50 mm sterowanych elektrycznie

Szerokość / Wysokość

Wysokość \ Szerokość	0,6	0,7	0,8	0,9	1,0	1,1	1,2	1,3	1,4	1,5	1,6	1,7	1,8	1,9	2,0	2,1	2,2	2,3	2,4
0,4	520	598	616	633	650	666	747	764	804	845	874	898	991	1018	1042	1071	1181	1225	1261
0,5	526	607	625	643	661	679	759	804	834	879	909	935	1028	1056	1088	1120	1232	1276	1313
0,6	535	618	638	658	678	698	780	832	865	911	943	977	1068	1104	1131	1166	1281	1329	1368
0,7	542	626	647	667	688	732	825	862	896	942	979	1014	1108	1140	1178	1215	1330	1379	1420
0,8	552	638	660	683	731	770	867	907	940	994	1029	1068	1167	1209	1246	1283	1404	1455	1501
0,9	558	645	668	692	754	796	893	930	971	1026	1070	1108	1208	1249	1290	1331	1452	1505	1552
1,0	565	653	678	733	776	818	919	962	1005	1059	1103	1145	1249	1290	1333	1378	1500	1557	1605
1,1	575	664	692	753	796	843	947	989	1036	1094	1137	1180	1289	1330	1378	1423	1550	1605	1658
1,2	581	672	732	780	828	881	984	1034	1080	1143	1193	1239	1349	1399	1447	1495	1622	1687	1740
1,3	608	680	750	803	853	904	1010	1060	1112	1177	1229	1278	1391	1439	1494	1539	1671	1736	1795
1,4	621	691	768	820	876	926	1038	1092	1146	1208	1264	1313	1428	1482	1533	1587	1722	1789	1846
1,5	644	739	793	851	908	964	1076	1134	1192	1262	1317	1375	1490	1544	1603	1657	1794	1867	1928
1,6	656	755	812	871	929	989	1103	1163	1221	1295	1351	1410	1531	1590	1648	1706	1843	1914	1983
1,7	667	767	832	891	952	1010	1131	1192	1251	1325	1389	1451	1571	1633	1691	1753	1890	1966	2032
1,8	680	784	845	908	973	1037	1157	1218	1284	1361	1421	1486	1610	1670	1738	1800	1939	2018	2088
1,9	699	805	872	941	1004	1072	1197	1261	1331	1410	1475	1544	1668	1740	1805	1869	2014	2092	2167
2,0	711	821	889	958	1029	1096	1223	1292	1361	1443	1510	1583	1711	1779	1850	1917	2063	2147	2222
2,1	723	836	906	979	1049	1122	1249	1321	1392	1477	1549	1619	1748	1818	1890	1965	2114	2195	
2,2	741	850	924	997	1069	1145	1276	1349	1424	1509	1583	1655	1790	1864	1937	2009	2161		
2,3	759	878	950	1029	1104	1180	1316	1394	1471	1559	1638	1714	1850	1928	2002	2081			
2,4	768	889	969	1050	1128	1206	1342	1420	1498	1595	1672	1753	1891	1970	2051				
2,5	785	905	983	1065	1148	1233	1370	1451	1533	1625	1709	1790	1932	2013	2093				
2,6	805	929	1010	1094	1182	1266	1409	1491	1577	1678	1760	1846	2164	2079					
2,7	816	940	1029	1117	1203	1292	1433	1521	1606	1710	1796	1884	2029						
2,8	833	958	1045	1135	1228	1315	1460	1548	1638	1742	1832	1924							
2,9	845	970	1064	1156	1245	1340	1484	1578	1672	1775	1868	1960							
3,0	865	994	1091	1187	1280	1376	1529	1623	1716	1826	1921								

- Cena produktu przekraczającego dany wymiar jest zaliczana do przedziału wyższego.
- Tabela zawiera jedynie przedziały cenowe. W dobrze wymiarów należy kierować się danymi technicznymi
- Cena nie zawiera silnika oraz sterowania
- Żaluzje ze sterowaniem elektrycznym wykonane są na rynnie aluminiowej.
- Istnieje możliwość wykonania żaluzji na drabince sznurkowej 25mm, lub na drabince taśmowej 25mm.
- W przypadku żaluzji o niewielkich szerokościach i dużych wysokościach może występować efekt nierównomiernego układania się piór w pakiecie.

Żaluzje pionowe

1. Szyna aluminiowa (gł.40 x wys.25 mm)
2. Pręt czworokątny
3. Mechanizm operacyjny
4. Goniec
5. Stoper
6. Goniec wiodący
7. Klips PVC
8. Wieszak lamel
9. Dystans
10. Obciążnik lamel
11. Sznurek
12. Obciążnik sznurka
13. Łańcuszek operacyjny
14. Łącznik łańcuszka
15. Łańcuszek z wpięciem bocznym
16. Klips metalowy
17. Tkanina
18. Kątownik montażowy

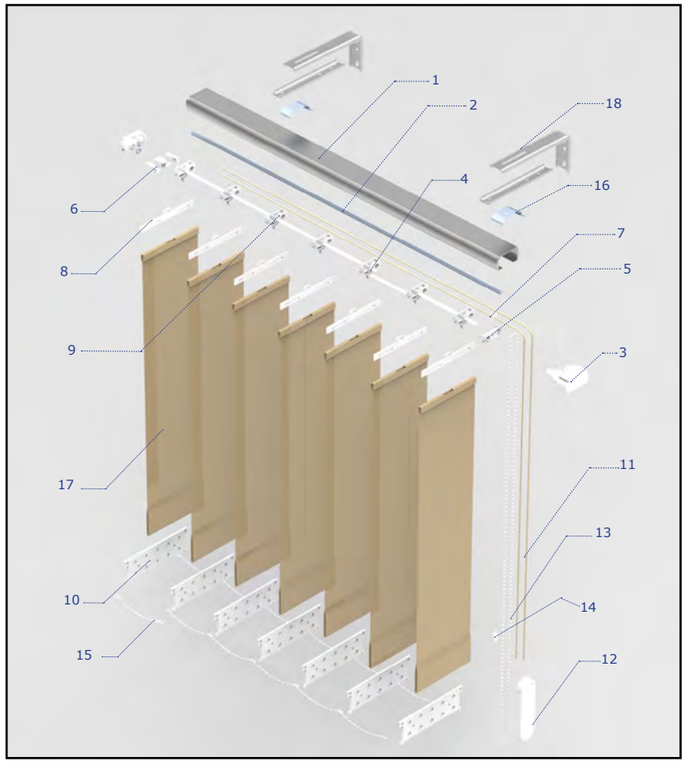

INFORMACJE TECHNICZNE	ŻALUZJE PIONOWE LAMELE 127 MM/ 89 MM
Szerokość maksymalna	4500 mm
Szerokosc minimalna	600 mm
Wysokość maksymalna	4000 mm
Powierzchnia maksymalna	18 m²

Sposoby rozsuwania żaluzji

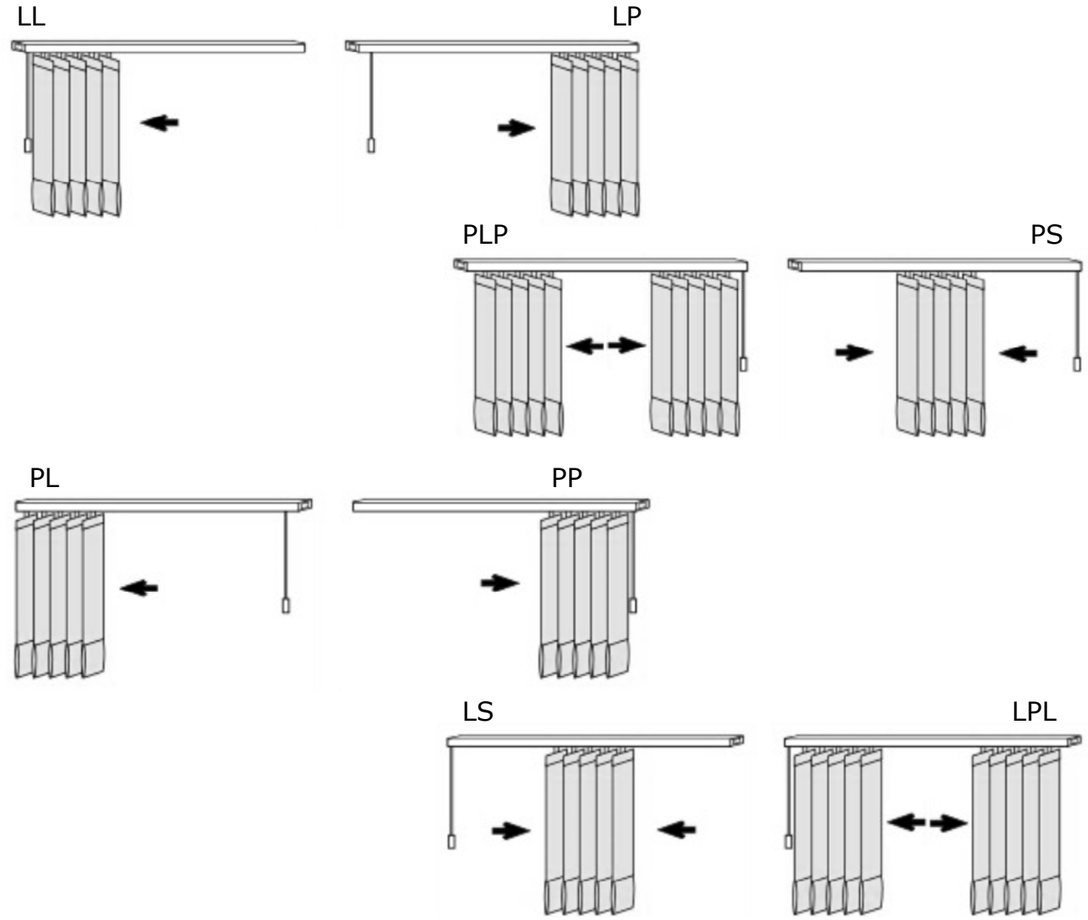

szyna skośna na wieszakach regulowanych
(możliwosc wyregulowania długości każdej lameli)

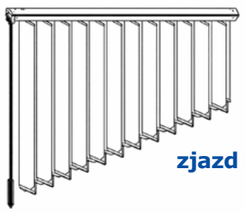

zjazd na lamelach

Uwaga:

Zamawiając żaluzje łączone, kolejność segmentów określamy od lewej strony patrząc z pomieszczenia. Tkaniny zaleca się oglądać pod światło, aby uniknąć złudzeń kolorystycznych. Kolory tkanin we wzornikach są kolorami poglądowymi, poszczególne partie produktów mogą różnić się odcieniami. Różnice w odcieniach tkanin nie stanowią podstawy do reklamacji.

Cennik żaluzji pionowych

Tkaniny	Przedział wysokości		
	1-1,9	powyżej 1,91	lamele w zł/mb
	Poliestrowe		
ASIA	94 zł/m²	64 zł/m²	8,10 zł/mb
SHANTUNG / MIAMI /A1/ A2/ A4/10-20	104 zł/m²	81 zł/m²	9,60 zł/mb
KIEV* / LIMA	118 zł/m²	98 zł/m²	12,10 zł/mb
METALLIC / KAMERUN BLO / B0 / B1	128 zł/m²	114 zł/m²	13,50 zł/mb
MARRAKECH* / PARADISE/ PARADISE SILVER	148 zł/m²	134 zł/m²	15,70 zł/mb
B2 / LEAF * / ELEGANCE*/ GLAMOUR*	211 zł/m²	189 zł/m²	16,70 zł/mb
Niepalne			
VENTO FR / KENIA FR / NATURA FR	120 zł/m²	104 zł/m²	12,10 zł/mb
CONTRACT FR	131 zł/m²	117 zł/m²	13,50 zł/mb
STARFLEX*/ SCREEN	195 zł/m²	180 zł/m²	16,70 zł/mb
ARCO* / OSLO FR*	256 zł/m²	240 zł/m²	19,80 zł/mb
MIAMI FR*	115 zł/m²	92 zł/m²	8,00 zł/mb

*Do wyczerpania zapasów.

Uwaga:

- Maksymalna wysokość żaluzji z tkaniną z kolekcji rolet materiałowych wynosi 300 cm.
- Czas realizacji lameli z kolekcji rolet materiałowych wynosi 10 dni roboczych.
- Nie wykonujemy lamel 89 mm z materiału Asia.
- Żaluzje o powierzchni poniżej 1 m² liczone są jako 1 m², a o długości poniżej 1 m liczone są jako 1 m.

Wymiarowanie

- Do zamówienia należy podać szerokość i wysokość po obrysie zewnętrznym produktu.

Montaż

Dopłaty do żaluzji pionowych

Żaluzje z lamelami 89 mm	+ 30% do ceny
Akcesoria do ułożenia żaluzji skośnych	+ 45% do ceny dla średniej długości lamel
Żaluzja z lamelami o różnych wysokościach, kolorach	+ 15% do ceny dla średniej długości lamel
Lamele o szerokości 89 mm - dopłata do ceny lamel 127 mm	0,40 zł/mb - tylko z kolekcji tkanin do Verticali
Szyna do lamel 127 mm	56,10 zł/mb szerokości - sama szyna
Lakierowanie szyny RAL**	25,40 zł/mb szerokości
Szyna biała do lamel 89 mm	90,00 zł/mb z obciążnikami lamel
Szyna kolorowa do lamel 89 mm	134,00 zł/mb z obciążnikami lamel
Nadruk na tkaninie (minimalna powierzchnia przeliczeniowa 1 m2)*	477,40 zł/m² zadrukowanej powierzchni
Wykonanie wizualizacji nadruku	106,10 zł
Kompletny napęd elektryczny	wycena indywidualna

* Nadruk tylko na tkaninach białych i bardzo jasnych A2.
** Zestaw kolorów o standardowej dopłacie - str 161. Lakierowanie na inne kolory - wycena indywidualna.
***** Max kąt szyny w żaluzji skośnej to 53⁰**
Brak możliwości wykonania żaluzji pionowej skośnej z silnikiem elektrycznym
Uwaga: Lakierowanie elementów wydłuża czas realizacji, elementy PCV w kolorze standard

Dodatki do żaluzji pionowych

	SBWMVW00000000001	Wieszaki do suftu podwieszanego	za dopłatą	3,40 zł/sz 2 szt na mb
	SBWMYK00000901601	Kątownik wysięgnik krótki	za dopłatą	5,00 zł/szt
	SBWMVK00000015001	Kątownik montażowy 100-150 mm	za dopłatą	11,10 zł/szt
	SBWMVK00000025001	Kątownik montażowy 150-250 mm	za dopłatą	12,80zł/szt
	SBWMVK000000ZAS01	Maskownica PVC do kątownika montażowego	za dopłatą	3,30 zł/szt
	SBWMVK00ME000000	Klips metalowy wieszak szyny CU	za dopłatą	0,66 zł/szt

Żaluzje pionowe VERTICALE EXCLUSIVE

1. Szyna aluminiowa (gł.38,5 x wys.29 mm)
2. Pręt czworokątny
3. Mechanizm
4. Goniec
5. Goniec wiodący
6. Blokada gońca
7. Wieszak lamel
8. Obciążnik lamel
9. Pokrętło
10. Łańcuszek z wpięciem bocznym
11. Stoper
12. Klips metalowy
13. Tkanina

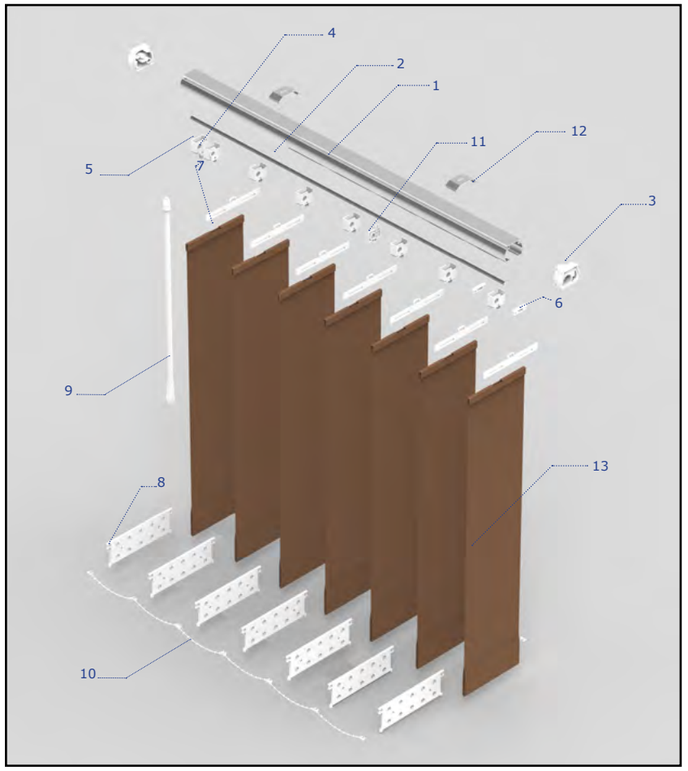

INFORMACJE TECHNICZNE	ŻALUZJE PIONOWE LAMELE 127 MM/ 89 MM
Szerokość maksymalna	4000 mm
Wysokość maksymalna	4000 mm
Powierzchnia maksymalna	18 m²

Sposoby rozsuwania żaluzji

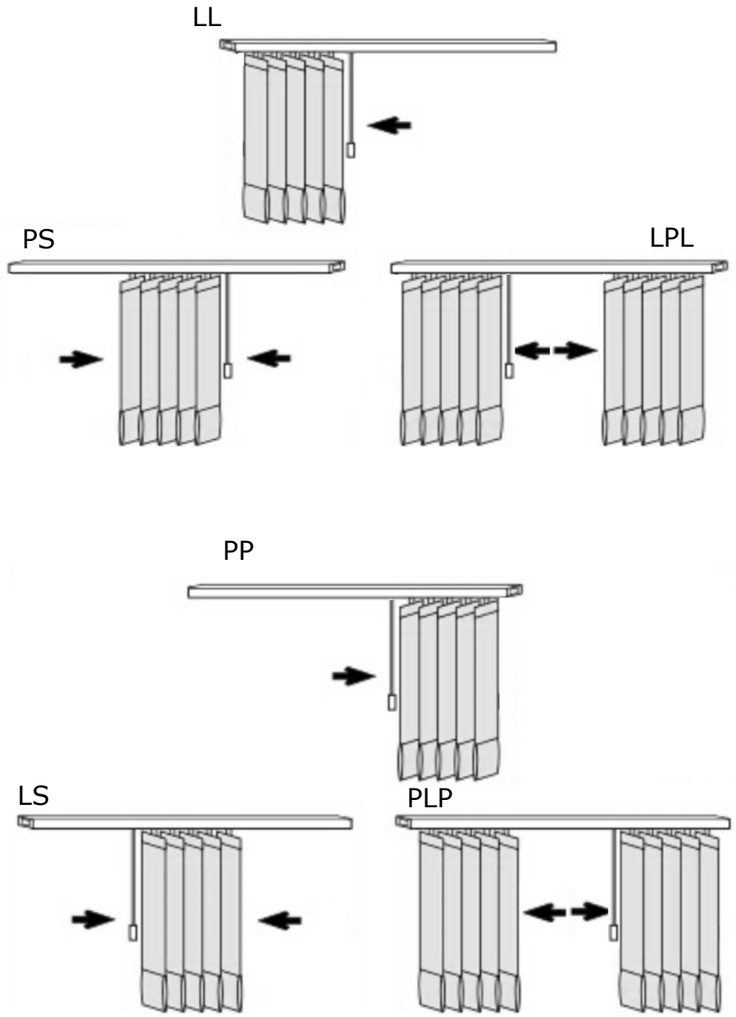

Uwaga:

Zamawiając żaluzje łączone, kolejność segmentów określamy od lewej strony patrząc z pomieszczenia. Tkaniny zaleca się oglądać pod światło, aby uniknąć złudzeń kolorystycznych. Kolory tkanin we wzornikach są kolorami poglądowymi, poszczególne partie produktów mogą różnić się odcieniami. Różnice w odcieniach tkanin nie stanowią podstawy do reklamacji.

Wymiarowanie

- Do zamówienia należy podać szerokość i wysokość po obrysie zewnętrznym produktu.

Montaż

Cennik żaluzji pionowych Verticale Exclusive

Tkaniny	Przedział wysokości		
	1-1,9	powyżej 1,91	lamele w zł/mb
	Poliestrowe		
ASIA	153 zł/m²	116 zł/m²	8,10 zł/mb
SHANTUNG / MIAMI /A1/ A2/ A4/10-20	169 zł/m²	137 zł/m²	9,60 zł/mb
KIEV* / LIMA	192 zł/m²	160 zł/m²	12,10 zł/mb
METALLIC / KAMERUN BLO / B0 / B1	220 zł/m²	186 zł/m²	13,50 zł/mb
MARRAKECH* / PARADISE/ PARADISE SILVER	237 zł/m²	205 zł/m²	15,70 zł/mb
B2 / LEAF * / ELEGANCE*/ GLAMOUR*	255 zł/m²	222 zł/m²	16,70 zł/mb
Niepalne			
VENTO FR / KENIA FR / NATURA FR	188 zł/m²	156 zł/m²	12,10 zł/mb
CONTRACT FR	217 zł/m²	185 zł/m²	13,50 zł/mb
STARFLEX*/ SCREEN	285 zł/m²	252 zł/m²	16,70 zł/mb
ARCO* / OSLO FR*	355 zł/m²	321 zł/m²	19,80 zł/mb
MIAMI FR*	183 zł/m²	152 zł/m²	8,00 zł/mb

*Do wyczerpania zapasów.

* Nadruk tylko na tkaninach białych i bardzo jasnych A2.

Uwaga:

- Maksymalna wysokość żaluzji z tkaniną z kolekcji rolet materiałowych wynosi 300 cm.
- Czas realizacji lameli z kolekcji rolet materiałowych wynosi 10 dni roboczych.
- Nie wykonujemy lamel 89 mm z materiału Asia.
- Nie wykonujemy lameli z materiałów z wzorami ukierunkowanymi oraz z materiałów z grupy A5N.
- Żaluzje o powierzchni poniżej 1 m² liczone są jako 1 m², a o długości poniżej 1 m liczone są jako 1 m.

Dodatki do żaluzji pionowych Verticale Exclusive

Szyna biała do lamel 127 mm	154,40 zł/mb z obciążnikami lamel i łańcuszkiem
Szyna kolorowa do lamel 127 mm	186,90 zł/mb z obciążnikami lamel i łańcuszkiem
Żaluzje z lamelami 89 mm	+ 30% do cennika
Szyna biała do lamel 89 mm	177,30 zł/mb z obciążnikami lamel i łańcuszkiem
Szyna kolorowa do lamel 89 mm	236,40 zł/mb z obciążnikami lamel i łańcuszkiem
Lamele o szerokości 89 mm (tylko z kolekcji Verticali)	0,40 zł/mb
Nadruk na tkaninie (minimalna powierzchnia przeliczeniowa 1 m2)*	477,40 zł/m² zadrukowanej powierzchni
Wykonanie wizualizacji nadruku	106,10 zł

Kolorystyka szyn VERTICALE EXCLUSIVE

srebrny anoda

szampańskie złoto

czarny

brązowy

biały

Żaluzje pionowe VERTICALE DECO DAY/NIGHT

NOWOŚĆ

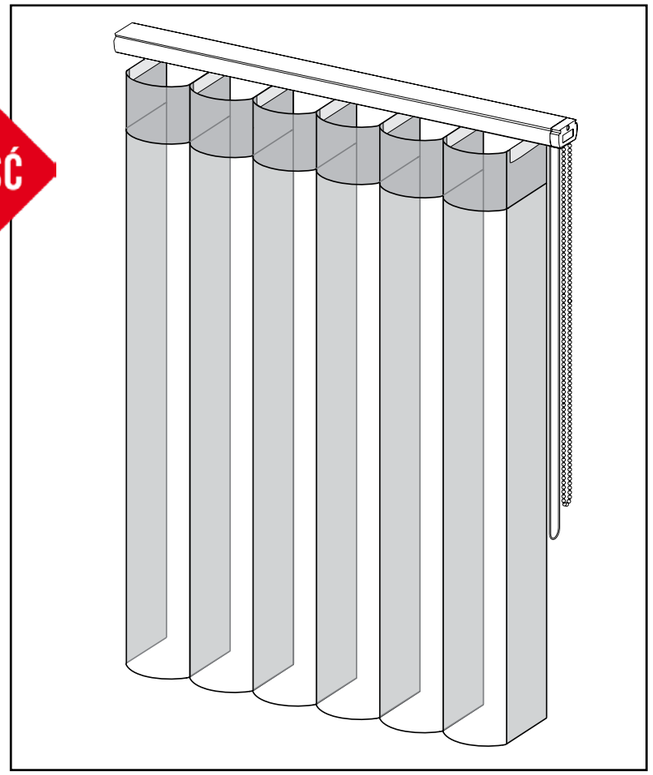

INFORMACJE TECHNICZNE	ŻALUZJE PIONOWE VERTICALE DECO
Szerokość maksymalna	4500 mm
Wysokość maksymalna	3000 mm
Powierzchnia maksymalna	12 m²

Kolorystyka VERTICALE DECO DAY/NIGHT

BHV 101

BHV 105

BHV 108

BHV 104

BHV 106

BHV 501

BHV 502

BHV 503

BHV 504

Cennik żaluzji pionowych Vertical DECO D/N kolekcja BHV 100

Szerokość

Wysokość	1,0	1,1	1,2	1,3	1,4	1,5	1,6	1,7	1,8	1,9	2,0	2,1	2,2	2,3	2,4	2,5	2,6	2,7
1,0	295	321	347	373	398	424	450	475	479	505	531	557	583	609	634	661	687	690
1,1	309	336	364	391	418	446	473	500	504	531	560	587	615	642	669	697	725	728
1,2	322	351	380	409	438	467	496	525	529	558	588	617	646	675	704	734	763	766
1,3	336	367	397	428	458	489	520	550	554	585	616	647	678	708	739	770	801	805
1,4	349	382	414	446	478	511	543	575	579	611	644	677	709	741	774	807	839	843
1,5	363	397	431	465	499	532	566	600	604	638	673	707	741	775	809	843	877	881
1,6	376	412	447	483	519	554	590	625	629	664	701	737	772	808	843	880	915	919
1,7	390	427	464	501	539	576	613	650	654	691	729	767	804	841	878	916	953	957
1,8	403	442	481	520	559	598	636	675	679	718	758	797	835	874	913	953	992	995
1,9	417	457	498	538	579	619	660	700	704	744	786	827	867	908	948	989	1 030	1 033
2,0	430	472	515	557	599	641	683	725	729	771	814	856	899	941	983	1 026	1 068	1 071
2,1	444	488	531	575	619	663	706	750	754	798	842	886	930	974	1 018	1 062	1 106	1 110
2,2	457	503	548	594	639	684	730	775	779	824	871	916	962	1 007	1 053	1 099	1 144	1 148
2,3	471	518	565	612	659	706	753	800	804	851	899	946	993	1 040	1 087	1 135	1 182	1 186
2,4	484	533	582	630	679	728	776	825	829	878	927	976	1 025	1 074	1 122	1 172	1 220	1 224
2,5	498	548	598	649	699	749	800	850	854	904	955	1 006	1 056	1 107	1 157	1 208	1 258	1 262
2,6	511	563	615	667	719	771	823	875	879	931	984	1 036	1 088	1 140	1 192	1 245	1 297	1 300
2,7	525	578	632	686	739	793	847	900	904	957	1 012	1 066	1 119	1 173	1 227	1 281	1 335	1 338
2,8	538	594	649	704	759	815	870	925	929	984	1 040	1 096	1 151	1 206	1 262	1 318	1 373	1 377
2,9	552	609	666	722	779	836	893	950	954	1 011	1 069	1 126	1 183	1 240	1 296	1 354	1 411	1 415
3,0	565	624	682	741	799	858	917	975	979	1 037	1 097	1 156	1 214	1 273	1 331	1 391	1 449	1 453

Szerokość

Wysokość	2,8	2,9	3,0	3,1	3,2	3,3	3,4	3,5	3,6	3,7	3,8	3,9	4,0	4,1	4,2	4,3	4,4	4,5
1,0	716	742	768	794	819	845	871	897	923	927	952	978	1 004	1 030	1 056	1 082	1 107	1 134
1,1	756	783	811	838	866	893	920	949	976	980	1 007	1 034	1 062	1 090	1 117	1 144	1 172	1 200
1,2	795	824	854	883	912	941	970	1 000	1 029	1 032	1 061	1 090	1 120	1 149	1 178	1 207	1 236	1 266
1,3	835	866	897	928	958	989	1 020	1 051	1 082	1 085	1 116	1 147	1 178	1 209	1 239	1 270	1 301	1 332
1,4	875	907	940	973	1 005	1 037	1 069	1 102	1 135	1 138	1 171	1 203	1 236	1 268	1 300	1 333	1 365	1 398
1,5	915	949	983	1 017	1 051	1 085	1 119	1 154	1 188	1 191	1 225	1 259	1 294	1 328	1 362	1 395	1 429	1 464
1,6	955	990	1 026	1 062	1 098	1 133	1 169	1 205	1 240	1 244	1 280	1 315	1 352	1 387	1 423	1 458	1 494	1 530
1,7	994	1 032	1 069	1 107	1 144	1 181	1 218	1 256	1 293	1 297	1 334	1 371	1 409	1 447	1 484	1 521	1 558	1 596
1,8	1 034	1 073	1 113	1 151	1 190	1 229	1 268	1 307	1 346	1 350	1 389	1 428	1 467	1 506	1 545	1 584	1 623	1 662
1,9	1 074	1 114	1 156	1 196	1 237	1 277	1 318	1 359	1 399	1 403	1 443	1 484	1 525	1 566	1 606	1 647	1 687	1 728
2,0	1 114	1 156	1 199	1 241	1 283	1 325	1 367	1 410	1 452	1 456	1 498	1 540	1 583	1 625	1 667	1 709	1 751	1 794
2,1	1 153	1 197	1 242	1 285	1 329	1 373	1 417	1 461	1 505	1 509	1 552	1 596	1 641	1 685	1 728	1 772	1 816	1 860
2,2	1 193	1 239	1 285	1 330	1 376	1 421	1 466	1 513	1 558	1 562	1 607	1 652	1 699	1 744	1 789	1 835	1 880	1 926
2,3	1 233	1 280	1 328	1 375	1 422	1 469	1 516	1 564	1 611	1 615	1 662	1 709	1 756	1 804	1 851	1 898	1 945	1 993
2,4	1 273	1 321	1 371	1 420	1 468	1 517	1 566	1 615	1 664	1 667	1 716	1 765	1 814	1 863	1 912	1 960	2 009	2 059
2,5	1 312	1 363	1 414	1 464	1 515	1 565	1 615	1 666	1 717	1 720	1 771	1 821	1 872	1 923	1 973	2 023	2 074	2 125
2,6	1 352	1 404	1 457	1 509	1 561	1 613	1 665	1 718	1 770	1 773	1 825	1 877	1 930	1 982	2 034	2 086	2 138	2 191
2,7	1 392	1 446	1 500	1 554	1 607	1 661	1 715	1 769	1 823	1 826	1 880	1 933	1 988	2 041	2 095	2 149	2 202	2 257
2,8	1 432	1 487	1 543	1 598	1 654	1 709	1 764	1 820	1 875	1 879	1 934	1 990	2 046	2 101	2 156	2 212	2 267	2 323
2,9	1 472	1 528	1 586	1 643	1 700	1 757	1 814	1 871	1 928	1 932	1 989	2 046	2 104	2 160	2 217	2 274	2 331	2 389
3,0	1 511	1 570	1 629	1 688	1 746	1 805	1 863	1 923	1 981	1 985	2 044	2 102	2 161	2 220	2 279	2 337	2 396	2 455

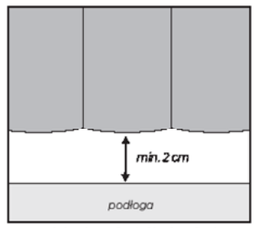

minimalna odległość od podłogi

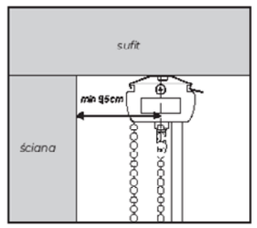

minimalna odległość od ściany

Cennik żaluzji pionowych Vertical DECO D/N kolekcja BHV 500

Szerokość

Wysokość	1,0	1,1	1,2	1,3	1,4	1,5	1,6	1,7	1,8	1,9	2,0	2,1	2,2	2,3	2,4	2,5	2,6	2,7
1,0	334	365	395	426	456	487	517	548	551	582	613	644	675	705	736	767	797	801
1,1	352	384	417	450	482	515	548	580	584	617	650	683	716	748	781	815	847	851
1,2	369	404	439	474	508	543	578	613	617	651	687	722	757	792	827	862	897	901
1,3	387	424	461	498	535	572	609	646	649	686	724	761	798	835	872	910	947	951
1,4	404	443	483	522	561	600	639	678	682	721	761	800	840	879	918	958	997	1 000
1,5	422	463	504	546	587	628	670	711	714	756	798	839	881	922	963	1 005	1 047	1 050
1,6	439	483	526	570	613	657	700	743	747	791	835	879	922	965	1 009	1 053	1 096	1 100
1,7	457	503	548	594	639	685	730	776	780	825	872	918	963	1 009	1 054	1 101	1 146	1 150
1,8	475	522	570	618	665	713	761	809	812	860	909	957	1 004	1 052	1 100	1 148	1 196	1 200
1,9	492	542	592	642	692	742	791	841	845	895	946	996	1 046	1 096	1 146	1 196	1 246	1 250
2,0	510	562	614	666	718	770	822	874	878	930	983	1 035	1 087	1 139	1 191	1 244	1 296	1 300
2,1	527	581	636	690	744	798	852	907	910	964	1 020	1 074	1 128	1 182	1 237	1 292	1 346	1 349
2,2	545	601	657	714	770	827	883	939	943	999	1 057	1 113	1 169	1 226	1 282	1 339	1 396	1 399
2,3	562	621	679	738	796	855	913	972	976	1 034	1 094	1 152	1 211	1 269	1 328	1 387	1 445	1 449
2,4	580	641	701	762	823	883	944	1 005	1 008	1 069	1 130	1 191	1 252	1 313	1 373	1 435	1 495	1 499
2,5	597	660	723	786	849	912	974	1 037	1 041	1 104	1 167	1 230	1 293	1 356	1 419	1 482	1 545	1 549
2,6	615	680	745	810	875	940	1 005	1 070	1 073	1 138	1 204	1 270	1 334	1 399	1 464	1 530	1 595	1 599
2,7	633	700	767	834	901	968	1 035	1 102	1 106	1 173	1 241	1 309	1 376	1 443	1 510	1 578	1 645	1 649
2,8	650	719	789	858	927	997	1 066	1 135	1 139	1 208	1 278	1 348	1 417	1 486	1 555	1 626	1 695	1 698
2,9	668	739	811	882	953	1 025	1 096	1 168	1 171	1 243	1 315	1 387	1 458	1 530	1 601	1 673	1 745	1 748
3,0	685	759	832	906	980	1 053	1 127	1 200	1 204	1 278	1 352	1 426	1 499	1 573	1 647	1 721	1 794	1 798

Szerokość

Wysokość	2,8	2,9	3,0	3,1	3,2	3,3	3,4	3,5	3,6	3,7	3,8	3,9	4,0	4,1	4,2	4,3	4,4	4,5
1,0	832	862	893	924	954	985	1 015	1 047	1 077	1 081	1 111	1 142	1 173	1 204	1 234	1 265	1 295	1 326
1,1	884	916	950	982	1 015	1 048	1 080	1 114	1 146	1 150	1 183	1 215	1 249	1 281	1 314	1 347	1 380	1 413
1,2	936	970	1 006	1 041	1 076	1 110	1 145	1 181	1 216	1 219	1 254	1 289	1 325	1 359	1 394	1 429	1 464	1 499
1,3	988	1 025	1 062	1 099	1 136	1 173	1 210	1 248	1 285	1 289	1 325	1 362	1 400	1 437	1 474	1 511	1 548	1 586
1,4	1 040	1 079	1 119	1 158	1 197	1 236	1 275	1 315	1 354	1 358	1 397	1 436	1 476	1 515	1 554	1 593	1 632	1 672
1,5	1 092	1 133	1 175	1 216	1 257	1 299	1 340	1 382	1 423	1 427	1 468	1 510	1 552	1 593	1 634	1 675	1 717	1 759
1,6	1 144	1 187	1 231	1 275	1 318	1 362	1 405	1 449	1 493	1 496	1 540	1 583	1 627	1 671	1 714	1 758	1 801	1 845
1,7	1 196	1 241	1 288	1 333	1 379	1 424	1 470	1 516	1 562	1 565	1 611	1 657	1 703	1 749	1 794	1 840	1 885	1 932
1,8	1 248	1 295	1 344	1 392	1 439	1 487	1 535	1 583	1 631	1 635	1 682	1 730	1 779	1 826	1 874	1 922	1 970	2 018
1,9	1 300	1 350	1 400	1 450	1 500	1 550	1 600	1 650	1 700	1 704	1 754	1 804	1 854	1 904	1 954	2 004	2 054	2 105
2,0	1 352	1 404	1 456	1 509	1 561	1 613	1 665	1 717	1 769	1 773	1 825	1 877	1 930	1 982	2 034	2 086	2 138	2 191
2,1	1 404	1 458	1 513	1 567	1 621	1 675	1 730	1 785	1 839	1 842	1 897	1 951	2 006	2 060	2 114	2 168	2 223	2 277
2,2	1 456	1 512	1 569	1 625	1 682	1 738	1 794	1 852	1 908	1 912	1 968	2 024	2 081	2 138	2 194	2 250	2 307	2 364
2,3	1 508	1 566	1 625	1 684	1 742	1 801	1 859	1 919	1 977	1 981	2 039	2 098	2 157	2 216	2 274	2 333	2 391	2 450
2,4	1 560	1 620	1 682	1 742	1 803	1 864	1 924	1 986	2 046	2 050	2 111	2 171	2 233	2 293	2 354	2 415	2 475	2 537
2,5	1 612	1 674	1 738	1 801	1 864	1 926	1 989	2 053	2 116	2 119	2 182	2 245	2 308	2 371	2 434	2 497	2 560	2 623
2,6	1 664	1 729	1 794	1 859	1 924	1 989	2 054	2 120	2 185	2 189	2 253	2 318	2 384	2 449	2 514	2 579	2 644	2 710
2,7	1 716	1 783	1 851	1 918	1 985	2 052	2 119	2 187	2 254	2 258	2 325	2 392	2 460	2 527	2 594	2 661	2 728	2 796
2,8	1 768	1 837	1 907	1 976	2 046	2 115	2 184	2 254	2 323	2 327	2 396	2 466	2 536	2 605	2 674	2 743	2 813	2 883
2,9	1 820	1 891	1 963	2 035	2 106	2 178	2 249	2 321	2 393	2 396	2 468	2 539	2 611	2 683	2 754	2 825	2 897	2 969
3,0	1 872	1 945	2 020	2 093	2 167	2 240	2 314	2 388	2 462	2 465	2 539	2 613	2 687	2 760	2 834	2 908	2 981	3 056

Silnik Smart Blinds

Nowy, innowacyjny produkt - silnik Smart Blinds pozwala na automatyzacje procesu obsługi rolet i żaluzji wewnętrznych w Twoim domu.

Smart Blinds jest przeznaczony również do osłon, dla których zastosowanie dotychczasowych rozwiązań automatyki jest niemożliwe. Rekomendujemy go szczegolnie do żaluzji pionowych Verticale DECO D/N

Produkt dostępny do wyboru w pięciu kolorach:

białym 001, brązowy 011, antracytowy 003, szary 111 oraz czarny 010

Silnik wyposażono w panel solarny, jego zadaniem jest podtrzymanie i wydłużenie czasu pracy akumulatora. Przy pierwszej instalacji silniczek należy naładować ładowarką a później podpiąć panel.

Opis produktu

Instrukcja montażu

Panel Track (Panele japońskie)

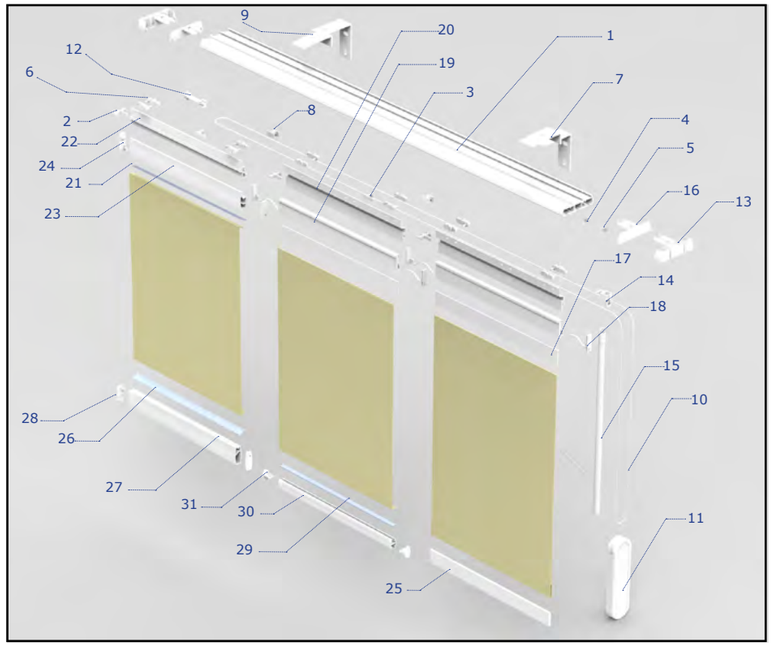

Elementy wspólne:

1. Szyna
2. Stoper "T"
3. Stoper "L"
4. Mocowanie magnesu
5. Magnes
6. Goniec
7. Kątownik montażowy
8. Stoper
9. Klip

Obsługa sznurkiem:

10. Sznurek
11. Obciążnik sznurka
12. Blokada sznurka
13. Zakończenie szyny

Obsługa rączką:

14. Oczko mocujące
15. Rączka
16. Zakończenie szyny

Profil górny rzep:

17. Rzep
18. Zaślepka profilu
19. Profil z rzepem
20. Profil górny

Profil górny składany:

21. Taśma blokada 9 mm
22. Profil szyny
23. Profil górny składany
24. Zaślepka profilu

Obciążnik szyty:

25. Belka dolna

Obciążnik 27 mm:

26. Taśma blokada 9 mm
27. Obciążnik składany
28. Zaślepka profilu

Obciążnik V:

29. Taśma blokada 6 mm
30. Obciążnik V
31. Zaślepka obciążnika

INFORMACJE TECHNICZNE		
	Szerokość minimalna	500 mm
Panele	szerokość minimalna	250 mm
	szerokość maksymalna	1500 mm
	wysokość maksymalna	3000 mm
	zakładka minimalna paneli	40 mm
Szyna	**TYP SZYNY**	**WYMIAR SZYNY**
	2-torowa	10*38 mm
	3-torowa	10*49 mm
	4-torowa	10*66 mm
	5-torowa	10*82,5 mm
Osprzęt w kolorze białym		

Cennik Panel Track (Paneli japońskich)

Panele z kolekcji tkanin rolet materiałowych	
Grupa materiałowa	**Cena w zł/m²**
A2	82,00 zł/m²
Pozostałe tkaniny z katalogu rolet materiałowych, w tym Screen S2	97,00 zł/m²

UWAGA:
Nie wykonujemy paneli z materiałów z wzorami ukierunkowanymi oraz z materiałów z grupy A5 (102,103,104,105,108).

Rodzaj	Cena kompletnej szyny*	Szyna z obciążnikiem 27 mm
2	258,00 zł/mb	299,20 zł/mb
3	265,00 zł/mb	308,80 zł/mb
4	289,70 zł/mb	333,50 zł/mb
5	315,70 zł/mb	356,80 zł/mb

* Tkanina podwieszana za pomocą rzepów lub w profilu na taśmie blokadzie, obciążnik V15 mm lub kieszeń z płaskownikiem obciążającym.

typy profilu górnego

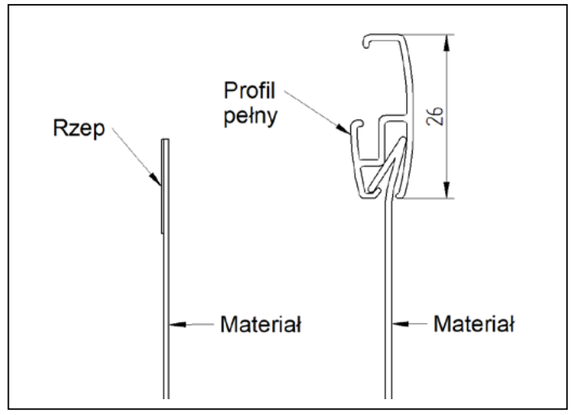

typy obciążnika

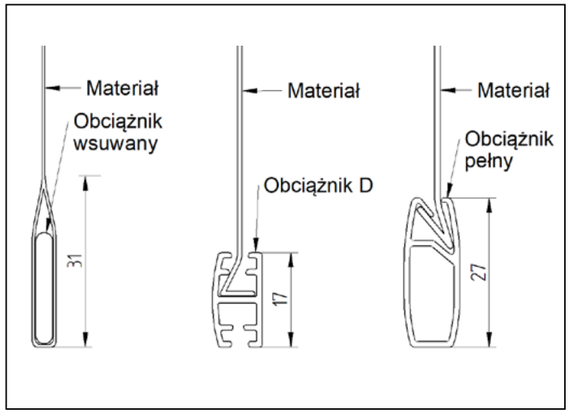

Uwaga:
Tkaniny zaleca się oglądać pod światło, aby uniknąć złudzeń kolorystycznych. Kolory tkanin we wzornikach są kolorami poglądowymi, poszczególne partie produktów mogą różnić się odcieniami. Różnice w odcieniach tkanin nie stanowią podstawy do reklamacji.

Dopłata do Panel Track (Paneli japońskich)

Nadruk na tkaninie (minimalna powierzchnia przeliczeniowa 1 m2)*	309,00 zł/m² zadrukowanej powierzchni
Wykonanie wizualizacji nadruku	106,10 zł/m²
Lakierowanie elementów aluminiowych na kolor RAL**	+ 10% do ceny szyn
Obciążnik 27 mm	45,00 zł/mb szerokości

* Nadruk tylko na tkaninach białych i bardzo jasnych A2.

** Zestaw kolorów o standardowej dopłacie. Lakierowanie na inne kolory - wycena indywidualna.

***Uwaga: Lakierowanie elementów wydłuża czas realizacji, elementy PCV w kolorze standard**

Przykładowe warianty rozwiązań układu paneli w szynach oraz sposobu rozsuwania

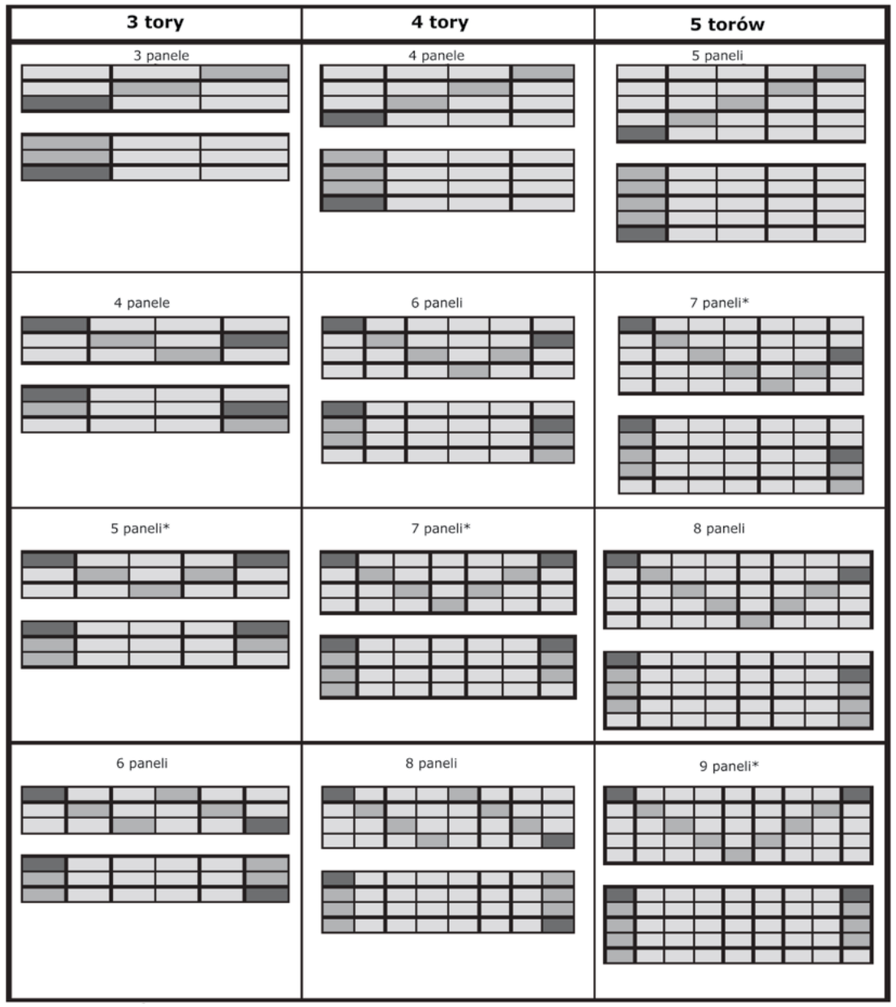

* brak możliwosci obsługi sznurkiem i silnikiem

Wymiarowanie

- Do zamówienia należy podać szerokość i wysokość po obrysie zewnętrznym produktu.

NOWOŚĆ

Plisy dedykowane do okien typu HS i HST oraz okien ze skośną listwą przyszybową

1. Profil główny
2. Zaślepka profilu głównego
3. Zatyczka profilu głównego
4. Profil
5. Sznurek
6. Łożysko
7. Sprężyna
8. Mocowanie
9. Tkanina

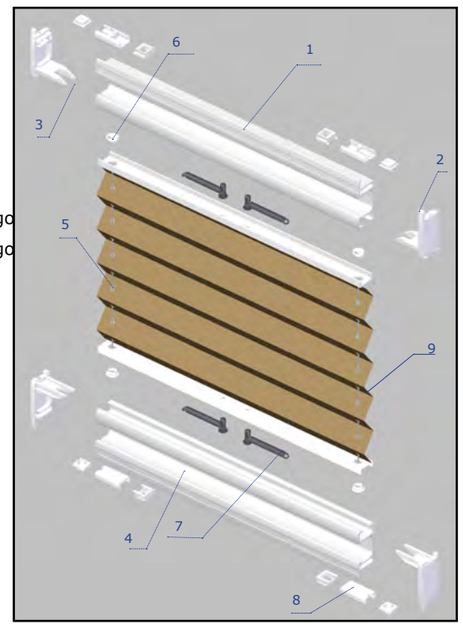

profil asymetryczny

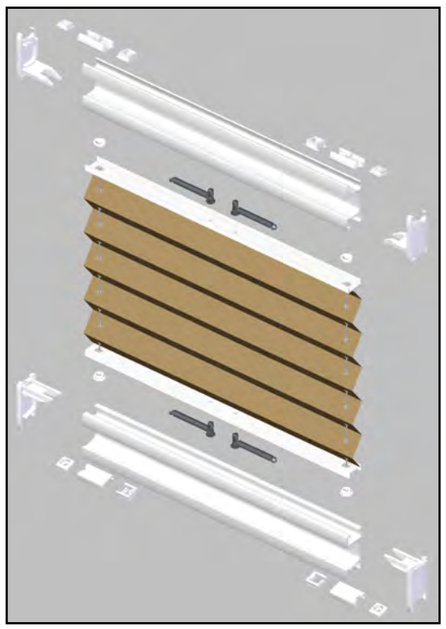
profil zaklikowy

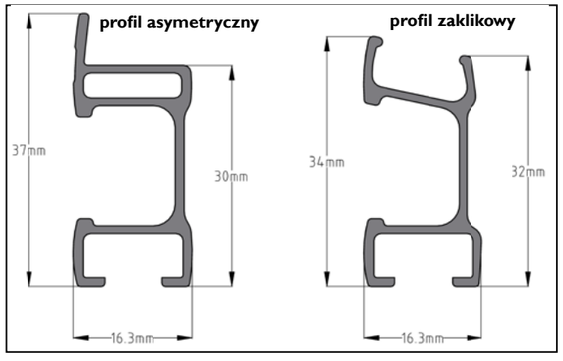

- **Profile dostępne w 5 kolorach**
- **2 systemy montażowe**

INFORMACJE TECHNICZNE	PROFIL ZAKLIKOWY	PROFIL ASYMETRYCZNY
Szerokość minimalna	250 mm	250 mm
Szerokość maksymalna plisy	1800 mm	2200 mm
Wysokość maksymalna plisy	3000 mm	3000 mm

profil zaklikowy

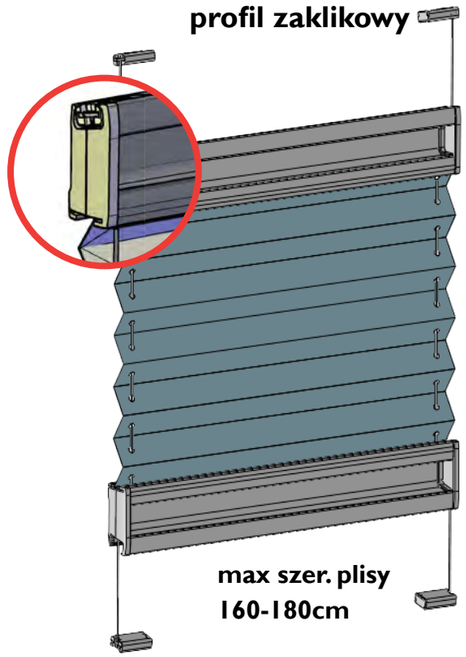

profil asymetryczny
(możliwość montażu z magnesem)

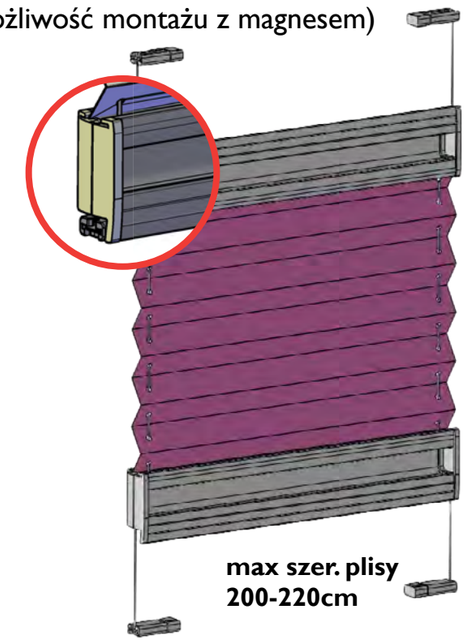

NOWY SYSTEM PROFILI 16mm.
Dedykowany do okien typu HS i HST oraz okien ze skośną listwą przyszybową. Idealne połączenie z tkaninami typu Slim 15 oraz Duo Slim 20mm.

RAL 9016

RAL 8017

RAL 7016

RAL 7038

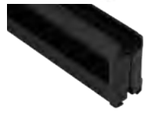
RAL 9005

Kolory nowych profili 16mm	
RAL 9016	Biały mat
RAL 8017	Brązowy mat
RAL 7016	Antracyt mat
RAL 7038	Szary mat
RAL 9005	Czarny mat

Cennik plis do okien HS i HST- grupa 0

Szerokość / Wysokość

	0,4	0,5	0,6	0,7	0,8	0,9	1,0	1,1	1,2	1,3	1,4	1,5	1,6	1,7	1,8	1,9	2,0	2,1	2,2
0,6	111	128	141	162	176	194	213	228	245	313	339	359	377	394	412	430	447	465	482
0,7	114	134	149	171	188	204	225	242	259	331	354	376	398	419	441	462	484	506	527
0,8	119	137	158	178	197	214	235	254	274	345	372	394	417	440	462	485	508	530	553
0,9	126	142	164	188	207	225	249	271	287	361	388	412	434	455	477	499	520	542	563
1,0	132	150	172	196	215	235	260	281	303	376	404	427	453	479	505	530	556	582	608
1,1	134	157	175	201	222	244	271	289	311	387	417	439	466	492	519	546	573	599	626
1,2	137	161	183	211	232	253	281	304	327	402	433	458	485	512	539	565	592	619	646
1,3	141	166	191	216	242	264	290	315	339	417	451	476	504	531	559	587	615	643	671
1,4	149	173	197	227	250	275	307	329	352	433	466	495	522	549	576	603	629	656	683
1,5	155	176	202	234	260	286	315	341	367	448	483	512	540	568	595	623	651	679	707
1,6	158	183	209	242	270	290	324	351	376	457	493	523	553	583	613	643	673	702	732
1,7	162	190	215	249	276	304	338	364	391	472	511	540	572	604	636	667	699	731	763
1,8	166	196	222	256	286	313	347	376	404	488	526	560	591	622	653	684	715	746	777
1,9	172	199	229	264	295	324	361	389	420	503	544	578	611	644	677	710	743	776	809
2,0	175	207	235	275	307	337	372	403	434	517	560	595	628	661	694	727	760	793	826
2,1	178	212	242	279	311	344	382	412	445	529	571	607	642	677	712	747	782	817	852
2,2	184	215	249	288	320	352	393	424	457	544	588	625	662	699	736	774	811	848	885
2,3	190	222	254	298	331	364	404	438	472	560	606	642	681	720	759	798	837	877	916
2,4	194	228	262	307	340	374	417	452	485	573	622	662	699	736	774	811	848	885	922
2,5	198	234	272	312	348	386	427	465	500	589	638	677	718	759	800	842	883	924	965
2,6	201	240	275	319	357	393	437	474	509	599	648	688	729	770	812	853	894	935	976
2,7	207	245	281	328	366	402	450	486	523	614	665	707	748	789	830	871	913	954	995
2,8	212	250	288	338	375	413	460	500	537	629	683	724	765	806	848	889	930	971	1012
2,9	216	254	295	345	386	424	472	512	552	646	699	742	785	828	871	915	958	1001	1044
3,0	222	261	304	352	394	434	485	525	567	662	716	761	806	852	897	942	988	1033	1078

Cennik plis do okien HS i HST- grupa 1

Szerokość / Wysokość

	0,4	0,5	0,6	0,7	0,8	0,9	1,0	1,1	1,2	1,3	1,4	1,5	1,6	1,7	1,8	1,9	2,0	2,1	2,2
0,6	116	136	155	174	192	211	232	249	270	339	364	387	408	428	449	470	490	511	531
0,7	126	142	164	188	207	225	248	271	287	361	388	412	434	455	477	499	520	542	563
0,8	133	151	174	198	219	242	264	286	308	384	412	437	460	484	508	531	555	579	603
0,9	139	162	184	212	233	254	282	307	328	404	436	464	488	513	538	562	587	612	637
1,0	145	171	194	222	248	273	302	324	347	425	458	488	515	542	569	595	622	649	676
1,1	150	175	201	232	254	281	311	338	363	441	475	507	535	562	590	618	646	674	701
1,2	158	184	212	244	272	298	329	357	384	465	500	531	562	593	624	655	686	717	748
1,3	165	194	222	254	285	312	346	375	403	486	523	556	588	620	652	684	716	748	780
1,4	172	201	232	270	298	328	364	393	423	508	549	584	614	644	674	703	733	763	793
1,5	178	212	242	279	311	344	379	412	445	529	571	609	644	679	714	749	784	819	854
1,6	184	215	249	287	320	352	393	424	457	546	588	626	663	700	737	775	812	849	886
1,7	191	225	259	302	335	369	410	445	478	569	612	650	688	726	764	802	840	879	917
1,8	197	233	272	311	347	386	425	464	500	588	637	676	718	760	802	845	887	929	971
1,9	204	242	279	324	363	399	445	483	517	611	662	701	745	788	831	874	918	961	1004
2,0	212	250	288	338	375	416	460	501	539	633	684	727	769	812	854	896	938	981	1023
2,1	215	254	298	345	386	424	472	514	553	648	700	746	788	830	872	915	957	999	1041
2,2	224	264	308	357	399	439	489	531	573	670	724	769	816	862	908	955	1001	1048	1094
2,3	229	274	317	369	412	456	508	551	595	692	748	796	844	891	938	986	1033	1080	1128
2,4	235	282	328	379	425	471	525	570	614	716	773	821	871	922	972	1023	1073	1124	1174
2,5	245	289	339	393	439	486	540	588	634	736	796	846	897	949	1000	1052	1103	1155	1206
2,6	249	298	345	400	450	497	553	602	648	750	811	863	919	974	1030	1086	1141	1197	1252
2,7	254	307	354	413	464	512	571	622	670	776	837	890	943	997	1051	1104	1158	1211	1265
2,8	261	313	366	424	476	528	587	640	691	796	860	916	971	1027	1083	1138	1194	1249	1305
2,9	272	321	375	437	489	541	606	658	711	818	882	940	998	1056	1113	1171	1229	1286	1344
3,0	276	331	387	451	504	558	623	676	729	840	906	965	1025	1085	1144	1204	1264	1324	1383

Cennik plis do okien HS i HST- grupa 2

Szerokość / Wysokość

	0,4	0,5	0,6	0,7	0,8	0,9	1,0	1,1	1,2	1,3	1,4	1,5	1,6	1,7	1,8	1,9	2,0	2,1	2,2
0,6	145	172	197	224	249	275	303	328	352	377	409	433	457	482	507	531	556	581	606
0,7	160	185	214	247	274	302	333	359	388	419	451	476	507	538	569	599	630	661	692
0,8	172	201	232	270	298	328	363	393	423	456	491	522	553	584	615	646	677	708	739
0,9	183	215	249	287	320	354	391	424	457	495	534	567	602	637	672	707	742	777	812
1,0	196	229	270	309	345	382	422	457	495	534	573	611	647	683	719	755	791	827	863
1,1	202	242	279	321	361	399	441	482	517	558	604	642	681	720	759	798	837	877	916
1,2	214	254	298	344	386	425	472	512	553	596	645	685	727	769	812	854	896	938	981
1,3	227	272	313	364	409	452	501	546	589	634	685	729	777	824	871	919	966	1014	1061
1,4	240	286	333	386	433	478	531	578	626	674	727	777	821	865	909	954	998	1042	1087
1,5	250	302	348	404	456	507	562	611	662	712	768	820	870	921	971	1022	1072	1123	1173
1,6	259	311	363	420	472	523	581	633	684	740	798	847	900	954	1007	1061	1114	1168	1222
1,7	273	327	379	439	496	551	611	665	722	778	839	894	950	1005	1061	1117	1172	1228	1283
1,8	282	340	398	460	521	578	642	699	757	815	879	936	996	1056	1115	1175	1235	1295	1354
1,9	295	357	416	484	541	604	670	729	789	853	922	983	1042	1102	1162	1222	1281	1341	1401
2,0	308	370	434	504	567	629	700	763	827	894	961	1026	1090	1154	1217	1281	1345	1409	1473
2,1	313	379	447	517	584	647	722	785	852	920	991	1057	1123	1189	1255	1320	1386	1452	1518
2,2	328	396	464	539	607	674	749	818	887	957	1034	1101	1170	1239	1308	1377	1446	1515	1584
2,3	339	410	482	560	629	701	781	852	922	994	1073	1146	1217	1289	1360	1431	1502	1573	1644
2,4	351	424	500	581	652	728	810	882	958	1034	1115	1190	1264	1338	1412	1486	1560	1635	1709
2,5	363	439	516	602	677	756	840	919	993	1071	1158	1234	1312	1391	1469	1547	1625	1704	1782
2,6	372	451	528	614	694	776	860	938	1017	1099	1187	1264	1344	1424	1505	1585	1666	1746	1826
2,7	384	465	546	637	719	800	890	971	1053	1137	1228	1310	1393	1475	1557	1640	1722	1805	1887
2,8	396	482	565	658	742	824	921	1005	1089	1174	1270	1351	1438	1524	1611	1697	1784	1870	1957
2,9	408	495	584	677	764	853	950	1036	1124	1213	1311	1398	1486	1575	1663	1752	1841	1929	2018
3,0	420	509	599	699	788	879	979	1070	1159	1251	1350	1443	1533	1622	1712	1801	1891	1981	2070

Cennik plis do okien HS i HST- grupa 3

Szerokość / Wysokość

	0,4	0,5	0,6	0,7	0,8	0,9	1,0	1,1	1,2	1,3	1,4	1,5	1,6	1,7	1,8	1,9	2,0	2,1	2,2
0,6	194	219	250	275	302	324	359	383	408	433	466	493	517	541	564	588	612	636	659
0,7	207	234	273	302	328	357	393	421	450	476	515	541	571	600	630	660	690	720	750
0,8	222	252	289	323	354	386	425	457	488	521	562	594	626	658	690	722	754	786	818
0,9	234	271	311	346	382	417	459	495	529	564	610	645	677	709	741	773	804	836	868
1,0	248	286	333	370	409	447	495	531	570	609	656	695	732	769	806	844	881	918	955
1,1	261	304	352	394	436	476	528	570	611	651	702	746	787	828	869	911	952	993	1034
1,2	276	320	374	419	460	508	562	607	650	696	750	796	840	885	929	973	1018	1062	1106
1,3	288	338	394	440	489	537	596	644	692	740	798	846	895	945	994	1043	1093	1142	1192
1,4	304	354	416	465	516	569	629	681	731	783	846	897	951	1004	1058	1111	1165	1218	1272
1,5	315	370	436	489	544	598	664	719	775	827	894	950	1002	1055	1107	1160	1212	1265	1317
1,6	331	388	454	514	571	628	698	756	813	872	940	998	1057	1115	1174	1233	1292	1350	1409
1,7	344	403	475	537	597	661	731	790	853	914	988	1050	1109	1169	1229	1289	1348	1408	1468
1,8	358	422	496	560	626	688	764	828	894	958	1035	1100	1165	1230	1295	1360	1424	1489	1554
1,9	370	438	516	585	651	720	800	865	934	1002	1084	1148	1218	1289	1359	1429	1499	1569	1639
2,0	386	456	537	609	677	750	834	903	975	1048	1129	1201	1272	1343	1414	1485	1556	1627	1698
2,1	399	472	557	632	707	781	865	940	1016	1090	1176	1251	1325	1398	1471	1544	1617	1690	1763
2,2	412	489	578	653	732	811	900	977	1056	1133	1226	1302	1380	1458	1537	1615	1693	1772	1850
2,3	424	507	598	681	761	842	934	1016	1097	1177	1272	1351	1434	1516	1599	1681	1763	1846	1928
2,4	439	523	616	702	787	872	969	1053	1137	1223	1318	1404	1488	1573	1657	1742	1826	1911	1995
2,5	453	539	638	727	814	902	1002	1089	1177	1265	1368	1455	1544	1633	1721	1810	1898	1987	2075
2,6	466	557	661	750	842	931	1036	1126	1217	1310	1412	1507	1597	1686	1776	1865	1955	2045	2134
2,7	480	573	681	776	870	961	1070	1165	1260	1351	1461	1555	1650	1745	1840	1934	2029	2124	2219
2,8	495	591	700	798	895	993	1103	1201	1299	1398	1509	1606	1703	1799	1896	1993	2090	2187	2284
2,9	508	609	722	821	923	1023	1138	1237	1340	1440	1553	1657	1758	1859	1960	2061	2162	2263	2364
3,0	521	626	742	845	951	1054	1171	1277	1378	1485	1603	1707	1813	1919	2025	2131	2237	2343	2449

Plisy obsługiwane uchwytem

1. Profil główny
2. Zaślepka profilu głównego
3. Zatyczka profilu głównego
4. Profil PVC z klejem
5. Sznurek
6. Uchwyt profilu ruchomy
7. Łożysko
8. Sprężyna
9. Mocowanie
10. Tkanina

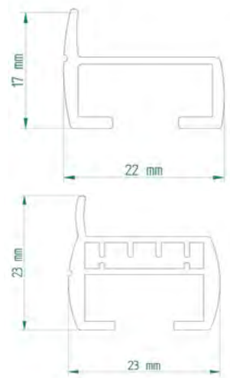

Profil niski

Profil wysoki

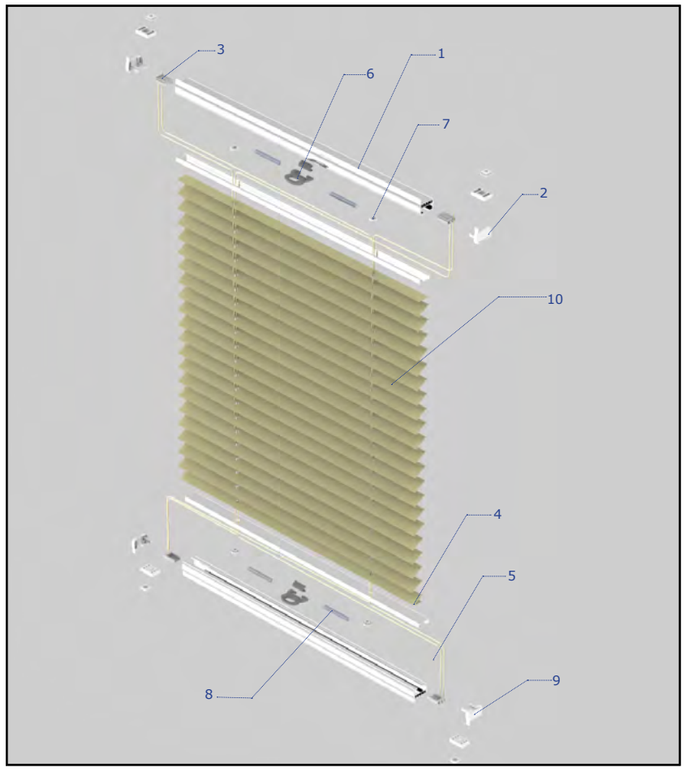

INFORMACJE TECHNICZNE	PLISY MODEL AB	PLISY MODEL PB	PLISY MODEL DB
Szerokość minimalna	150 mm	200 mm	200 mm
Szerokość maksymalna	1200 mm (profil niski) 1600 mm (profil wysoki)	1600 mm	1600 mm
Wysokość maksymalna	2500 mm	3000 mm	3000 mm

Mocowanie dolne z magnesem do plis AB22

czarny

szary

złoty dąb

ciemny brąz

grafit

biały

Uwaga:

Plisy o kształtach nietypowych wyceniane są indywidualnie na podstawie przybliżonych wymiarów i kształtu.

Do zamówienia wymagane jest dostarczenie szablonu.

MODEL		DOPŁATA DO CENNIKA %	MODEL		DOPŁATA DO CENNIKA %
3AB - okna w płaszczyźnie pionowej (R, U, R+U, FIX)					
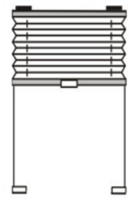 model AB11	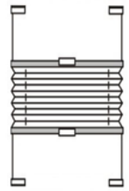 model AB22	**0%**	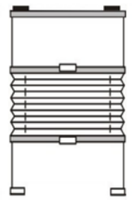 model AB21	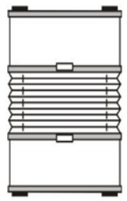 model AB23	**15%**
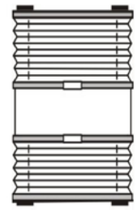 model AB27	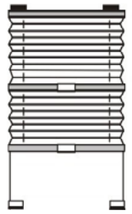 model AB26	**100%**	model AB44	-	**60%**
			model AB51	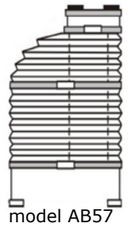 model AB57	**wycena indywidualna**
3DB - OKNA DACHOWE					
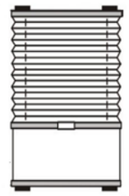 model DB11	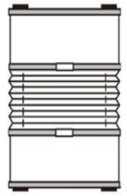 model DB21	**15%**	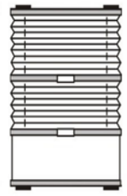 model DB26	-	**100%**
3PB - OKNA DO PLAFONÓW I OGRODÓW ZIMOWYCH					
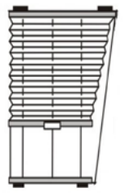 model PB43	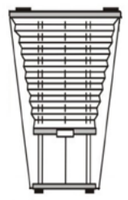 model PB44	**60%**	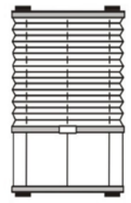 model PB11	-	**35%**

Grupy cenowe tkanin do plis

Tkanina	Szerokość maksymalna	Grupa cenowa
Allegro	2000 mm	0
Optimum	2400 mm	0
Simple	2400 mm	0
Sun Fira	2400 mm	0
Opal	2400 mm	0
Opal pearl	2400 mm	0
Structure (P7001 - P7010)	2400 mm	0
Opera FR	2380 mm	1
Glamour **	2350 mm	1
Elegance **	2350 mm	1
Imagine Gold **	2350 mm	1
Albedo duo	3050 mm	1
Crepe metallic	2400 mm	1
Duo plisso ALU	3050 mm	1
Structure (P8001 - P8010)	2400 mm	1
True livorno	2250 mm	1
Paradise	2350 mm	1
Porto	2400 mm	1
Deco Fira, Vintage	1750 mm	1
Blackout ALU	2400 mm	1
Crepe metallic blackout	2400 mm	1
Flair reflex	2250 mm	1
Interieur office FR	2150 mm	1
Lugio duoplisso	3000 mm	1
Paloma duoplisso	2300 mm	1
Satin pearl (P800)	1950 mm	1
Structure (P9000)	2400 mm	1

Tkanina	Szerokość maksymalna	Grupa cenowa
Tosca Pearl	2300 mm	2
Capri Pearl	2400 mm	2
Porto Pearl	2400 mm	2
Milan	2350 mm	2
Blackout & blackouts ALU	2400 mm	2
Satin pearl (P9000)	2400 mm	2
Spirit	2300 mm	2
Albedo duo (AD200)	3000 mm	3
Duo plisso	2500 mm	3
Lund BO	2250 mm	3
Moon BO	2300 mm	3

Uwaga:

Tkaniny zaleca się oglądać pod światło, aby uniknąć złudzeń kolorystycznych. Kolory tkanin we wzornikach są kolorami poglądowymi, poszczególne partie produktów mogą różnić się odcieniami. Różnice w odcieniach tkanin nie stanowią podstawy do reklamacji.

Nie realizujemy Modeli plis AO42, AO43, AO45, AO49, AB44, AB51, AB57, PB43, PB44 na tkaninach z listy poniżej ze wzgledu na ograniczenia technologiczne

- ALLEGRO
- OPAL
- OPAL PEARL
- CREPE METALIK OD 300 DO 310
- METALIK
- PBO
- PALOMA
- AD 256 ,257 ,258 ,406, 407
- oraz na tkaninach podgumowanych

**** do wyczerpania zapasów**

Kolorystyka osprzętu

	RAL	Profil	Prowadnice
	9016	biały	biały*
	8014	brązowy	-
	9005	czarny	-
	7016	antracyt	antracyt *
		anoda	anoda
Dopłata – Kolor drewnopodobny		złoty dąb	złoty dąb
		sosna	sosna
		orzech	orzech
		mahoń	-
		winchester	-

* Kolor biały i antracyt dostępny w wersji błysk i mat

Cennik plis obsługiwanych uchwytem (AB, PB, DB) - grupa cenowa 0

Wysokość \ Szerokość	Profil niski									Profil wysoki			
	0,15-0,4	0,5	0,6	0,7	0,8	0,9	1,0	1,1	1,2	1,3	1,4	1,5	1,6
0,6	111	128	141	162	176	194	213	228	245	313	339	359	377
0,7	114	134	149	171	188	204	225	242	259	331	354	376	398
0,8	119	137	158	178	197	214	235	254	274	345	372	394	417
0,9	126	142	164	188	207	225	249	271	287	361	388	412	434
1,0	132	150	172	196	215	235	260	281	303	376	404	427	453
1,1	134	157	175	201	222	244	271	289	311	387	417	439	466
1,2	137	161	183	211	232	253	281	304	327	402	433	458	485
1,3	141	166	191	216	242	264	290	315	339	417	451	476	504
1,4	149	173	197	227	250	275	307	329	352	433	466	495	522
1,5	155	176	202	234	260	286	315	341	367	448	483	512	540
1,6	158	183	209	242	270	290	324	351	376	457	493	523	553
1,7	162	190	215	249	276	304	338	364	391	472	511	540	572
1,8	166	196	222	256	286	313	347	376	404	488	526	560	591
1,9	172	199	229	264	295	324	361	389	420	503	544	578	611
2,0	175	207	235	275	307	337	372	403	434	517	560	595	628
2,1	178	212	242	279	311	344	382	412	445	529	571	607	642
2,2	184	215	249	288	320	352	393	424	457	544	588	625	662
2,3	190	222	254	298	331	364	404	438	472	560	606	642	681
2,4	194	228	262	307	340	374	417	452	485	573	622	662	699
2,5	198	234	272	312	348	386	427	465	500	589	638	677	718
2,6	201	240	275	319	357	393	437	474	509	599	648	688	729
2,7	207	245	281	328	366	402	450	486	523	614	665	707	748
2,8	212	250	288	338	375	413	460	500	537	629	683	724	765
2,9	216	254	295	345	386	424	472	512	552	646	699	742	785
3,0	222	261	304	352	394	434	485	525	567	662	716	761	806

Cennik plis obsługiwanych uchwytem (AB, PB, DB) - grupa cenowa 1

Wysokość \ Szerokość	Profil niski									Profil wysoki			
	0,15-0,4	0,5	0,6	0,7	0,8	0,9	1,0	1,1	1,2	1,3	1,4	1,5	1,6
0,6	116	136	155	174	192	211	232	249	270	339	364	387	408
0,7	126	142	164	188	207	225	248	271	287	361	388	412	434
0,8	133	151	174	198	219	242	264	286	308	384	412	437	460
0,9	139	162	184	212	233	254	282	307	328	404	436	464	488
1,0	145	171	194	222	248	273	302	324	347	425	458	488	515
1,1	150	175	201	232	254	281	311	338	363	441	475	507	535
1,2	158	184	212	244	272	298	329	357	384	465	500	531	562
1,3	165	194	222	254	285	312	346	375	403	486	523	556	588
1,4	172	201	232	270	298	328	364	393	423	508	549	584	614
1,5	178	212	242	279	311	344	379	412	445	529	571	609	644
1,6	184	215	249	287	320	352	393	424	457	546	588	626	663
1,7	191	225	259	302	335	369	410	445	478	569	612	650	688
1,8	197	233	272	311	347	386	425	464	500	588	637	676	718
1,9	204	242	279	324	363	399	445	483	517	611	662	701	745
2,0	212	250	288	338	375	416	460	501	539	633	684	727	769
2,1	215	254	298	345	386	424	472	514	553	648	700	746	788
2,2	224	264	308	357	399	439	489	531	573	670	724	769	816
2,3	229	274	317	369	412	456	508	551	595	692	748	796	844
2,4	235	282	328	379	425	471	525	570	614	716	773	821	871
2,5	245	289	339	393	439	486	540	588	634	736	796	846	897
2,6	249	298	345	400	450	497	553	602	648	750	811	863	919
2,7	254	307	354	413	464	512	571	622	670	776	837	890	943
2,8	261	313	366	424	476	528	587	640	691	796	860	916	971
2,9	272	321	375	437	489	541	606	658	711	818	882	940	998
3,0	276	331	387	451	504	558	623	676	729	840	906	965	1025

- Cena produktu przekraczającego dany wymiar jest zaliczana do przedziału wyższego.
- Cena nie obejmuje prowadnic - płatne dodatkowo. Można je zastosować tylko z modelem AB22.
- Tabela zawiera jedynie przedziały cenowe. W doborze wymiarów należy kierować się danymi technicznymi.

Zalecamy weryfikację ograniczeń technicznych i wymiarowych poszczególnych tkanin

Cennik plis obsługiwanych uchwytem (AB, PB, DB) - grupa cenowa 2

Wysokość \ Szerokość	Profil niski									Profil wysoki			
	0,15-0,4	0,5	0,6	0,7	0,8	0,9	1,0	1,1	1,2	1,3	1,4	1,5	1,6
0,6	145	172	197	224	249	275	303	328	352	377	409	433	457
0,7	160	185	214	247	274	302	333	359	388	419	451	476	507
0,8	172	201	232	270	298	328	363	393	423	456	491	522	553
0,9	183	215	249	287	320	354	391	424	457	495	534	567	602
1,0	196	229	270	309	345	382	422	457	495	534	573	611	647
1,1	202	242	279	321	361	399	441	482	517	558	604	642	681
1,2	214	254	298	344	386	425	472	512	553	596	645	685	727
1,3	227	272	313	364	409	452	501	546	589	634	685	729	777
1,4	240	286	333	386	433	478	531	578	626	674	727	777	821
1,5	250	302	348	404	456	507	562	611	662	712	768	820	870
1,6	259	311	363	420	472	523	581	633	684	740	798	847	900
1,7	273	327	379	439	496	551	611	665	722	778	839	894	950
1,8	282	340	398	460	521	578	642	699	757	815	879	936	996
1,9	295	357	416	484	541	604	670	729	789	853	922	983	1042
2,0	308	370	434	504	567	629	700	763	827	894	961	1026	1090
2,1	313	379	447	517	584	647	722	785	852	920	991	1057	1123
2,2	328	396	464	539	607	674	749	818	887	957	1034	1101	1170
2,3	339	410	482	560	629	701	781	852	922	994	1073	1146	1217
2,4	351	424	500	581	652	728	810	882	958	1034	1115	1190	1264
2,5	363	439	516	602	677	756	840	919	993	1071	1158	1234	1312
2,6	372	451	528	614	694	776	860	938	1017	1099	1187	1264	1344
2,7	384	465	546	637	719	800	890	971	1053	1137	1228	1310	1393
2,8	396	482	565	658	742	824	921	1005	1089	1174	1270	1351	1438
2,9	408	495	584	677	764	853	950	1036	1124	1213	1311	1398	1486
3,0	420	509	599	699	788	879	979	1070	1159	1251	1350	1443	1533

Cennik plis obsługiwanych uchwytem (AB, PB, DB) - grupa cenowa 3

Wysokość \ Szerokość	Profil niski									Profil wysoki			
	0,15-0,4	0,5	0,6	0,7	0,8	0,9	1,0	1,1	1,2	1,3	1,4	1,5	1,6
0,6	194	219	250	275	302	324	359	383	408	433	466	493	517
0,7	207	234	273	302	328	357	393	421	450	476	515	541	571
0,8	222	252	289	323	354	386	425	457	488	521	562	594	626
0,9	234	271	311	346	382	417	459	495	529	564	610	645	677
1,0	248	286	333	370	409	447	495	531	570	609	656	695	732
1,1	261	304	352	394	436	476	528	570	611	651	702	746	787
1,2	276	320	374	419	460	508	562	607	650	696	750	796	840
1,3	288	338	394	440	489	537	596	644	692	740	798	846	895
1,4	304	354	416	465	516	569	629	681	731	783	846	897	951
1,5	315	370	436	489	544	598	664	719	775	827	894	950	1002
1,6	331	388	454	514	571	628	698	756	813	872	940	998	1057
1,7	344	403	475	537	597	661	731	790	853	914	988	1050	1109
1,8	358	422	496	560	626	688	764	828	894	958	1035	1100	1165
1,9	370	438	516	585	651	720	800	865	934	1002	1084	1148	1218
2,0	386	456	537	609	677	750	834	903	975	1048	1129	1201	1272
2,1	399	472	557	632	707	781	865	940	1016	1090	1176	1251	1325
2,2	412	489	578	653	732	811	900	977	1056	1133	1226	1302	1380
2,3	424	507	598	681	761	842	934	1016	1097	1177	1272	1351	1434
2,4	439	523	616	702	787	872	969	1053	1137	1223	1318	1404	1488
2,5	453	539	638	727	814	902	1002	1089	1177	1265	1368	1455	1544
2,6	466	557	661	750	842	931	1036	1126	1217	1310	1412	1507	1597
2,7	480	573	681	776	870	961	1070	1165	1260	1351	1461	1555	1650
2,8	495	591	700	798	895	993	1103	1201	1299	1398	1509	1606	1703
2,9	508	609	722	821	923	1023	1138	1237	1340	1440	1553	1657	1758
3,0	521	626	742	845	951	1054	1171	1277	1378	1485	1603	1707	1813

- Cena produktu przekraczającego dany wymiar jest zaliczana do przedziału wyższego.
- Cena nie obejmuje prowadnic - płatne dodatkowo. Można je zastosować tylko z modelem AB22.
- Tabela zawiera jedynie przedziały cenowe. W doborze wymiarów należy kierować się danymi technicznymi.

Zalecamy weryfikację ograniczeń technicznych i wymiarowych poszczególnych tkanin

Plisy obsługiwane sznurkiem

1. Profil główny (22x17 mm)
2. Zaślepka profilu górnego
3. Zatyczka profilu głównego
4. Profil PVC z klejem
5. Mechanizm zapadkowy
6. Profil łączący (23x6 mm)
7. Taśma łącząca tkaniny
8. Profil główny - niski/ wysoki
9. Zaślepka profilu głównego
10. Łożysko
11. Element łączenia sznurków
12. Sznurek
13. Klip montażowy
14. Tkanina

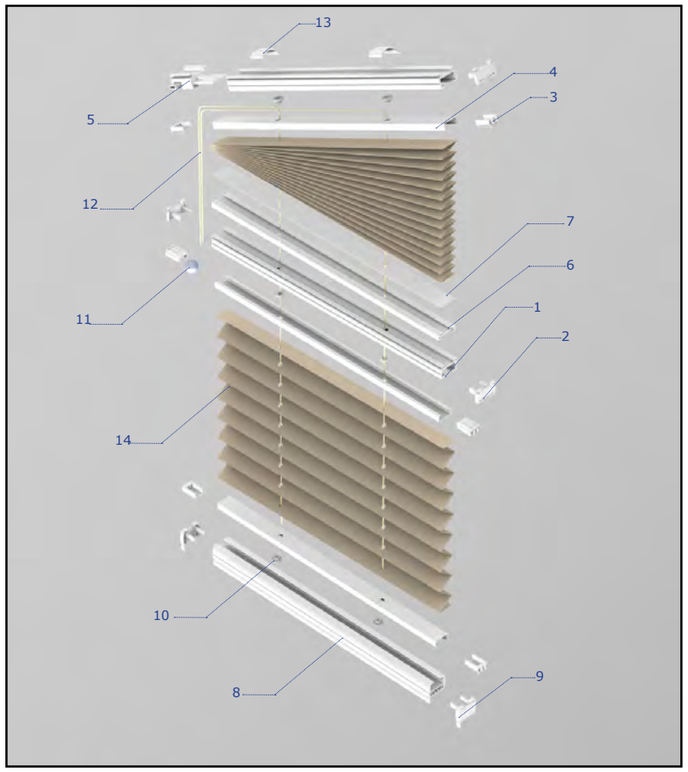

INFORMACJE TECHNICZNE	PLISY MODEL A0
Szerokość minimalna	200 mm
Szerokość maksymalna*	2200 mm
Wysokość minimalna	600 mm
Wysokość maksymalna	3000 mm

* Uzależniona od szerokości tkaniny (tabela).

MODEL		DOPŁATA DO CENNIKA %	MODEL		DOPŁATA DO CENNIKA %
3A0 - okna w płaszczyźnie pionowej (R, U, R+U, FIX)					
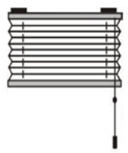 model A010	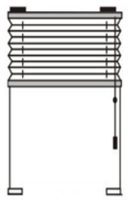 model A011	0%	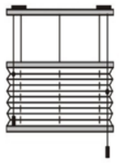 model A028	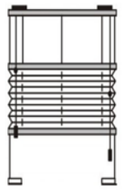 model A029	15%
model A042 brak możliwości wyboru materiału DUO	-	35%	model A043	model A045 brak możliwości wyboru materiału DUO	60%
model A049	-	60%	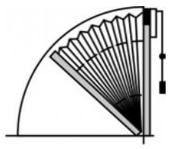 model A052	-	60% + 90 zł

Wymiarowanie

- Plisy obsługiwane uchwytem: wymiar szyby wraz z uszczelką lub po obrysie zewnętrznym.
- Plisy obsługiwane sznurkiem: wymiar po obrysie zewnętrznym.

Montaż

Cennik plis obsługiwanych sznurkiem AO - grupa cenowa 0

Szerokość / Wysokość

Wysokość	0,2-0,4	0,5	0,6	0,7	0,8	0,9	1,0	1,1	1,2	1,3	1,4	1,5	1,6	1,7	1,8	1,9	2,0	2,1	2,2
0,6	102	116	134	151	169	183	201	216	232	248	270	281	298	315	331	346	361	376	391
0,7	108	123	140	161	176	194	213	229	247	261	282	299	313	337	351	369	386	400	417
0,8	112	132	146	171	188	202	225	244	260	278	299	315	335	357	374	391	409	424	441
0,9	115	136	155	176	196	214	235	254	275	290	315	335	352	375	394	413	432	451	469
1,0	121	141	162	185	204	225	249	271	288	309	333	351	372	396	416	436	454	474	495
1,1	126	145	166	192	213	232	256	278	299	317	344	364	386	410	427	451	471	491	512
1,2	132	151	173	199	221	244	272	289	312	335	361	382	403	427	452	472	495	515	537
1,3	136	160	179	209	229	253	281	304	327	348	376	399	422	451	472	495	516	539	564
1,4	140	164	188	216	241	262	291	315	340	364	393	417	439	470	493	516	540	565	588
1,5	145	171	196	225	249	275	307	331	354	379	410	434	458	489	515	539	565	588	613
1,6	149	174	199	229	254	281	312	339	364	389	422	448	472	504	529	554	581	607	632
1,7	155	178	207	241	264	290	327	351	377	404	437	465	491	523	551	578	604	629	658
1,8	160	185	214	248	275	304	338	366	393	420	454	483	509	544	571	599	627	652	683
1,9	164	192	221	254	285	312	348	377	408	436	471	500	528	564	594	623	650	681	708
2,0	169	198	227	264	291	324	361	391	422	451	486	516	549	585	613	645	672	702	732
2,1	172	201	233	272	302	333	369	400	432	460	500	529	560	598	628	661	688	722	750
2,2	175	209	241	278	310	341	382	413	447	475	515	549	579	616	648	682	712	746	778
2,3	179	214	247	287	319	352	393	425	457	491	531	565	598	638	671	702	736	768	802
2,4	185	221	253	295	329	364	404	438	472	508	550	584	614	661	692	726	759	794	827
2,5	191	225	260	304	339	374	417	452	486	522	565	599	634	677	712	748	783	818	853
2,6	194	229	264	310	345	382	424	460	496	534	575	612	647	692	727	763	800	837	871
2,7	198	235	274	317	354	391	437	474	511	549	594	629	666	711	749	785	822	860	896
2,8	204	242	279	327	364	402	450	486	525	564	610	647	685	731	769	809	845	882	922
2,9	211	248	287	337	374	413	460	500	539	578	626	665	702	751	789	832	870	908	948
3,0	214	253	291	344	384	423	472	514	553	594	644	683	723	773	811	853	894	933	973

Cennik plis obsługiwanych sznurkiem AO - grupa cenowa 1

Szerokość / Wysokość

Wysokość	0,2-0,4	0,5	0,6	0,7	0,8	0,9	1,0	1,1	1,2	1,3	1,4	1,5	1,6	1,7	1,8	1,9	2,0	2,1	2,2
0,6	114	134	150	173	192	211	232	249	271	286	309	327	345	366	386	402	422	438	457
0,7	121	140	162	185	204	225	249	271	288	309	333	351	372	396	416	436	454	475	495
0,8	130	150	172	197	219	241	264	287	309	331	357	376	399	424	447	469	488	511	531
0,9	136	160	183	211	232	254	282	308	329	352	379	402	425	453	476	500	523	546	570
1,0	141	169	192	222	247	273	302	324	348	375	403	426	453	483	508	531	556	581	607
1,1	146	173	199	229	254	281	311	339	364	389	420	447	472	503	528	553	579	607	632
1,2	155	183	211	242	272	298	329	357	386	412	445	471	500	531	558	587	613	642	668
1,3	162	191	219	253	282	311	346	375	403	434	469	496	526	560	589	618	647	676	707
1,4	169	199	229	264	298	328	364	394	424	456	491	523	553	589	622	650	682	712	745
1,5	175	209	241	278	310	344	382	413	447	476	515	550	581	618	650	683	718	748	781
1,6	179	214	248	286	319	352	393	425	458	493	534	567	598	638	671	703	740	773	806
1,7	188	222	256	299	335	369	410	447	482	515	556	591	627	666	701	736	773	808	842
1,8	194	229	270	310	346	384	426	465	501	537	581	616	652	698	732	769	808	844	879
1,9	201	241	278	321	361	399	445	483	521	558	606	644	682	726	763	802	840	878	919
2,0	209	248	287	337	375	416	460	501	540	581	628	668	708	756	794	836	874	914	954
2,1	213	253	295	344	386	424	474	514	554	596	645	685	726	777	815	858	897	936	979
2,2	221	261	307	354	398	439	489	534	575	618	668	711	751	804	846	889	931	975	1017
2,3	227	273	313	367	412	456	508	552	596	640	692	736	781	834	877	922	962	1010	1054
2,4	233	279	327	379	424	471	525	571	614	663	718	762	809	861	906	954	999	1044	1090
2,5	242	287	337	391	438	486	541	588	637	684	741	787	837	890	936	986	1034	1083	1129
2,6	247	291	344	399	450	496	553	604	650	700	757	806	853	911	958	1009	1056	1103	1153
2,7	252	304	352	412	460	512	571	622	671	722	781	832	879	938	990	1038	1090	1139	1190
2,8	259	311	364	424	475	528	588	640	692	745	804	858	906	966	1020	1071	1124	1176	1228
2,9	270	319	374	436	489	541	606	661	712	764	827	881	934	998	1051	1103	1158	1211	1264
3,0	274	329	384	450	503	558	623	677	731	787	852	906	960	1026	1083	1137	1195	1246	1302

- Cena produktu przekraczającego dany wymiar jest zaliczana do przedziału wyższego.
- Tabela zawiera jedynie przedziały cenowe. W doborze wymiarów należy kierować się danymi technicznymi.

Zalecamy weryfikację ograniczeń technicznych i wymiarowych poszczególnych tkanin

Cennik plis obsługiwanych sznurkiem AO - grupa cenowa 2

Szerokość / Wysokość

	0,4	0,5	0,6	0,7	0,8	0,9	1,0	1,1	1,2	1,3	1,4	1,5	1,6	1,7	1,8	1,9	2,0	2,1	2,2
0,6	142	169	194	224	248	274	304	329	352	377	409	433	457	488	514	537	564	588	613
0,7	157	184	213	245	273	302	333	361	389	419	451	476	507	537	567	595	623	650	681
0,8	169	198	229	264	295	328	363	394	424	456	491	522	553	588	618	650	683	712	746
0,9	178	213	248	286	319	354	393	425	458	495	534	567	602	640	672	707	742	777	809
1,0	192	228	264	308	344	379	422	458	496	534	573	611	647	688	726	763	801	838	874
1,1	199	240	278	320	359	399	441	482	521	558	604	642	681	724	762	801	840	878	920
1,2	212	253	295	341	384	424	472	514	554	596	645	685	727	776	816	859	898	940	983
1,3	224	271	312	363	408	452	501	546	589	634	685	729	777	823	870	914	958	1002	1049
1,4	234	282	331	384	432	478	531	579	627	674	727	777	821	876	923	970	1017	1065	1112
1,5	248	299	347	403	454	507	562	611	663	712	768	820	870	924	976	1026	1074	1128	1176
1,6	254	309	361	419	471	523	584	633	685	740	798	847	900	959	1012	1064	1115	1169	1222
1,7	271	321	377	438	495	551	611	666	722	778	839	894	950	1010	1065	1121	1174	1231	1285
1,8	279	339	396	460	517	575	642	699	758	815	879	936	996	1060	1120	1176	1234	1294	1349
1,9	290	352	413	483	541	604	671	731	793	853	922	983	1042	1111	1171	1233	1295	1352	1413
2,0	304	367	432	503	567	629	700	763	827	894	961	1026	1090	1161	1227	1290	1351	1417	1482
2,1	311	377	445	516	584	647	722	785	853	920	991	1057	1123	1197	1261	1325	1394	1458	1523
2,2	324	393	460	537	607	674	750	820	889	957	1034	1101	1170	1246	1314	1382	1452	1521	1588
2,3	337	408	478	558	629	701	781	852	923	994	1073	1146	1217	1296	1369	1439	1511	1583	1656
2,4	347	423	496	579	652	727	810	885	958	1034	1115	1190	1264	1347	1423	1494	1570	1645	1719
2,5	361	437	515	599	677	756	840	919	994	1071	1158	1234	1312	1398	1474	1551	1627	1706	1783
2,6	369	448	526	613	694	773	860	938	1019	1099	1187	1264	1344	1431	1511	1588	1668	1748	1827
2,7	379	464	544	634	719	800	890	973	1054	1137	1228	1310	1393	1483	1564	1647	1728	1812	1893
2,8	393	476	562	653	742	824	921	1005	1090	1174	1270	1351	1438	1531	1619	1702	1787	1874	1958
2,9	403	491	581	676	764	853	952	1037	1126	1213	1311	1398	1486	1583	1671	1758	1846	1934	2022
3,0	417	508	598	699	787	878	979	1070	1161	1251	1350	1443	1533	1635	1723	1815	1907	1996	2086

Cennik plis obsługiwanych sznurkiem AO - grupa cenowa 3

Szerokość / Wysokość

	0,4	0,5	0,6	0,7	0,8	0,9	1,0	1,1	1,2	1,3	1,4	1,5	1,6	1,7	1,8	1,9	2,0	2,1	2,2
0,6	191	215	247	273	295	320	352	377	402	425	459	485	511	536	558	595	618	645	670
0,7	204	232	270	295	323	348	387	416	441	471	508	536	564	591	618	658	685	713	745
0,8	219	248	287	319	348	382	421	452	483	514	554	586	615	647	681	722	751	784	815
0,9	232	264	308	342	376	410	453	488	522	556	599	636	670	703	740	784	820	853	890
1,0	246	282	328	366	402	439	486	525	562	599	647	685	723	761	800	847	887	923	960
1,1	259	299	347	388	427	471	521	560	602	644	695	735	777	816	859	911	953	993	1035
1,2	273	315	367	412	456	500	553	597	642	685	741	785	832	874	920	975	1019	1064	1106
1,3	285	333	388	436	483	529	587	634	682	729	787	836	882	930	977	1037	1086	1133	1181
1,4	299	347	409	458	509	560	622	671	723	775	836	885	935	987	1037	1101	1152	1202	1255
1,5	311	366	427	483	537	589	652	708	762	815	879	934	989	1044	1099	1163	1217	1272	1325
1,6	327	383	450	507	564	618	687	746	802	860	927	986	1042	1100	1158	1227	1284	1343	1400
1,7	340	400	470	529	589	650	722	782	842	902	975	1035	1096	1158	1217	1290	1350	1411	1472
1,8	352	417	489	553	615	681	756	818	881	947	1021	1086	1147	1213	1277	1351	1419	1482	1546
1,9	366	433	509	577	644	710	787	854	922	989	1068	1134	1202	1270	1337	1417	1485	1551	1620
2,0	379	451	529	599	670	741	821	893	960	1032	1114	1186	1257	1325	1396	1481	1550	1621	1692
2,1	393	466	551	625	696	769	854	928	1002	1074	1162	1235	1310	1381	1456	1544	1618	1690	1764
2,2	404	483	570	646	723	801	889	965	1042	1120	1206	1284	1363	1438	1515	1606	1684	1761	1838
2,3	420	500	589	670	750	832	922	1000	1084	1162	1255	1336	1413	1495	1576	1671	1751	1831	1911
2,4	434	516	611	694	778	860	956	1037	1123	1205	1301	1384	1469	1551	1636	1733	1817	1901	1984
2,5	448	534	629	718	804	891	988	1073	1162	1248	1347	1434	1521	1607	1695	1796	1883	1969	2057
2,6	459	551	650	741	832	921	1021	1111	1201	1292	1395	1485	1576	1664	1756	1860	1950	2040	2131
2,7	474	567	671	763	858	951	1056	1147	1241	1336	1440	1535	1627	1721	1815	1924	2017	2110	2202
2,8	486	584	692	787	882	981	1088	1186	1281	1377	1488	1584	1683	1777	1875	1985	2082	2179	2275
2,9	500	599	711	811	909	1010	1123	1223	1320	1421	1535	1635	1735	1834	1934	2048	2150	2250	2348
3,0	514	615	731	836	936	1038	1157	1260	1363	1464	1582	1685	1788	1890	1993	2112	2216	2321	2422

- Cena produktu przekraczającego dany wymiar jest zaliczana do przedziału wyższego.
- Tabela zawiera jedynie przedziały cenowe. W doborze wymiarów należy kierować się danymi technicznymi.

Zalecamy weryfikację ograniczeń technicznych i wymiarowych poszczególnych tkanin

Dodatki do plis

	biały SBWMPB0000AB22101	Wieszak bezinwazyjny do plisy AB22 biały, brąz, szary, złoty dąb, orzech	za dopłatą	10,90 zł/szt
	SBWMPKZ0000901601	Kątownik metalowy z zaślepką orzech/złoty dąb/ antracyt/brąz/czarny/szary/ biały	w cenie fix	3,20 zł/kpl
	SBWMPBZ0000000201	Uchwyt bezinwazyjny zaciskowy- tylko dla modelu AB 22	za dopłatą	5,90 zł/szt
	SBWMPB0000000201	Mocowanie bezinwazyjne - przyklejane białe	za dopłatą	9,70 zł/szt
	SBWMPBPL000000201	Mocowanie bezinwazyjne - przyklejane łamane białe	za dopłatą	11,80 zł/szt
	——	Komplet prowadnic do okien dachowych	za dopłatą	47,10 zł/mb wysokości
	——	Przedłużka do obsługi plis na uchwyt do 1,5m	za dopłatą	58,20 zł/szt
	SBWMPDM0000901601	Zatrzaski magnetyczne dla modelu AB	za dopłatą	17,70 zł/kpl

Dopłaty do plis

Zastosowanie wysokiego profilu do plis o szerokości do 1200 mm	26,60 zł do sztuki plisy
Profile w kolorze anoda oraz antracyt	w cenie standard
DOPŁATA DO LAKIEROWANIA PROFILI ORAZ DO PROFILI W KOLORZE DREWNOPODOBNYM W POSZCZEGÓLNYCH MODELACH PLIS	
MODEL PLISY	**DOPŁATA**
AB11, AB22, A010, A011, A042, A052	27,60 zł/mb szerokości
AB21, AB26, AB51, DB11, PB11,PB43, PB44, A028, A029, A043,	41,40 zł/mb szerokości
AB23, AB27, AB57, DB21, DB26, A045, A049,	55,20 zł/mb szerokości
AB44	69,00 zł/mb szerokości
LAKIEROWANIE PROWADNIC W PLISIE DACHOWEJ AB22	36,10 zł/mb wysokości

*Zestaw kolorów o standardowej dopłacie - str. 161. Lakierowanie na inne kolory - wycena indywidualna.

Uwaga: Lakierowanie elementów wydłuża czas realizacji, elementy PCV w kolorze standard

PLISY DACHOWE

PLISY DACHOWE to nowoczesne oraz bardzo atrakcyjne rozwiązanie wśród osłon okiennych. Dzięki swojemu zastosowaniu idealnie sprawdza się na poddaszach, gdzie wymagany jest montaż produktu na oknie pod kątem. Celem utrzymania stabilności plisy na oknie dachowym stosuje się dodatkowe prowadnice boczne.

Dla atrakcyjności produktu można zastosować tkaniny typu plaster miodu, tzw. tkaniny duo, na których brak jest widocznych przeszyć sznurków, całość jest skrzętnie ukryta wewnątrz tkaniny. Takie rozwiązanie czyni plisę dachową idealną osłoną dla przestrzeni o dużej ekspozycji na słońce.

Wymiarowanie

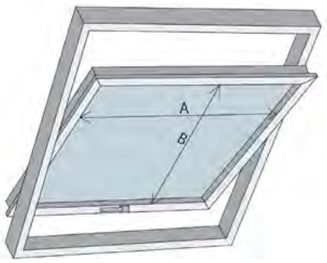

Szerokość i wysokość rolety dachowej montowanej "wewnątrz ramy" to analogicznie do pomiaru rolety w kasetkach odległość między krawędziami ramy okna.

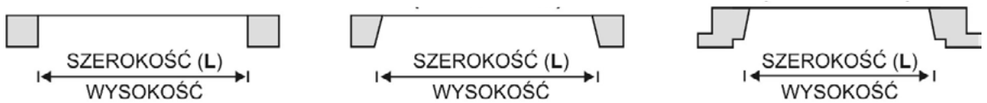

kąt nachylenia listw przyszybowych 0°

kąt nachylenia listw przyszybowych 11°

kąt nachylenia listw przyszybowych 7°

UWAGA:
Do wyceny przyjmowany jest wymiar L. Do zamówienia należy podać ten wymiar oraz typ okna.
Przy oknach nietypowych należy podać kąt nachylenia listew przyszybowych.

Rolety

Prezentujemy zestawienie rolet wewnętrznych z uwzględnieniem ich typu, wymiarów, sposobu obsługi oraz rodzaju montażu.

Rolety wolnowiszące (Presto, Triola, Triola 2, Largo, Moderato)

- **Zapewniają szybki montaż oraz możliwość zasłonięcia dużych przeszkleń i witryn.**
- **Rekomendowane w szczególności do budownictwa komercyjnego (biur, szkół i przedszkoli, urzędów, sal konferencyjnych), a także do budownictwa indywidualnego, w którym zastosowanie rolet kasetkowych nie jest możliwe.**

Rolety kasetkowe

- **Zapewniają wyższy poziom estetyki oraz trwałość użytkowania. W przypadku zastosowania prowadnic gwarantują lepsze zaciemnienie oraz utrzymanie tkaniny blisko szyby.**
- **Idealne rozwiązanie do okien często uchylanych.**
- **Rekomendowane zarówno do budownictwa indywidualnego, jak i komercyjnego, gdzie inwestor oczekuje wysokiej estetyki, funkcjonalności oraz skutecznego zaciemnienia.**

		Strona w cenniku	Produkt	Montaż bezinwazyjny	Prowadnice	Silnik	Alternatywny system sterowania (sprężyna)	Szerokość min [cm]	Szerokość max [cm]	Wysokość max [cm]
Rolety materiałowe jednolite	Wolnowiszące	68	Presto				tak		240	260
		68	Triola	tak					140	260
		68	Triola 2	tak					140	260
		78	Largo S			tak	tak	30/50*	220	300
		80	Largo M			tak	tak	30/50*	350	350
		83	Largo L			tak		30/50*	400	400
		87	Moderato	tak					240	260
	W kasetce	91	Passionata/ Passionata +		tak			30	160	250
		97	Suita	tak	tak			30	180	250
		102	Eliza					30	240	250
		106	Stella					30	240	250
		112	Bellisima S		tak	tak	tak	30/50*	220	300
		115	Bellisima M		tak	tak	tak	30/50*	350	350
Rolety materiałowe DN	Wolnowiszące	122	Presto	tak			tak	20	240	250
		119	Triola	Nie występuje						
		119	Triola 2	tak				20	150	220
		126	Largo S			tak	tak	30/50*	220	250
		128	Largo M			tak	tak	30/50*	280	250
			Largo L	Nie występuje						
			Moderato	Nie występuje						
	W kasetce	130	Passionata/ Passionata +		tak			30	150	200
		134	Suita	tak	tak			30	150	200
		138	Eliza					30	240	250
		142	Stella					30	240	250
		146	Bellisima S		tak	tak	tak	30/50*	220	250
		148	Bellisima M		tak	tak	tak	30/50*	280	250

***w przypadku zastosowania silnika elektrycznego**

Roleta wolnowisząca TRIOLA, TRIOLA 2, PRESTO

1. Wieszak Triola 2
2. Rolka podporowa
3. Mechanizm
4. Talerzyk 38 mm (opcjonalnie)
5. Rura Ø17 mm
6. Dwustronna taśma klejąca
7. Łańcuszek operacyjny

8/9. Łącznik/ ogranicznik łańcuszka

10. Prowadzenie boczne
11. Prowadzenie boczne
12. Prowadzenie boczne
13. Obciążnik V
14. Zaślepka obciążnika
15. Taśma blokada
16. Profil nośny
17. Wieszak profilu nośnego
18. Tkanina

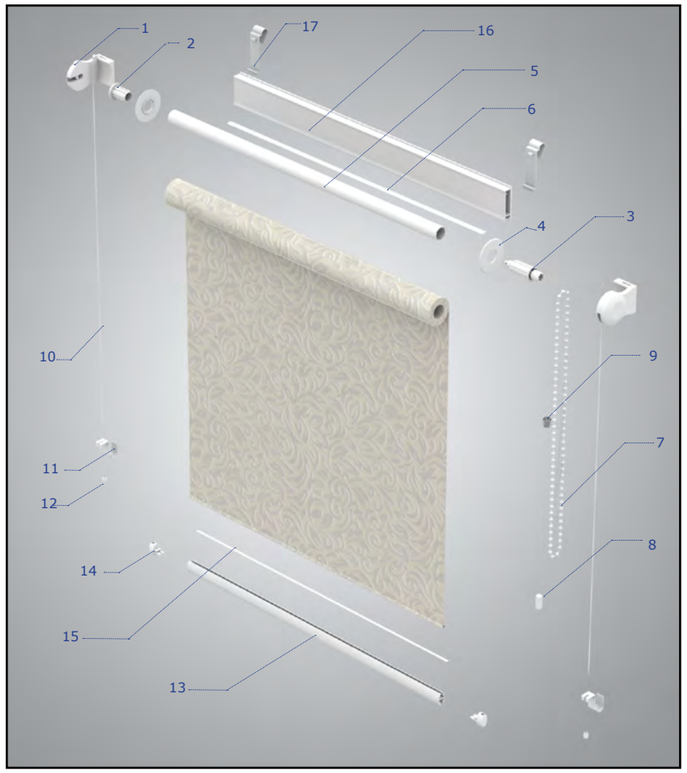

rysunek przedstawia TRIOLA 2

Wieszaki TRIOLA, TRIOLA 2, PRESTO

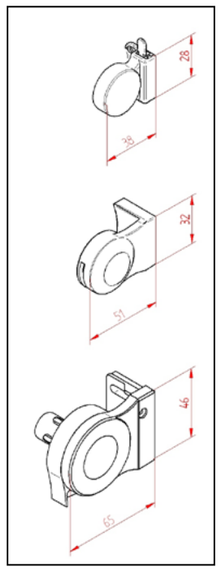

Wieszak TRIOLA Ø16 mm

Wieszak TRIOLA 2 Ø16 mm

Wieszak PRESTO Ø25/32 mm

Wieszak bezinwazyjny TRIOLA 2

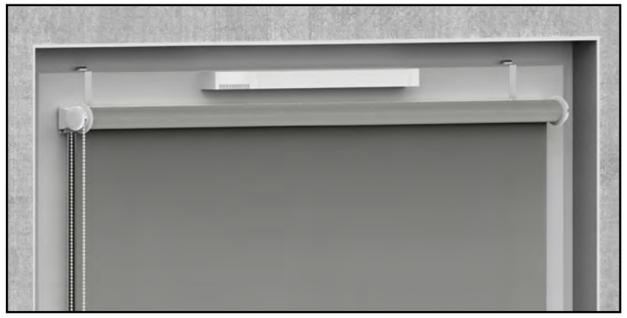

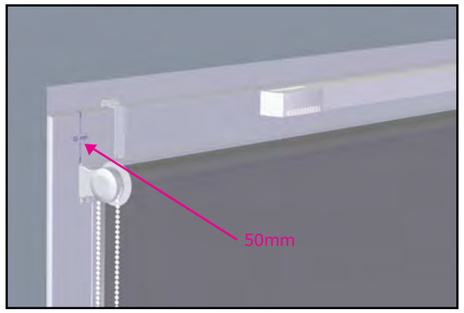

Wieszak bezinwazyjny do nawiewników

INFORMACJE TECHNICZNE	TRIOLA	TRIOLA 2	PRESTO
Wymiar tkaniny węższy od szerokości całkowitej bez talerzyka pozycjonującego	30 mm	34 mm	40 mm (n. koralikowy)
Wymiar tkaniny węższy od szerokości całkowitej z talerzykiem pozycjonującym	34 mm	39 mm	-
Wymiar tkaniny mniejszy od szerokości całkowitej	-	-	40 mm (n. sprężynowy)
Kolory wieszaków PVC, obciążnika (RAL)	biały		biały
	brązowy		brązowy
	-	antracyt	antracyt
	-		czarny
	beżowy	-	-
	-		srebrny
	-		stare złoto
	żółty	-	-
	niebieski	-	-
	szary	-	-

INFORMACJE TECHNICZNE	A0, A1, A2, A4*, A5*, A6	B1, B2, PARADISE, PARADISE SILVER	B3, IMAGINE GOLD	B4	C1, KENIA, GLAMOUR, ELEGANCE	C2	S1 (SCREEN)
Wysokość maksymalna Triola	2000 mm	1700 mm	2100 mm	1700 mm	2400 mm	1500 mm	-
Wysokość maksymalna Triola 2	2200 mm	1800 mm	2200 mm	1700 mm	2600 mm	1600 mm	-
Wysokość maksymalna Presto napęd koralikowy	3000 mm	2400 mm	2200 mm	1900 mm	2600 mm	2000 mm	2300 mm
Wysokość maksymalna Presto napęd sprężynowy	2200 mm	2200 mm	2000 mm	1800 mm	2200 mm	2000 mm	2300 mm

wymiary +/- 10%

* A4/30-35 - 1850 mm

* A5N - 1800 mm

Cennik rolet wolnowiszących Triola, Triola 2, Presto

tkanina A0, A1, A2

Szerokość

Na prawo od podwójnej linii - w Presto rura Ø32 mm

Wysokość	0,4	0,5	0,6	0,7	0,8	0,9	1,0	1,1	1,2	1,3	1,4	1,5	1,6	1,7	1,8	1,9	2,0	2,1	2,2	2,3	2,4
0,4	79	84	93	98	104	112	116	125	131	138	142	150	155	164	170	176	181	188	196	201	208
0,5	80	85	94	102	109	114	119	129	136	141	149	155	163	170	176	181	190	197	202	209	217
0,6	81	91	97	104	112	117	126	133	140	144	152	162	168	175	181	190	197	203	210	218	225
0,7	83	92	98	106	114	119	129	137	143	151	160	166	174	181	190	197	203	210	219	228	234
0,8	84	94	102	111	116	125	133	140	149	155	165	172	178	188	196	203	210	219	228	235	242
0,9	85	95	104	112	118	129	137	143	152	162	170	177	184	194	202	210	218	228	235	242	252
1,0	88	97	105	114	123	132	140	149	156	166	175	182	193	201	208	217	225	234	242	252	259
1,1	92	100	109	116	126	136	143	152	163	171	178	190	198	207	214	222	233	242	252	259	269
1,2	93	102	112	118	129	139	146	156	166	176	183	194	203	212	221	232	240	251	258	269	278
1,3	94	104	113	123	133	141	151	163	171	179	191	200	209	219	229	238	248	256	268	278	286
1,4	95	105	115	126	137	144	153	165	175	183	196	205	214	225	235	246	255	264	275	283	294
1,5	97	106	116	129	139	149	160	170	178	191	201	210	220	232	241	252	261	272	282	293	304
1,6	98	111	118	131	141	151	164	174	182	196	205	217	228	236	248	258	270	280	291	300	312
1,7	100	112	123	133	143	155	166	177	190	200	210	221	233	243	254	267	278	287	298	311	319
1,8	103	113	125	137	146	160	171	181	194	205	214	228	238	251	260	272	283	295	308	317	329
1,9	104	115	127	139	150	163	175	184	198	209	220	233	243	255	269	280	291	304	315	325	338
2,0	105	116	131	141	152	166	177	191	202	213	228	238	251	261	275	287	298	311	322	335	347
2,1	106	118	132	143	155	170	181	194	207	219	232	243	255	269	281	293	307	318	330	345	354
2,2	109	119	136	146	162	172	183	198	210	222	236	251	261	275	287	299	313	325	339	351	366
2,3	111	123	137	150	164	176	190	202	214	229	241	255	269	281	294	308	319	334	347	358	374
2,4	112	126	139	151	166	178	194	207	219	234	247	259	275	287	299	315	328	342	354	369	382
2,5	114	127	141	153	170	182	197	210	222	238	253	267	280	293	308	321	335	349	362	376	392
2,6	115	131	142	156	172	184	201	214	229	242	256	271	286	299	315	328	342	356	372	385	399

Cennik Presto
Cennik Triola 2
Cennik Triola

Poniżej pogrubionej linii - sprawdź wysokość maksymalną materiału

tkanina B0, Paradise, Paradise Silver

Szerokość

Na prawo od podwójnej linii - w Presto rura Ø32 mm

Wysokość	0,4	0,5	0,6	0,7	0,8	0,9	1,0	1,1	1,2	1,3	1,4	1,5	1,6	1,7	1,8	1,9	2,0	2,1	2,2	2,3	2,4
0,4	81	88	96	102	108	117	122	131	137	145	150	160	165	173	180	186	193	201	208	213	221
0,5	83	90	98	107	114	121	128	136	144	150	160	166	174	181	188	196	205	211	217	226	235
0,6	84	95	102	110	118	126	134	142	150	156	165	174	181	190	198	206	213	220	229	239	245
0,7	88	97	104	113	123	130	138	147	155	165	173	180	190	199	208	215	222	232	242	251	258
0,8	90	99	108	119	127	135	144	152	164	170	180	188	197	208	215	225	234	244	253	261	270
0,9	92	101	111	122	130	140	149	157	169	178	187	197	205	216	225	235	244	255	263	272	283
1,0	94	104	113	125	135	144	155	166	173	184	196	204	216	225	234	245	253	263	274	285	293
1,1	98	107	118	128	138	149	160	170	181	191	201	213	222	234	243	252	264	275	287	295	307
1,2	99	110	123	131	142	155	164	175	185	199	208	219	231	242	252	264	274	287	296	308	319
1,3	101	113	126	136	147	158	171	182	193	204	217	227	239	251	263	273	285	296	309	320	331
1,4	103	114	128	139	152	163	174	186	200	210	222	235	246	259	271	284	296	307	319	329	342
1,5	105	116	130	143	156	169	180	193	204	218	231	242	254	268	279	293	305	317	330	343	355
1,6	107	123	133	146	160	172	186	200	210	225	237	251	266	275	289	302	315	328	343	353	367
1,7	109	125	138	149	163	177	190	204	219	232	244	258	272	284	298	313	327	339	351	367	378
1,8	113	127	140	155	167	182	197	210	225	239	250	267	279	295	307	320	335	349	364	377	390
1,9	114	130	142	158	173	186	203	214	231	244	259	273	286	303	317	332	346	361	375	388	403
2,0	116	132	147	162	176	191	206	222	236	250	269	281	297	310	327	342	355	372	385	401	416
2,1	117	134	149	165	179	198	211	227	243	259	274	288	304	319	335	350	367	382	396	414	426
2,2	122	136	155	169	186	201	215	233	248	264	280	299	312	328	344	358	376	391	408	423	441
2,3	125	140	157	174	190	206	222	238	253	272	286	306	321	338	353	370	385	403	419	434	453
2,4	127	142	160	176	193	209	228	245	261	278	295	311	330	346	361	381	397	414	430	449	465

Cennik Presto
Cennik Triola 2
Cennik Triola

Poniżej pogrubionej linii - sprawdź wysokość maksymalną materiału

Zalecamy weryfikację ograniczeń technicznych i wymiarowych poszczególnych tkanin

tkanina A4, B1, C1, Glamour, Elegance, Imagine Gold

Szerokość

Na prawo od podwójnej linii - w Presto rura Ø32 mm

Wysokość	0,4	0,5	0,6	0,7	0,8	0,9	1,0	1,1	1,2	1,3	1,4	1,5	1,6	1,7	1,8	1,9	2,0	2,1	2,2	2,3	2,4
0,4	88	96	105	112	122	133	139	148	157	167	173	183	190	201	209	217	225	235	243	251	261
0,5	92	100	110	121	132	139	147	158	169	177	187	197	206	216	226	234	245	253	262	272	283
0,6	95	107	116	128	139	147	158	169	179	186	199	211	220	232	241	252	262	272	282	294	304
0,7	99	110	121	133	145	155	167	179	188	202	213	222	236	247	259	270	279	290	305	316	325
0,8	103	115	129	142	151	164	176	187	203	212	226	238	248	263	274	286	298	312	324	335	347
0,9	106	118	134	147	158	173	186	198	212	225	239	251	263	278	290	304	317	332	343	355	372
1,0	110	125	138	152	167	181	196	210	221	237	251	266	281	294	307	321	334	349	363	379	390
1,1	115	130	145	160	173	190	204	219	235	249	263	280	294	310	322	338	353	368	385	398	413
1,2	118	135	151	165	181	199	212	228	244	262	276	293	308	323	341	356	372	389	402	420	436
1,3	122	140	156	173	190	205	222	241	256	272	290	307	323	341	357	374	390	406	424	443	457
1,4	126	143	162	179	199	213	231	249	268	283	303	320	338	355	373	392	410	425	444	459	479
1,5	130	147	167	185	205	224	242	260	277	298	316	333	352	372	389	409	425	445	464	482	501
1,6	133	155	172	192	211	231	251	271	287	310	328	349	368	385	406	424	445	465	485	502	523
1,7	137	160	179	199	217	239	259	280	302	320	341	362	382	401	422	444	465	484	503	525	543
1,8	142	164	183	206	225	248	270	289	313	333	352	377	396	419	438	459	481	502	525	544	565
1,9	145	168	188	212	235	255	279	299	322	345	367	388	410	433	456	479	500	522	544	565	588
2,0	148	172	197	217	241	264	286	312	333	355	382	402	426	448	472	495	518	541	563	588	610
2,1	151	176	201	224	247	274	297	320	345	369	392	416	440	465	488	511	537	560	584	610	631
2,2	157	180	208	232	258	280	305	330	354	380	404	433	454	480	505	528	554	579	604	629	656
2,3	163	185	212	239	264	289	316	341	366	393	417	445	470	495	521	547	572	599	625	648	676
2,4	166	191	217	244	271	297	325	351	378	404	432	456	486	511	536	565	591	618	644	672	698
2,5	170	196	224	249	279	306	333	361	387	416	446	472	500	526	555	582	610	637	663	691	721
2,6	173	202	228	255	286	313	343	372	400	427	456	485	515	542	572	598	627	656	685	713	742

Cennik Presto
Cennik Triola 2
Cennik Triola

Poniżej pogrubionej linii - sprawdź wysokość maksymalną materiału

Rolety

tkanina B2, A5, Screen

Szerokość

Na prawo od podwójnej linii - w Presto rura Ø32 mm

Wysokość	0,4	0,5	0,6	0,7	0,8	0,9	1,0	1,1	1,2	1,3	1,4	1,5	1,6	1,7	1,8	1,9	2,0	2,1	2,2	2,3	2,4
0,4	98	107	118	130	140	152	162	174	184	197	205	218	227	240	250	262	272	283	294	305	316
0,5	103	114	128	141	153	166	176	190	204	214	228	240	252	266	277	288	303	314	325	339	352
0,6	108	125	137	151	167	178	193	207	220	233	247	262	276	289	303	318	331	345	358	374	387
0,7	115	131	145	162	177	191	207	224	238	253	270	283	300	315	332	346	359	376	392	410	422
0,8	121	138	156	174	188	205	222	239	258	272	290	307	322	342	357	374	390	409	426	441	458
0,9	127	145	165	183	200	219	238	254	274	293	312	329	347	366	384	402	421	440	457	474	495
1,0	133	152	173	193	213	233	252	274	290	312	332	351	374	391	411	431	450	470	489	511	528
1,1	141	162	183	204	224	247	268	288	311	332	351	376	396	417	437	458	480	502	525	543	565
1,2	146	170	193	213	237	260	281	305	328	351	373	397	419	441	465	488	509	535	555	579	602
1,3	151	177	202	225	249	273	298	323	346	369	396	419	443	468	492	516	541	563	589	614	638
1,4	157	183	210	236	263	286	311	338	364	388	416	441	466	492	518	545	571	595	621	645	672
1,5	165	191	217	246	274	302	328	355	381	411	437	464	490	518	544	573	598	626	653	681	709
1,6	170	202	227	256	285	314	344	373	399	428	456	487	516	541	572	599	629	658	687	714	744
1,7	176	208	238	267	296	327	356	387	419	448	478	508	538	568	598	629	660	688	718	750	778
1,8	183	214	245	279	309	342	374	404	437	468	497	531	561	595	624	657	688	720	753	783	815
1,9	190	222	254	288	321	354	388	420	454	487	520	553	585	618	653	686	719	752	785	817	850
2,0	196	229	266	298	333	368	402	438	471	506	543	575	611	643	680	715	748	783	817	853	887
2,1	201	237	274	309	344	382	418	454	490	526	562	597	633	670	707	742	779	814	850	888	921
2,2	208	244	284	319	359	394	431	470	507	544	581	623	657	695	733	769	808	846	883	920	960
2,3	215	252	291	332	370	409	449	486	525	565	603	644	682	720	759	799	837	878	916	954	994
2,4	220	260	302	341	382	421	464	504	543	585	625	664	707	746	785	827	868	908	949	990	1030
2,5	227	268	310	351	394	436	478	520	560	604	647	688	730	771	814	856	897	940	981	1023	1067
2,6	233	277	317	361	405	448	493	536	580	622	666	709	754	797	842	884	926	970	1015	1058	1100

Cennik Presto
Cennik Triola 2
Cennik Triola

Poniżej pogrubionej linii - sprawdź wysokość maksymalną materiału

Zalecamy weryfikację ograniczeń technicznych i wymiarowych poszczególnych tkanin

tkanina B3, D1

Szerokość
Na prawo od podwójnej linii - w Presto rura Ø32 mm

Wysokość	0,4	0,5	0,6	0,7	0,8	0,9	1,0	1,1	1,2	1,3	1,4	1,5	1,6	1,7	1,8	1,9	2,0	2,1	2,2	2,3	2,4
0,4	104	115	130	141	153	169	179	193	205	218	229	244	254	270	282	294	306	319	332	344	357
0,5	111	126	140	156	172	184	198	214	229	242	259	272	286	303	316	329	346	359	373	388	404
0,6	118	137	152	170	186	202	218	236	252	266	283	302	317	334	349	367	383	399	416	433	449
0,7	128	145	164	182	202	217	238	256	274	293	312	329	348	367	386	403	420	439	459	479	494
0,8	135	156	176	199	216	237	256	277	299	317	339	358	378	401	419	439	459	481	502	521	541
0,9	142	165	187	210	232	254	277	297	320	344	366	387	409	432	454	476	499	522	542	564	589
1,0	150	174	199	224	247	272	296	320	343	368	392	416	443	465	488	514	536	560	585	610	632
1,1	161	185	212	237	262	289	314	342	368	393	418	447	471	497	522	549	575	602	629	652	679
1,2	167	196	225	249	278	307	333	362	389	419	445	474	502	529	558	586	613	644	668	698	726
1,3	174	205	235	264	295	323	354	385	414	443	474	503	533	563	593	622	652	681	713	744	773
1,4	181	214	246	278	311	341	372	404	436	467	501	531	563	595	627	660	692	721	754	784	817
1,5	190	222	256	291	325	359	392	426	458	494	527	560	594	628	661	696	728	762	796	829	863
1,6	198	236	269	305	341	376	413	448	482	519	554	591	627	659	696	731	767	803	839	873	909
1,7	206	245	282	318	355	392	430	468	507	543	580	618	656	693	731	769	808	844	881	920	955
1,8	215	253	291	333	370	412	451	489	530	569	607	648	685	728	764	804	844	884	924	961	1001
1,9	221	263	304	346	387	428	471	510	552	593	634	676	716	758	801	843	883	924	965	1005	1048
2,0	229	273	317	358	402	446	488	534	575	617	664	705	749	790	835	879	921	964	1006	1052	1094
2,1	237	282	328	373	416	464	508	554	599	644	688	733	779	824	870	914	960	1004	1050	1097	1138
2,2	246	290	342	386	435	480	526	574	621	668	715	765	809	857	904	950	997	1045	1092	1138	1189
2,3	254	303	351	401	450	499	547	595	644	695	742	792	842	890	938	988	1035	1087	1134	1181	1233
2,4	262	312	363	413	465	515	568	617	667	719	770	819	872	923	971	1025	1074	1126	1176	1229	1278
2,5	271	320	375	426	481	533	586	638	690	744	798	850	903	954	1008	1061	1114	1166	1217	1271	1327
2,6	278	333	385	439	495	549	605	660	715	768	823	878	933	987	1044	1097	1152	1206	1262	1315	1370

Cennik Presto
Cennik Triola 2
Cennik Triola

Poniżej pogrubionej linii - sprawdź wysokość maksymalną materiału

tkanina B4

Szerokość
Na prawo od podwójnej linii - w Presto rura Ø32 mm

Wysokość	0,4	0,5	0,6	0,7	0,8	0,9	1,0	1,1	1,2	1,3	1,4	1,5	1,6	1,7	1,8	1,9	2,0	2,1	2,2	2,3	2,4
0,4	125	141	161	176	194	213	229	248	266	284	299	319	335	354	373	389	406	425	443	459	478
0,5	137	156	178	201	221	241	261	283	305	323	347	366	387	409	430	449	471	491	511	533	555
0,6	149	175	198	221	247	270	294	318	343	364	389	415	437	461	485	510	534	557	581	607	630
0,7	163	190	215	244	272	297	325	353	380	408	435	460	489	516	544	571	596	624	652	681	706
0,8	175	206	237	269	297	327	357	387	419	448	480	509	538	572	600	630	660	692	723	752	782
0,9	186	220	255	289	321	356	390	421	456	490	524	557	590	625	657	691	724	759	791	824	860
1,0	201	238	274	312	348	385	421	459	493	531	569	605	643	679	714	752	787	824	860	899	933
1,1	215	254	295	333	373	414	453	493	534	573	611	653	693	733	771	811	851	891	933	970	1011
1,2	227	271	315	355	398	443	484	527	571	615	656	700	743	786	829	872	915	960	1000	1045	1088
1,3	240	286	333	379	425	470	518	564	610	655	702	748	793	842	887	932	980	1025	1071	1120	1164
1,4	251	303	352	401	452	499	547	597	647	695	747	796	845	894	943	994	1042	1091	1141	1190	1239
1,5	266	317	370	423	476	529	581	633	684	740	791	843	895	949	1000	1055	1104	1158	1210	1264	1315
1,6	278	337	388	446	501	557	613	670	722	780	835	892	949	1000	1058	1112	1169	1226	1281	1336	1392
1,7	290	351	410	467	526	586	644	703	764	821	880	939	997	1056	1115	1174	1234	1292	1349	1411	1467
1,8	306	367	427	491	552	614	677	739	802	862	923	988	1048	1111	1171	1234	1296	1358	1421	1482	1544
1,9	317	383	447	514	578	643	710	773	838	904	968	1034	1098	1164	1231	1296	1360	1426	1490	1554	1620
2,0	330	398	468	535	603	672	740	810	877	945	1016	1082	1152	1216	1286	1355	1422	1491	1559	1628	1696
2,1	343	414	486	557	627	701	773	844	916	988	1058	1129	1201	1272	1344	1415	1487	1558	1629	1703	1772
2,2	356	430	507	579	657	729	802	879	953	1027	1102	1179	1250	1327	1402	1475	1550	1625	1700	1774	1851
2,3	370	447	525	604	681	758	837	914	991	1070	1146	1227	1304	1381	1458	1536	1613	1692	1770	1846	1925
2,4	382	462	544	624	706	786	869	950	1029	1110	1193	1271	1354	1436	1514	1598	1677	1759	1840	1921	2002
2,5	396	478	563	646	732	815	899	984	1066	1153	1238	1320	1405	1488	1573	1657	1742	1826	1909	1992	2081
2,6	409	496	581	667	756	843	931	1019	1106	1193	1280	1368	1456	1543	1632	1718	1805	1891	1980	2066	2154

Cennik Presto
Cennik Triola 2
Cennik Triola

Poniżej pogrubionej linii - sprawdź wysokość maksymalną materiału

Zalecamy weryfikację ograniczeń technicznych i wymiarowych poszczególnych tkanin

Dopłaty rolet wolnowiszących Triola, Triola 2, Presto

Nadruk na tkaninie (minimalna powierzchnia przeliczeniowa 1 m²)	318,30 zł/m² zadrukowanej powierzchni
Wykonanie wizualizacji nadruku	106,10 zł
Prowadzenie boczne (fiksacja)	21,70 zł/kpl
Obszycie obciążnika - kieszonka	20,80 zł/szt
Obciążnik V w okleinie drewnopodobnej (złoty dąb, orzech, jasny dąb, mahoń)	28,55 zł/mb
Napęd sprężynowy Presto	16,60 zł/szt
Zastosowanie rury Ø32 mm przed podwójną kreską w cenniku	39,80 zł/mb

W przypadku zastosowania Silnika Smart Blind, który rekomendujemy do łańcuszków, w roletach zamontowanych na ramie montujemy silnik na ramie tego samego okna. W przypadku rolet zamontowanych na ścianie/suficie montujemy silnik na ścianie. Montaż za pomocą taśmy montażowej.

Opis produktu

Instrukcja montażu

Dodatki do rolet wolnowiszących Triola, Triola 2, Presto

MOCOWANIA GÓRNE				
	SBWMRKLIP0G000201	Klip RM (biały, brąz)	za dopłatą	19,40 zł/kpl
	SBWMR3TI14G000201	Wieszak bezinwazyjny Triola 3k=14 mm, 4k=19 mm, 5k=24 mm (biały, brąz)	za dopłatą	16,00 zł/kpl
	SBWMR4T2I9G000201	Wieszak bezinwazyjny profilu nośnego Triola 2 3k=14 mm, 4k=19 mm, 5k=24 mm (biały, czerniony)	za dopłatą	16,00 zł/kpl
	SBWMR4NNI9G000201	Wieszak przedłużany	za dopłatą	20,70 zł/kpl
	SBWMZ25UBI0000001 SBWMZ25UAN0000001 SBWMZ25UBR0000001 SBWMZ25UCZ0000001	Wieszak bezinwazyjny uniwersalny biały, antracyt, czarny, brąz	za dopłatą	26,40 zł/kpl 27,90 zł/kpl
	SBWMZ25WBR0000001 SBWMZ25WAN0000001	Wieszak bezinwazyjny dwutorowy biały antracyt	za dopłatą	28,90 zł/kpl 30,70 zł/kpl
	SBWMZ2PWBI0000001 SBWMZ2PWAN0000001	Przedłużenie wieszaka bezinwazyjnego dwutorowego biały antracyt	za dopłatą	4,40 zł/szt 4,70 zł/szt

Rolety

MOCOWANIA DOLNE				
	SBWMZ25D060000201 SBWMZ25D050000001	Uchwyt dolny krótki (biały/transparentny)	za dopłatą	2,70 zł/szt
	SBWMZ25D060000201 SBWMZ25D050000001	Kątownik PVC do fix	w cenie fix	3,60 zł/szt
	SBWMZ25D080000201	Kątownik metalowy do fix	w cenie fix	2,70 zł/kpl
	SBWMR3T114D000201 biały SBWMR4T119D000201 biały SBWMR5T124D000201 biały	Wieszak bezinwazyjny dolny 3k=14mm, 4k=19mm, 5k=24mm (biały, brąz, jasny brąz)	w cenie fix	16,00 zł/kpl
	SBWMZ25BZ00000001 SBWMZ25BZR0000001 SBWMZ25CZ00000001	Wieszak bezinwazyjny do fix - regulowany (biały, brąz, antracyt, czarny)	za dopłatą	9,20 zł/szt
	SDVDRT00400000201	Profil nośny Triola 2 (biały, brąz)	za dopłatą	12,60 zł/mb
	SDAEDRW0450000001	Profil nośny Presto (biały, antracyt, brąz, jasny brąz, srebrny, stare złoto, czarny)	za dopłatą	39,60 zł/mb
	SBWMRKMPR00000001	Klips montażowy profilu nośnego Presto biały	za dopłatą	1,57 zł/szt
	——	Wieszak PVC Presto - srebrny, stare złoto	za dopłatą	41,10 zł/kpl
	——	Łańcuszek metalowy Presto	za dopłatą	24,60 zł/mb wysokości
	SBWABRM00B0000201 SBWABRM00B0000501 SBWABRM00B0000901 SBWABRM00B0002301	Obciążnik Łańcuszka Uniwersalny z ciężarkiem biały, beż, brąz, antracyt, karmel	za dopłatą	1,90 zł/szt

Wymiarowanie

Do zamówienia należy podać wymiar po obrysie zewnętrznym produktu (razem z wieszakami).

Materiał rolety jest węższy od wymiaru całkowitego o wielkość zależną od typu rolety – patrz tabela

Montaż

Triola

Triola 2

Presto

Roleta wolnowisząca LARGO S, M, L

1. Mechanizm
2. Rura LARGO S Ø30 mm
   LARGO MØ42/Ø50 mm
   LARGO L/Ø65/Ø80 mm
3. Łańcuszek operacyjny
4. Łącznik łańcuszka operacyjnego
5. Obciążnik
6. Zaślepka obciążnika
7. Dwustronna taśma klejąca
8. Taśma blokada
9. Tkanina

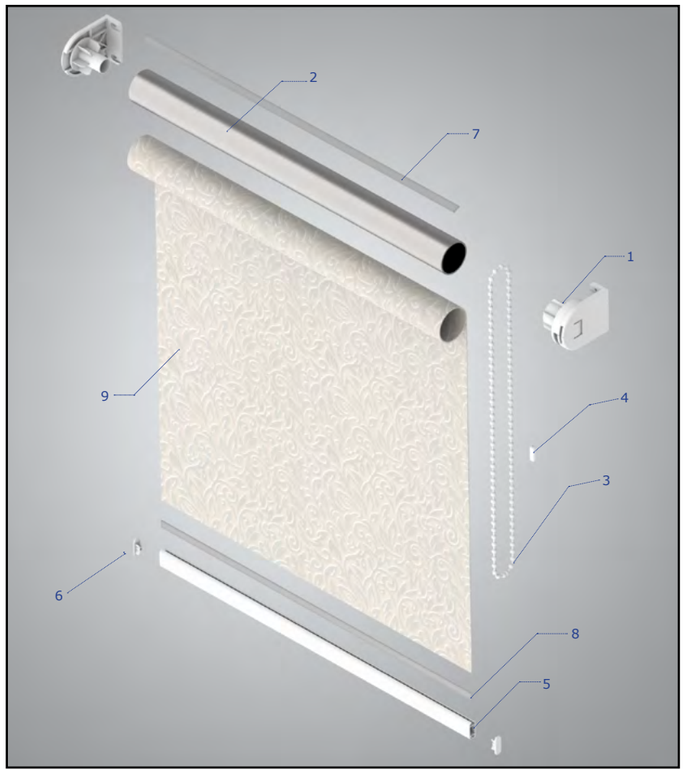

Dostępne łańcuszki PĘTLA:

Wysokość "h" PĘTLA	Kolor			
1000mm	biały	szary	czarny	antra-cyt
1250mm				
1500mm				
1750mm				
2000mm				
2250mm				
2500mm				

Wieszaki LARGO S, M, L

Wieszak metalowy z nakładkami

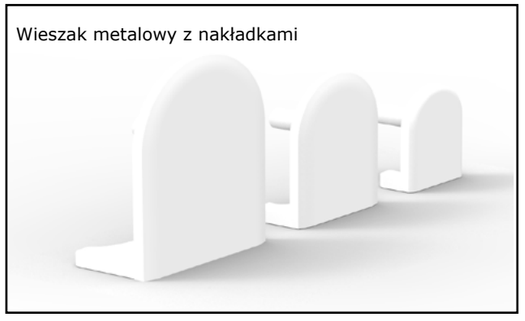

Wieszak metalowy z nakładkami (tył)

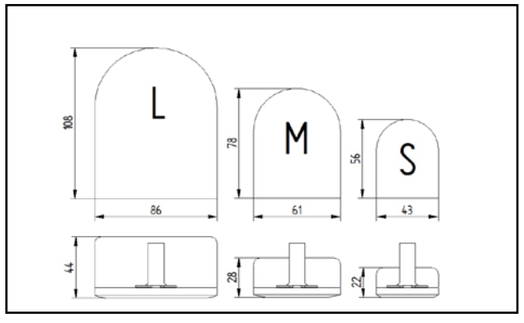

Wieszak metalowy

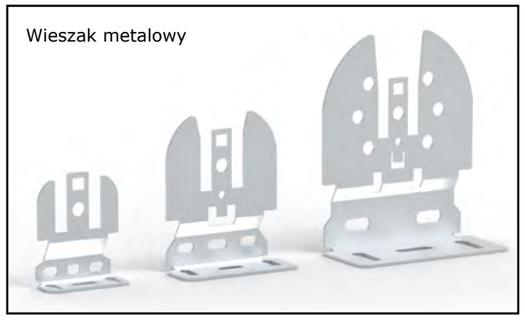

INFORMACJE TECHNICZNE		LARGO		
		S	M	L
Wymiary wieszaków (mm)		43x56	61x78	86x108
Szerokość maksymalna		2200 mm	3500 mm	4000 mm
Wysokość maksymalna		3000 mm	3500 mm	4000 mm
Wysokość maksymalna z napędem sprężynowym		2500 mm	2500 mm	-
Powierzchnia maksymalna zależnie od typu tkaniny	transparentna	5 m²	9 m²	12 m²
	podgumowana	4 m²	8 m²	10 m²
	screen	3 m²	7 m²	8 m²
Średnica rury AL		30 mm	42mm,50 mm	50mm,65 mm
Tkanina węższa od szerokości całkowitej		40 mm - ręczna, 50 mm - na silnik		
Profil nośny		tak	tak	-
Napęd sprężynowy		S-28	M-38	-
Prowadzenie boczne - fixacja		tak	tak	tak
Kolory elementów PVC i wieszków stalowych		biały		
		szary		
		antracyt		
		czarny		

Uwaga:

- Standardowo roleta wyposażona jest w napęd ręczny - łańcuszkowy. Napęd elektryczny z wybranym systemem sterowania dostępny za dopłatą.
- W roletach o dużych powierzchniach konieczne jest łączenie tkaniny za pomoca zgrzewu (zawsze w poziomie), co w przypadku tkanin wzorzystych nie zawsze jest możliwe do wykonania.
- Tkaniny zaleca się oglądać pod światło, aby uniknąć złudzeń kolorystycznych. Kolory tkanin we wzornikach są kolorami poglądowymi, poszczególne partie produktów mogą różnić się odcieniami. Różnice kolorystyczne odcieni tkanin nie stanowią podstawy do reklamacji.

Cennik rolet wolnowiszących Largo S

tkanina z grupy A0, A1 lub A2

Szerokość

Wysokość	0,5	0,6	0,7	0,8	0,9	1,0	1,1	1,2	1,3	1,4	1,5	1,6	1,7	1,8	1,9	2,0	2,1	2,2
1,0	131	140	150	163	172	182	194	203	214	225	235	247	256	269	279	289	299	311
1,1	133	143	153	166	177	190	201	210	221	234	246	256	268	279	290	300	313	322
1,2	137	146	160	172	182	196	207	219	232	242	254	267	279	290	300	313	324	338
1,3	139	151	164	176	190	201	213	228	238	252	261	277	289	299	313	325	338	350
1,4	141	153	168	181	196	208	220	234	247	259	272	286	298	312	324	338	350	364
1,5	144	160	174	184	200	213	228	241	254	269	281	295	310	322	337	349	364	376
1,6	149	164	177	191	205	219	234	248	261	278	291	306	318	334	348	362	376	392
1,7	151	166	181	197	210	225	241	255	270	286	299	315	329	346	358	374	389	405
1,8	153	171	184	201	217	233	247	261	279	293	310	324	341	354	372	386	400	416
1,9	156	174	191	207	221	238	254	270	286	300	318	335	350	368	382	398	413	431
2,0	163	177	196	210	229	243	260	278	294	311	328	345	361	376	394	411	427	445
2,1	165	181	200	217	234	251	268	283	300	318	337	353	372	387	406	423	439	457
2,2	168	183	203	220	238	256	275	291	311	328	347	364	381	399	416	434	453	470
2,3	171	190	208	225	243	261	281	299	317	337	354	374	392	410	428	448	466	
2,4	174	194	212	232	251	269	287	308	325	346	364	382	403	421	439	458		
2,5	177	197	217	235	255	277	294	315	334	353	374	393	412	432	452	471		
2,6	179	201	220	241	260	281	300	321	342	362	382	403	423	444	464			
2,7	182	203	225	246	268	287	310	329	349	372	392	412	433	454				
2,8	184	208	231	252	272	293	315	337	357	380	400	421	444					
2,9	190	212	234	255	278	299	321	345	366	387	410	432	453					
3,0	193	214	238	260	282	307	329	350	374	397	419	440						

Poniżej pogrubionej linii -brak możliwości wykonania rolety z napędem sprężynowym.

Zalecamy weryfikację ograniczeń technicznych i wymiarowych poszczególnych tkanin

Cennik rolet wolnowiszących Largo S
tkanina z grupy B0, Paradise lub Paradise Silver

Szerokość

Wysokość	0,5	0,6	0,7	0,8	0,9	1,0	1,1	1,2	1,3	1,4	1,5	1,6	1,7	1,8	1,9	2,0	2,1	2,2
1,0	138	148	161	174	184	198	210	219	234	245	255	271	281	294	307	318	329	343
1,1	140	152	165	178	191	206	217	229	242	255	270	282	294	308	320	332	346	357
1,2	145	157	171	185	199	212	226	240	253	267	280	294	309	321	333	347	361	376
1,3	148	164	176	191	207	219	234	250	262	279	288	307	321	333	348	363	377	391
1,4	150	166	181	198	213	228	243	258	274	286	302	318	332	348	363	378	392	409
1,5	155	172	188	202	218	235	251	267	282	298	313	329	346	361	377	392	410	423
1,6	162	177	193	209	225	243	259	276	290	310	325	343	357	376	391	408	423	444
1,7	164	180	199	215	233	249	268	285	302	320	335	354	370	389	405	422	440	458
1,8	167	186	203	220	241	258	276	291	313	329	348	366	384	401	420	438	454	472
1,9	170	190	210	229	246	266	284	303	321	339	358	379	397	417	434	452	470	490
2,0	177	194	215	234	254	272	291	312	331	351	372	390	410	427	449	468	488	507
2,1	179	200	220	242	261	281	300	319	340	361	382	401	422	441	464	484	503	523
2,2	183	203	225	246	267	288	310	330	352	373	394	415	434	455	475	496	519	539
2,3	187	210	232	251	273	294	317	339	359	382	404	426	449	469	491	514	535	
2,4	191	214	237	259	282	303	325	349	370	393	416	437	461	483	505	527		
2,5	196	217	243	263	287	313	333	358	381	403	427	451	472	496	520	543		
2,6	199	222	247	271	294	318	342	366	390	414	438	462	487	510	535			
2,7	202	226	252	277	303	325	352	376	399	425	451	473	499	524				
2,8	205	233	258	284	308	333	359	384	410	436	460	485	511					
2,9	211	237	262	288	315	341	367	394	420	446	472	499	524					
3,0	214	240	268	294	320	350	377	402	430	457	484	509						

Poniżej pogrubionej linii -brak możliwości wykonania rolety z napędem sprężynowym.

tkanina z grupy A4, B1, C1, Kenia, Glamour, Elegance, Imagin Gold

Szerokość

Wysokość	0,5	0,6	0,7	0,8	0,9	1,0	1,1	1,2	1,3	1,4	1,5	1,6	1,7	1,8	1,9	2,0	2,1	2,2
1,0	158	173	188	206	221	238	254	269	285	302	317	335	350	367	383	399	415	432
1,1	163	179	197	213	232	250	268	282	300	318	337	353	370	387	405	421	439	455
1,2	170	185	205	225	242	261	279	298	317	334	353	372	390	410	425	445	462	482
1,3	175	194	213	234	253	272	291	314	330	352	368	391	411	427	449	468	487	507
1,4	179	200	221	243	264	284	306	325	347	366	387	410	428	450	471	491	511	533
1,5	185	209	232	250	274	296	318	340	362	384	404	426	450	471	492	514	537	557
1,6	193	216	239	261	283	308	330	353	376	401	423	446	468	492	515	537	560	586
1,7	199	221	247	271	294	318	344	367	390	417	439	465	487	514	536	560	586	610
1,8	204	231	253	279	307	331	355	380	408	431	458	483	508	533	559	584	607	633
1,9	208	237	264	290	315	342	369	394	422	447	474	502	527	556	580	606	631	660
2,0	217	243	272	298	328	352	381	410	436	465	492	520	547	573	603	630	658	685
2,1	221	250	280	310	338	367	393	421	450	480	509	538	568	594	625	653	681	711
2,2	228	255	287	317	346	378	408	436	468	496	528	557	586	616	645	675	707	735
2,3	234	266	296	325	356	387	420	451	482	512	543	575	607	637	668	700	731	
2,4	240	273	305	337	370	400	432	466	496	530	561	593	627	658	690	721		
2,5	246	279	313	344	379	414	445	480	512	545	579	613	645	679	713	746		
2,6	250	286	320	355	388	423	457	492	527	561	596	631	666	700	734			
2,7	256	291	329	365	401	436	473	507	541	578	614	648	684	720				
2,8	261	300	338	376	410	447	484	521	557	595	630	667	705					
2,9	270	308	345	383	421	458	496	536	573	610	648	686	723					
3,0	276	313	353	391	431	471	510	547	588	627	666	703						

Poniżej pogrubionej linii -brak możliwości wykonania rolety z napędem sprężynowym.

Zalecamy weryfikację ograniczeń technicznych i wymiarowych poszczególnych tkanin

Cennik rolet wolnowiszących Largo S tkanina z grupy B2, A5, Screen Almedhals

Szerokość

Wysokość	0,5	0,6	0,7	0,8	0,9	1,0	1,1	1,2	1,3	1,4	1,5	1,6	1,7	1,8	1,9	2,0	2,1	2,2
1,0	186	208	229	252	273	295	318	338	361	382	403	427	448	471	492	515	536	558
1,1	194	217	241	264	288	314	337	358	383	406	432	455	478	502	526	547	573	595
1,2	205	227	253	280	304	330	355	382	406	431	457	483	508	534	557	582	608	634
1,3	212	240	266	293	321	347	375	403	427	457	481	510	538	562	591	618	644	672
1,4	219	248	278	308	338	365	393	422	452	480	508	538	565	595	624	652	681	710
1,5	229	260	291	319	351	382	414	444	474	505	535	564	596	626	657	686	718	747
1,6	240	272	304	335	367	400	432	465	494	529	561	593	624	658	690	721	753	788
1,7	247	280	315	349	382	416	451	485	518	554	586	621	653	690	721	755	790	825
1,8	254	291	327	363	400	435	470	504	542	576	613	648	684	718	756	791	825	861
1,9	263	303	341	378	414	451	490	526	564	599	639	677	713	753	788	825	861	900
2,0	275	312	352	390	432	468	507	547	587	626	665	705	743	781	822	860	899	939
2,1	282	323	365	406	446	488	527	567	607	649	691	731	773	813	855	895	934	977
2,2	291	332	376	419	460	504	547	589	632	674	718	759	801	845	886	928	973	1015
2,3	300	345	389	432	475	520	565	610	653	698	743	787	832	876	920	965	1009	
2,4	309	356	401	448	494	538	585	631	677	723	769	814	861	907	952	998		
2,5	318	365	415	459	509	558	604	652	700	747	796	844	890	938	987	1033		
2,6	325	376	425	474	523	574	622	673	721	771	820	871	921	969	1020			
2,7	334	385	437	489	541	591	644	693	744	797	848	897	950	1000				
2,8	342	397	451	504	555	608	661	714	767	821	872	925	980					
2,9	353	408	461	517	572	625	680	736	790	844	898	954	1008					
3,0	362	417	474	529	586	644	700	755	812	869	925	981						

Poniżej pogrubionej linii -brak możliwości wykonania rolety z napędem sprężynowym.

tkanina z grupy B3, D1

Szerokość

Wysokość	0,5	0,6	0,7	0,8	0,9	1,0	1,1	1,2	1,3	1,4	1,5	1,6	1,7	1,8	1,9	2,0	2,1	2,2
1,0	208	234	260	286	312	339	365	389	417	443	468	496	521	549	575	600	626	653
1,1	218	246	274	303	331	361	389	416	445	473	503	530	558	587	616	643	673	699
1,2	231	259	289	321	350	382	413	444	474	503	535	565	596	627	655	686	717	748
1,3	240	273	305	339	373	403	436	471	501	536	564	600	633	663	697	730	762	796
1,4	250	284	320	355	391	425	460	494	530	564	598	636	668	705	739	774	808	844
1,5	261	299	338	372	410	447	485	521	558	595	631	668	707	743	780	816	854	889
1,6	274	313	351	390	428	469	507	547	585	627	665	705	742	782	821	859	898	940
1,7	284	324	367	409	448	489	531	573	613	657	696	739	779	822	861	903	946	988
1,8	294	339	381	424	470	512	555	597	643	685	730	773	817	858	904	947	989	1032
1,9	304	351	398	444	488	534	580	624	671	714	762	809	853	900	945	989	1033	1082
2,0	318	364	413	459	509	554	603	651	698	747	794	843	890	935	986	1033	1082	1129
2,1	328	378	428	479	527	578	627	676	724	776	826	877	927	976	1027	1076	1126	1176
2,2	339	389	443	494	545	599	651	702	756	808	860	912	963	1016	1066	1119	1172	1224
2,3	350	404	458	511	565	618	675	729	783	837	891	947	1001	1054	1108	1164	1217	
2,4	361	418	473	530	588	642	698	755	812	869	924	980	1038	1094	1148	1205		
2,5	372	430	490	545	606	666	721	782	840	897	957	1017	1072	1132	1192	1249		
2,6	382	444	504	564	624	685	746	808	868	928	989	1051	1110	1172	1233			
2,7	392	455	519	582	645	708	773	833	895	960	1023	1085	1146	1210				
2,8	402	469	536	602	664	729	794	859	924	990	1054	1119	1183					
2,9	416	483	550	616	684	750	818	887	953	1020	1087	1155	1221					
3,0	426	494	564	633	702	774	843	911	981	1051	1120	1188						

Poniżej pogrubionej linii -brak możliwości wykonania rolety z napędem sprężynowym.

Zalecamy weryfikację ograniczeń technicznych i wymiarowych poszczególnych tkanin

Cennik rolet wolnowiszących Largo S tkanina z grupy B4

Szerokość

Wysokość	0,5	0,6	0,7	0,8	0,9	1,0	1,1	1,2	1,3	1,4	1,5	1,6	1,7	1,8	1,9	2,0	2,1	2,2
1,0	272	309	348	387	425	464	504	540	580	618	657	697	735	775	814	852	890	929
1,1	287	329	370	413	455	500	541	581	624	666	710	752	793	836	879	919	962	1003
1,2	306	349	396	441	486	533	578	625	671	714	761	806	853	898	941	988	1033	1080
1,3	321	372	419	469	519	567	615	667	713	764	810	861	912	957	1008	1057	1105	1155
1,4	339	390	444	496	550	602	653	706	758	811	862	917	967	1021	1072	1125	1176	1231
1,5	355	413	469	522	579	636	692	747	803	859	914	969	1027	1083	1138	1193	1249	1304
1,6	375	433	492	551	610	670	729	788	846	908	966	1026	1084	1143	1203	1262	1320	1382
1,7	390	452	516	579	641	703	767	829	891	956	1017	1080	1141	1206	1267	1330	1393	1456
1,8	408	474	539	606	673	739	804	869	936	1001	1069	1134	1201	1266	1334	1399	1463	1530
1,9	423	494	565	634	702	773	843	911	982	1049	1121	1191	1259	1331	1398	1466	1535	
2,0	444	515	589	660	735	805	879	953	1025	1098	1171	1244	1316	1387	1463	1535		
2,1	459	536	613	690	765	843	917	992	1068	1144	1223	1299	1375	1450	1529			
2,2	478	555	636	716	794	876	956	1034	1115	1195	1275	1353	1433	1513				
2,3	494	578	661	743	825	908	993	1075	1159	1242	1325	1409	1492					
2,4	511	599	684	771	859	943	1030	1118	1203	1292	1376	1462						
2,5	528	618	710	797	888	981	1067	1159	1248	1338	1428	1518						
2,6	545	640	732	825	918	1012	1104	1199	1293	1385	1479							
2,7	562	658	756	854	951	1048	1144	1240	1337	1435								
2,8	578	680	782	883	981	1080	1181	1281	1381	1482								
2,9	597	701	804	908	1012	1115	1218	1324	1426									
3,0	615	720	828	934	1041	1151	1258	1363	1471									

Poniżej pogrubionej linii -brak możliwości wykonania rolety z napędem sprężynowym.

Cennik rolet wolnowiszących Largo M tkanina z grupy A0, A1 lub A2

Szerokość

Wysokość	0,5	0,6	0,8	1,0	1,2	1,4	1,6	1,8	2,0	2,2	2,4	2,6	2,8	3,0	3,2	3,4	3,5
1,0	188	203	234	264	294	324	354	385	415	446	535	564	594	626	745	781	798
1,1	193	207	238	270	300	334	366	397	428	458	549	580	611	642	762	801	819
1,2	196	210	243	277	310	342	375	408	439	473	563	595	628	662	782	820	839
1,3	198	214	248	282	316	350	384	419	452	487	576	610	644	680	803	842	861
1,4	201	218	254	289	322	358	394	428	465	499	592	627	663	696	820	861	884
1,5	203	221	258	294	330	369	405	439	476	512	606	642	679	715	842	884	902
1,6	208	228	264	300	339	376	413	452	489	526	621	658	695	732	860	902	924
1,7	210	231	269	308	347	384	423	462	500	540	633	673	713	751	878	923	946
1,8	213	234	272	313	353	393	433	473	512	552	650	690	730	769	898	945	966
1,9	217	236	279	318	361	400	444	485	525	567	664	705	746	786	919	964	988
2,0	219	241	282	325	369	410	453	494	537	580	679	721	762	805	938	985	1008
2,1	221	246	289	333	375	419	462	505	550	593	693	739	781	824	957	1004	1030
2,2	228	248	293	338	382	427	471	516	561	606	709	753	798	843	976	1026	1052
2,3	231	253	298	345	389	435	483	527	573	618	722	769	813	860	996	1045	1072
2,4	233	255	304	350	397	445	491	538	586	632	739	783	830	878	1015	1066	1094
2,5	235	259	308	356	405	453	500	550	597	645	751	800	848	896	1035	1088	1117
2,6	238	264	313	362	412	462	511	559	610	660	767	816	864	915	1054	1106	
2,7	242	268	317	369	420	470	522	572	623	672	781	830	883	931	1072		
2,8	246	271	322	375	427	479	529	582	633	687	796	847	898	950	1093		
2,9	248	275	328	381	434	488	540	593	645	700	809	862	917	969			
3,0	252	279	334	386	440	496	550	605	658	713	824	878	931	987			
3,1	254	282	338	394	450	503	559	614	670	726	838	895	949				
3,2	258	286	345	399	456	512	570	627	683	742	852	911	966				
3,3	260	290	348	406	464	522	578	638	695	753	867	925					
3,4	264	293	351	411	470	528	588	646	708	767	884	941					
3,5	268	296	357	419	478	538	599	660	719	780	897						

Poniżej pogrubionej linii -brak możliwości wykonania rolety z napędem sprężynowym.

Cennik rolet wolnowiszących Largo M tkanina z grupy B0, Paradise, Paradise Silver

Szerokość

Wysokość	0,5	0,6	0,8	1,0	1,2	1,4	1,6	1,8	2,0	2,2	2,4	2,6	2,8	3,0	3,2	3,4	3,5
1,0	197	211	245	279	311	345	378	411	444	478	569	602	634	670	790	829	848
1,1	201	216	250	285	319	356	391	425	460	493	587	622	656	690	813	854	874
1,2	204	220	256	294	330	366	402	438	473	511	605	640	676	714	837	879	899
1,3	207	226	263	302	339	377	414	453	489	528	621	659	696	736	862	905	926
1,4	210	231	271	310	347	386	426	465	505	543	640	679	719	756	884	929	954
1,5	213	235	275	315	355	399	439	478	520	560	658	698	740	780	911	957	977
1,6	219	242	282	323	366	408	450	493	535	577	676	717	758	801	933	980	1004
1,7	221	245	287	332	377	418	462	506	549	593	692	736	781	824	955	1005	1030
1,8	226	249	291	339	384	430	474	520	564	608	712	756	802	847	982	1032	1057
1,9	232	251	302	346	393	438	487	534	579	626	730	776	822	868	1005	1057	1084
2,0	235	258	306	354	403	450	499	546	594	643	748	796	843	891	1029	1083	1108
2,1	237	264	314	363	411	461	510	559	610	659	765	817	864	915	1054	1106	1135
2,2	244	268	318	369	420	472	522	572	624	675	784	835	886	936	1076	1133	1162
2,3	247	274	324	378	428	481	536	587	639	691	802	855	905	959	1101	1158	1189
2,4	249	276	331	384	438	492	546	599	655	708	821	872	927	981	1125	1182	1213
2,5	252	280	337	392	449	503	557	614	670	723	837	893	949	1003	1151	1209	1241
2,6	256	286	343	399	456	515	571	626	684	742	856	913	968	1026	1172	1233	
2,7	261	290	348	408	467	524	584	642	700	756	873	931	991	1048	1197		
2,8	267	295	354	415	475	535	593	655	714	776	892	951	1011	1069	1222		
2,9	270	299	361	422	484	546	607	667	728	791	908	970	1033	1094			
3,0	274	305	368	430	492	557	618	682	744	808	927	989	1052	1117			
3,1	277	309	373	439	503	565	630	694	758	823	945	1011	1072				
3,2	281	314	382	445	511	576	643	710	775	843	962	1029	1095				
3,3	283	319	386	454	520	588	653	722	789	857	981	1049					
3,4	288	322	390	459	528	596	665	734	805	874	1000	1067					
3,5	293	325	398	469	538	608	680	750	820	890	1018						

Poniżej pogrubionej linii -brak możliwości wykonania rolety z napędem sprężynowym.

tkanina z grupy A4,B1,C1, Kenia, Glamour, Elegance, Imagine Gold

Szerokość

Wysokość	0,5	0,6	0,8	1,0	1,2	1,4	1,6	1,8	2,0	2,2	2,4	2,6	2,8	3,0	3,2	3,4	3,5
1,0	216	236	277	319	359	401	443	484	524	567	666	707	748	790	920	967	990
1,1	222	243	285	330	373	419	462	505	550	591	693	737	780	823	955	1005	1030
1,2	228	249	296	343	388	434	480	526	571	617	721	766	813	859	993	1044	1069
1,3	234	256	306	353	402	450	499	547	594	644	747	796	844	894	1031	1085	1110
1,4	239	264	316	366	415	466	518	567	618	667	777	826	879	926	1066	1123	1153
1,5	244	272	323	377	428	485	537	588	641	694	803	856	909	962	1104	1164	1190
1,6	251	281	334	388	444	499	553	610	664	719	832	886	941	995	1141	1200	1232
1,7	256	286	343	401	458	515	573	630	686	745	857	916	974	1031	1175	1240	1272
1,8	263	293	350	412	472	531	591	651	710	769	887	947	1006	1065	1214	1279	1312
1,9	270	298	363	422	486	546	610	673	733	796	915	975	1037	1099	1251	1318	1352
2,0	275	307	370	435	501	563	628	692	756	821	942	1006	1069	1134	1289	1358	1392
2,1	279	315	382	449	512	580	647	712	780	847	969	1037	1103	1170	1325	1396	1434
2,2	288	320	389	458	526	596	664	733	802	871	998	1067	1135	1204	1363	1437	1474
2,3	293	329	399	471	541	611	684	754	825	896	1025	1097	1166	1239	1401	1474	1514
2,4	298	334	409	482	555	629	702	775	849	922	1055	1126	1199	1272	1436	1514	1554
2,5	304	342	417	493	570	645	719	797	872	947	1080	1157	1232	1308	1475	1553	1595
2,6	309	350	427	504	582	662	740	816	895	974	1109	1187	1264	1342	1510	1591	
2,7	316	356	436	518	598	677	758	838	919	997	1136	1215	1298	1376	1547		
2,8	322	363	446	528	612	694	776	859	941	1025	1164	1245	1329	1410	1584		
2,9	328	370	455	540	625	711	794	880	963	1051	1191	1276	1363	1447			
3,0	335	378	466	551	638	727	813	900	987	1074	1218	1305	1392	1480			
3,1	340	384	473	564	653	741	830	920	1010	1100	1246	1338	1424				
3,2	346	391	485	574	667	758	851	943	1034	1128	1273	1367	1457				
3,3	350	399	492	588	681	776	868	963	1057	1152	1301	1396					
3,4	357	404	501	597	694	789	886	982	1082	1177	1332	1426					
3,5	363	412	511	611	708	806	907	1005	1103	1202	1358						

Poniżej pogrubionej linii -brak możliwości wykonania rolety z napędem sprężynowym.

Zalecamy weryfikację ograniczeń technicznych i wymiarowych poszczególnych tkanin

Cennik rolet wolnowiszących Largo M tkanina z grupy B2, A5, Screen Almedhals

Szerokość

Wysokość	0,5	0,6	0,8	1,0	1,2	1,4	1,6	1,8	2,0	2,2	2,4	2,6	2,8	3,0	3,2	3,4	3,5
1,0	245	271	323	377	428	482	535	588	640	693	804	857	909	963	1104	1163	1192
1,1	254	281	337	393	449	507	564	620	676	731	846	902	957	1014	1158	1222	1251
1,2	263	290	351	412	472	530	591	650	709	770	887	947	1005	1067	1213	1278	1311
1,3	271	303	365	428	491	555	617	682	745	809	927	990	1054	1119	1271	1339	1373
1,4	279	313	381	447	511	579	646	712	780	845	969	1036	1104	1168	1324	1398	1435
1,5	287	322	392	462	533	606	675	743	814	884	1011	1080	1152	1222	1381	1457	1492
1,6	298	337	409	481	555	627	700	776	849	922	1053	1126	1199	1272	1437	1514	1554
1,7	306	345	421	499	576	651	729	806	882	960	1092	1170	1248	1325	1489	1573	1615
1,8	314	354	434	516	596	677	756	837	918	997	1136	1215	1297	1376	1547	1633	1675
1,9	324	364	450	531	617	699	785	870	953	1036	1176	1261	1344	1427	1602	1691	1736
2,0	332	376	462	551	639	724	813	899	987	1074	1218	1306	1392	1480	1657	1749	1795
2,1	340	388	479	570	658	750	840	930	1022	1112	1260	1352	1442	1533	1712	1808	1857
2,2	352	397	491	585	679	774	867	961	1056	1151	1303	1396	1490	1585	1767	1867	1917
2,3	359	409	505	604	700	797	896	993	1091	1188	1343	1442	1537	1636	1824	1924	1978
2,4	367	418	520	620	720	822	923	1024	1126	1227	1386	1484	1586	1687	1878	1984	2038
2,5	376	427	533	638	743	847	950	1056	1160	1264	1426	1531	1635	1740	1935	2044	2100
2,6	384	439	546	655	763	872	980	1086	1195	1303	1469	1577	1684	1792	1989	2100	
2,7	393	450	560	673	784	895	1008	1119	1230	1340	1510	1620	1732	1843	2045		
2,8	403	459	574	690	805	920	1033	1148	1264	1380	1551	1666	1780	1894	2100		
2,9	412	470	589	707	825	945	1062	1179	1298	1417	1591	1710	1830	1948			
3,0	421	482	604	723	846	968	1090	1211	1333	1455	1634	1755	1876	1999			
3,1	428	491	616	744	868	991	1118	1241	1367	1492	1675	1801	1924				
3,2	438	503	632	758	888	1017	1145	1275	1403	1533	1716	1846	1975				
3,3	446	514	645	778	909	1041	1172	1306	1438	1570	1758	1889					
3,4	455	522	657	792	928	1064	1200	1335	1473	1608	1801	1935					
3,5	465	533	673	813	950	1089	1230	1369	1507	1646	1842						

Poniżej pogrubionej linii -brak możliwości wykonania rolety z napędem sprężynowym.

tkanina z grupy B3, D1

Szerokość

Wysokość	0,5	0,6	0,8	1,0	1,2	1,4	1,6	1,8	2,0	2,2	2,4	2,6	2,8	3,0	3,2	3,4	3,5
1,0	267	296	357	420	481	542	604	665	726	788	908	968	1030	1093	1242	1310	1342
1,1	279	310	375	440	506	574	640	705	771	835	959	1026	1091	1156	1309	1383	1418
1,2	288	322	392	464	534	603	674	744	813	884	1011	1082	1152	1223	1379	1455	1492
1,3	298	335	411	485	559	633	708	783	856	932	1062	1136	1210	1286	1450	1529	1569
1,4	310	349	428	507	584	664	744	821	900	979	1115	1194	1273	1349	1517	1602	1647
1,5	319	362	445	527	610	696	779	859	943	1026	1166	1248	1333	1415	1588	1677	1719
1,6	332	378	464	550	638	724	812	899	987	1073	1217	1305	1392	1479	1657	1748	1796
1,7	343	389	481	572	664	754	847	939	1029	1123	1269	1360	1453	1545	1724	1823	1872
1,8	353	401	495	593	690	786	881	977	1072	1168	1323	1418	1514	1610	1795	1897	1947
1,9	365	413	516	614	715	814	917	1018	1117	1216	1374	1474	1573	1673	1865	1970	2023
2,0	376	427	531	637	743	846	951	1055	1160	1265	1426	1531	1634	1739	1934	2044	2097
2,1	385	443	551	660	767	877	986	1094	1203	1312	1477	1588	1696	1805	2003	2116	2173
2,2	399	454	567	680	792	907	1019	1132	1245	1359	1531	1643	1757	1869	2072	2190	2251
2,3	410	468	585	702	819	935	1056	1171	1289	1406	1582	1700	1815	1934	2142	2262	2326
2,4	419	480	603	723	845	967	1089	1210	1333	1454	1635	1754	1877	1997	2209	2336	2401
2,5	428	492	618	746	872	997	1123	1249	1376	1501	1685	1812	1937	2063	2281	2410	2478
2,6	440	507	637	766	897	1029	1159	1288	1419	1550	1738	1868	1997	2128	2348	2482	
2,7	452	520	653	789	924	1059	1195	1329	1463	1595	1790	1923	2059	2192	2416		
2,8	464	531	672	811	951	1089	1227	1367	1506	1647	1842	1980	2119	2257	2486		
2,9	474	545	688	832	976	1121	1263	1406	1548	1693	1891	2036	2181	2324			
3,0	486	559	708	853	1000	1151	1297	1445	1591	1740	1945	2091	2238	2388			
3,1	495	572	723	878	1029	1178	1332	1483	1635	1787	1995	2150	2299				
3,2	507	586	744	896	1054	1209	1367	1523	1679	1838	2048	2205	2361				
3,3	517	598	758	920	1080	1241	1401	1561	1722	1883	2099	2261					
3,4	528	610	775	940	1105	1269	1435	1599	1766	1931	2154	2318					
3,5	540	623	793	963	1131	1301	1472	1640	1809	1979	2204						

Poniżej pogrubionej linii -brak możliwości wykonania rolety z napędem sprężynowym.

Zalecamy weryfikację ograniczeń technicznych i wymiarowych poszczególnych tkanin

Cennik rolet wolnowiszących Largo M tkanina z grupy B4

Szerokość

Wysokość	0,5	0,6	0,8	1,0	1,2	1,4	1,6	1,8	2,0	2,2	2,4	2,6	2,8	3,0	3,2	3,4	3,5
1,0	330	372	458	545	631	718	804	891	977	1064	1209	1296	1381	1470	1645	1737	1782
1,1	348	392	485	579	672	767	861	954	1048	1139	1292	1384	1478	1570	1752	1852	1902
1,2	364	413	512	614	715	814	915	1016	1114	1215	1373	1473	1573	1674	1862	1968	2020
1,3	380	434	541	648	755	861	968	1076	1182	1292	1453	1560	1668	1777	1973	2085	2141
1,4	398	455	570	683	794	911	1025	1137	1251	1366	1537	1651	1765	1877	2081	2200	2262
1,5	414	475	595	716	836	960	1080	1199	1319	1441	1618	1739	1860	1981	2191	2319	2378
1,6	433	497	624	750	879	1005	1133	1262	1388	1516	1701	1828	1955	2082	2300	2432	2500
1,7	449	517	651	786	921	1054	1189	1323	1455	1591	1781	1916	2052	2186	2407	2548	2618
1,8	467	537	677	819	961	1102	1242	1384	1524	1666	1865	2006	2148	2289	2518	2665	2738
1,9	485	556	707	853	1001	1147	1299	1447	1593	1742	1947	2094	2241	2390	2629	2782	2858
2,0	501	578	732	888	1044	1197	1352	1507	1661	1817	2028	2185	2337	2494	2738	2897	2977
2,1	517	600	762	924	1084	1245	1408	1568	1730	1893	2110	2273	2435	2596	2846	3013	3097
2,2	538	620	788	956	1125	1295	1461	1629	1798	1967	2194	2362	2531	2699	2956	3130	3217
2,3	554	642	816	992	1166	1341	1518	1692	1866	2041	2274	2450	2623	2801	3066	3245	
2,4	570	661	844	1025	1206	1389	1571	1753	1935	2118	2359	2538	2720	2903	3174		
2,5	586	681	870	1060	1248	1438	1624	1815	2004	2192	2439	2628	2817	3006	3286		
2,6	604	703	897	1093	1289	1486	1682	1876	2073	2268	2521	2717	2912	3109			
2,7	622	722	925	1129	1332	1533	1737	1938	2142	2342	2604	2805	3009				
2,8	640	743	953	1162	1373	1581	1790	2000	2208	2419	2685	2894	3103				
2,9	656	764	981	1197	1413	1629	1845	2061	2276	2495	2766	2983					
3,0	675	785	1009	1230	1452	1677	1899	2124	2345	2570	2850	3071					
3,1	691	805	1034	1267	1496	1724	1954	2184	2413	2644	2930						
3,2	708	826	1065	1299	1536	1773	2010	2247	2483	2721	3012						
3,3	723	848	1091	1335	1578	1822	2063	2308	2551	2795	3095						
3,4	743	867	1117	1367	1618	1867	2118	2367	2620	2871							
3,5	759	887	1144	1404	1658	1916	2175	2432	2688	2945							

Poniżej pogrubionej linii -brak możliwości wykonania rolety z napędem sprężynowym.

Cennik rolet wolnowiszących Largo L tkanina z grupy A0, A1 lub A2

Szerokość

Wysokość	1,0	1,2	1,4	1,6	1,8	2,0	2,2	2,4	2,6	2,8	3,0	3,2	3,4	3,6	3,8	4,0
1,0	372	400	432	462	491	523	552	582	613	643	673	703	733	766	796	825
1,2	382	415	450	483	514	547	580	611	644	679	710	744	778	808	842	874
1,4	396	431	466	500	536	572	606	641	676	711	746	782	817	852	887	922
1,6	409	446	485	522	557	595	632	670	709	746	783	820	859	896	933	970
1,8	420	459	499	540	580	618	660	700	740	780	819	859	898	940	979	1018
2,0	433	474	516	559	603	643	687	728	770	813	856	897	941	983	1025	1066
2,2	445	489	535	578	625	667	713	757	803	847	890	935	981	1026	1070	1117
2,4	457	503	551	599	644	692	742	785	833	882	926	976	1022	1068	1118	1163
2,6	469	517	569	616	666	718	767	816	864	915	963	1015	1063	1112	1160	1211
2,8	483	535	586	638	690	743	793	844	896	948	1000	1052	1103	1156	1208	1260
3,0	492	549	603	656	711	766	819	874	926	983	1037	1092	1144	1199	1252	1308
3,2	508	563	618	676	732	788	845	902	959	1016	1073	1130	1186	1241		
3,4	517	576	637	695	754	813	872	931	990	1050	1107	1169	1229			
3,6	529	592	653	715	778	838	898	960	1023	1084	1144	1205				
3,8	543	607	670	733	798	862	925	989	1086	1119	1180					
4,0	555	623	688	754	820	887	953	1018	1118	1153	1216					

Zalecamy weryfikację ograniczeń technicznych i wymiarowych poszczególnych tkanin

Cennik rolet wolnowiszących Largo L
tkanina z grupy B0, Paradise, Paradise Silver

Szerokość

Wysokość	1,0	1,2	1,4	1,6	1,8	2,0	2,2	2,4	2,6	2,8	3,0	3,2	3,4	3,6	3,8	4,0
1,0	386	417	452	486	517	552	584	616	650	683	716	749	782	818	850	883
1,2	399	435	474	510	544	581	618	652	688	727	762	799	836	869	907	943
1,4	416	455	493	531	572	612	650	688	728	767	806	846	885	924	963	1002
1,6	432	473	517	559	598	641	683	724	768	810	852	893	936	980	1021	1062
1,8	446	490	535	581	627	671	716	762	806	852	896	942	987	1032	1075	1121
2,0	461	508	556	605	655	700	750	797	845	893	942	989	1038	1086	1134	1180
2,2	476	527	579	629	681	730	782	833	885	934	985	1036	1088	1139	1191	1242
2,4	491	544	598	655	706	761	817	868	922	979	1029	1087	1138	1193	1247	1301
2,6	506	561	621	676	733	792	849	905	961	1019	1074	1133	1190	1246	1301	1360
2,8	523	582	642	701	762	823	882	940	1000	1060	1121	1179	1240	1300	1361	1419
3,0	536	600	663	724	788	852	914	977	1037	1102	1167	1230	1292	1353	1416	1480
3,2	554	618	682	749	815	880	946	1012	1077	1143	1211	1276	1341	1407		
3,4	565	634	705	773	843	911	980	1049	1117	1187	1254	1325	1394			
3,6	581	653	726	798	870	941	1012	1085	1157	1228	1300	1371				
3,8	597	673	746	820	895	971	1045	1120	1227	1271	1344					
4,0	612	692	769	846	923	1001	1079	1156	1266	1312	1388					

tkanina z grupy A4, B1, C1, Kenia, Glamour,Elegance, Imagine Gold

Szerokość

Wysokość	1,0	1,2	1,4	1,6	1,8	2,0	2,2	2,4	2,6	2,8	3,0	3,2	3,4	3,6	3,8	4,0
1,0	426	466	508	551	590	632	673	714	755	797	837	879	920	963	1003	1045
1,2	448	493	542	588	632	679	724	769	815	863	907	955	1001	1044	1092	1137
1,4	472	523	573	623	674	726	775	825	876	926	976	1028	1077	1129	1178	1230
1,6	496	551	608	662	715	770	825	881	936	992	1046	1101	1158	1212	1267	1321
1,8	519	578	637	698	758	816	878	936	996	1057	1115	1175	1234	1296	1353	1412
2,0	542	606	670	734	800	862	928	991	1056	1121	1186	1248	1314	1377	1442	1506
2,2	565	633	703	771	843	908	979	1048	1118	1183	1251	1321	1391	1460	1529	1599
2,4	589	661	735	811	881	955	1031	1101	1175	1249	1320	1398	1470	1543	1618	1689
2,6	611	687	768	845	923	1003	1082	1159	1235	1313	1391	1471	1548	1626	1702	1782
2,8	637	719	801	884	966	1051	1131	1211	1296	1377	1461	1543	1625	1708	1792	1874
3,0	657	746	833	919	1006	1095	1180	1269	1353	1443	1531	1618	1704	1791	1878	1966
3,2	683	775	864	957	1049	1139	1231	1323	1415	1507	1600	1691	1781	1874		
3,4	703	800	897	993	1090	1187	1282	1379	1475	1571	1667	1765	1863			
3,6	727	828	930	1031	1133	1233	1333	1435	1536	1636	1737	1838				
3,8	751	857	961	1066	1173	1279	1383	1489	1627	1702	1806					
4,0	775	886	996	1105	1214	1327	1436	1544	1688	1766	1875					

Zalecamy weryfikację ograniczeń technicznych i wymiarowych poszczególnych tkanin

Cennik rolet wolnowiszących Largo L
tkanina z grupy B2, A5, Screen Almedhals

Szerokość

Wysokość	1,0	1,2	1,4	1,6	1,8	2,0	2,2	2,4	2,6	2,8	3,0	3,2	3,4	3,6	3,8	4,0
1,0	484	535	589	643	694	748	799	852	906	958	1010	1063	1115	1171	1224	1275
1,2	517	577	639	699	756	817	878	934	995	1057	1115	1175	1236	1294	1353	1414
1,4	553	620	686	751	819	887	952	1019	1086	1153	1217	1285	1352	1418	1485	1552
1,6	589	662	736	810	881	955	1028	1101	1176	1249	1323	1396	1472	1545	1617	1690
1,8	623	702	782	863	945	1024	1105	1187	1266	1346	1426	1508	1587	1669	1747	1827
2,0	658	744	830	919	1008	1093	1181	1268	1354	1443	1531	1617	1706	1792	1880	1966
2,2	692	786	881	974	1070	1162	1258	1351	1446	1540	1633	1727	1822	1917	2011	2106
2,4	727	826	928	1031	1130	1232	1336	1434	1534	1637	1736	1840	1939	2040	2143	2242
2,6	762	868	979	1085	1193	1303	1410	1517	1625	1733	1841	1950	2057	2165	2270	2380
2,8	798	913	1027	1141	1257	1373	1486	1599	1716	1829	1945	2059	2173	2289	2405	2518
3,0	829	954	1074	1196	1317	1441	1561	1684	1804	1926	2050	2171	2292	2413	2535	2657
3,2	868	995	1123	1251	1380	1508	1636	1765	1895	2023	2154	2281	2408	2537		
3,4	898	1034	1172	1307	1443	1578	1713	1849	1984	2120	2255	2393	2528			
3,6	934	1077	1221	1364	1507	1648	1790	1932	2075	2217	2360	2501				
3,8	970	1120	1268	1416	1567	1718	1865	2015	2196	2314	2463					
4,0	1004	1163	1318	1474	1629	1787	1943	2097	2287	2411	2567					

tkanina z grupy B3, D1

Szerokość

Wysokość	1,0	1,2	1,4	1,6	1,8	2,0	2,2	2,4	2,6	2,8	3,0	3,2	3,4	3,6	3,8	4,0
1,0	527	587	649	712	771	834	894	956	1018	1079	1139	1201	1263	1327	1386	1448
1,2	569	639	711	782	850	921	991	1059	1130	1202	1270	1341	1413	1480	1551	1621
1,4	613	692	771	849	928	1008	1086	1164	1242	1320	1400	1479	1557	1636	1714	1794
1,6	658	745	834	921	1004	1093	1179	1267	1355	1443	1530	1617	1706	1793	1880	1967
1,8	700	796	891	988	1085	1178	1276	1373	1469	1564	1659	1756	1851	1949	2042	2137
2,0	744	848	952	1057	1163	1266	1372	1475	1580	1685	1790	1894	2000	2102	2207	2311
2,2	787	899	1015	1126	1241	1351	1466	1580	1693	1806	1917	2031	2144	2259	2371	2485
2,4	830	951	1073	1197	1316	1439	1564	1682	1804	1928	2047	2171	2292	2412	2537	2656
2,6	873	1002	1135	1264	1395	1527	1657	1787	1917	2048	2177	2309	2439	2570	2697	2830
2,8	919	1058	1196	1335	1474	1615	1753	1889	2029	2167	2307	2445	2585	2724	2864	3002
3,0	959	1108	1257	1403	1551	1700	1846	1994	2140	2290	2438	2585	2732	2879	3027	3175
3,2	1005	1161	1315	1473	1628	1784	1941	2097	2255	2409	2568	2723	2878	3034		
3,4	1046	1211	1377	1542	1707	1872	2036	2201	2366	2532	2694	2862	3028			
3,6	1090	1265	1438	1612	1787	1958	2131	2304	2479	2652	2825	2998				
3,8	1134	1316	1497	1679	1862	2046	2226	2408	2622	2774	2955					
4,0	1177	1370	1560	1751	1941	2132	2323	2511	2736	2895	3084					

Zalecamy weryfikację ograniczeń technicznych i wymiarowych poszczególnych tkanin

Cennik zawiera ceny netto. Walutą obowiązującą w cenniku jest polski złoty.

Cennik rolet wolnowiszących Largo L
tkanina z grupy B4

Szerokość

Wysokość

	1,0	1,2	1,4	1,6	1,8	2,0	2,2	2,4	2,6	2,8	3,0	3,2	3,4	3,6	3,8	4,0
1,0	652	737	825	913	997	1086	1170	1258	1344	1430	1516	1603	1689	1778	1864	1950
1,2	719	820	922	1023	1122	1223	1323	1420	1521	1624	1722	1824	1925	2022	2124	2224
1,4	789	903	1018	1130	1244	1359	1473	1586	1700	1813	1926	2042	2156	2269	2382	2498
1,6	858	986	1115	1242	1367	1495	1622	1749	1879	2006	2132	2260	2390	2516	2644	2771
1,8	926	1067	1207	1349	1491	1630	1774	1915	2056	2197	2338	2479	2619	2762	2902	3043
2,0	995	1148	1303	1458	1615	1767	1924	2078	2233	2389	2544	2698	2854	3008	3162	3317
2,2	1063	1232	1402	1568	1739	1904	2074	2242	2411	2579	2747	2915	3084	3254	3422	3592
2,4	1132	1312	1496	1679	1859	2041	2227	2405	2587	2771	2951	3136	3317	3498	3682	3863
2,6	1200	1394	1592	1787	1983	2182	2375	2571	2766	2962	3157	3355	3548	3745	3938	
2,8	1270	1480	1688	1898	2107	2319	2526	2733	2944	3152	3363	3571	3781			
3,0	1336	1560	1783	2005	2230	2453	2676	2899	3120	3345	3569	3791				
3,2	1408	1643	1879	2116	2353	2588	2824	3062	3299	3535	3774					
3,4	1473	1724	1976	2225	2475	2725	2976	3226	3475	3727						
3,6	1542	1807	2071	2335	2601	2863	3126	3390	3654							
3,8	1612	1889	2165	2443	2721	3000	3276	3555	3864							
4,0	1679	1972	2264	2554	2845	3137	3428	3717								

Uwaga:

- Do wyceny przyjmowany jest wymiar całkowity.
- Cena rolety przekraczająca dany wymiar zaliczana jest do przedziału wyższego.
- Rolety, których szerokość i wysokość przekracza szerokość tkaniny (A0 - 180 cm, pozostałe z grupy A i C - 200 cm) mają tkaninę, która składa się z 2 części zgrzanych ze sobą zawsze w poziomie.
- Rolety wykonane z tkanin o wzorach ukierunkowanych z grupy A5, A6, B3 mają wysokość maksymalną 180 cm. Powyżej tej wysokości materiał jest cięty z długości, co wiąże sie z odwórceniem wzoru o 90°.
- Tabela zawiera jedynie przedziały cenowe. W doborze wymiarów należy kierować się danymi technicznymi.
- Materiał rolety jest węższy od wymiaru całkowitego o wielkość zależną od typu rolety – patrz tabela "Informacje techniczne" str.65.

Zalecamy weryfikację ograniczeń technicznych i wymiarowych poszczególnych tkanin

Dopłaty do rolet wolnowiszących Largo M, L

Nadruk na tkaninie (minimalna powierzchnia przeliczeniowa 1 m²)	318,30 zł/m² zadrukowanej powierzchni
Wykonanie wizualizacji nadruku	106,10 zł
Profil nośny LARGO S wraz z klipami	38,80 zł/mb
Profil nośny LARGO M wraz z klipami	60,60 zł/mb
Prowadzenie boczne (fiksacja) podłoga lub ściana	28,90 zł/kpl
Napęd sprężynowy S-28 do LARGO S	123,60 zł/kpl
Napęd sprężynowy M-38 do LARGO M	158,00 zł/kpl
Sterowanie i napęd elektryczny patrz tabela str.158	

Wymiarowanie

Do zamówienia należy podać wymiar po obrysie zewnętrznym produktu (razem z wieszakami).

Montaż

Roleta wolnowisząca MODERATO

INFORMACJE TECHNICZNE	MODERATO
Szerokość maksymalna	2400 mm
Wysokość maksymalna	2600 mm
Średnica rury AL	32 mm
Tkanina węższa od szerokości całkowitej	38 mm
Kolory elementów PVC i wieszków stalowych	biały
	czarny

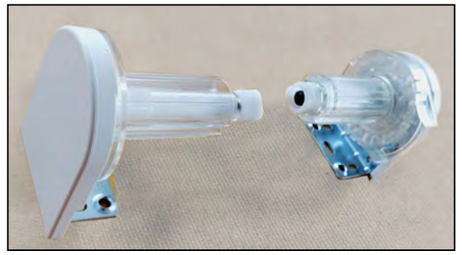

INFORMACJE TECHNICZNE	A0, A1, A2, A4*, A5*, A6	B1, B2, PARADISE, PARADISE SILVER	B3, IMAGINE GOLD	B4	C1, KENIA, GLAMOUR, ELEGANCE	C2	S1 (SCREEN)
Wysokość maksymalna Moderato napęd koralikowy	2600 mm	2600 mm	2600 mm	1900 mm	2600 mm	2600 mm	2600 mm

wymiary +/- 10%

* A4/30-35 - 1850 mm
* A5N - 1800 mm

Cennik rolet wolnowiszących Moderato
tkanina A0, A1, A2

Szerokość

Wysokość	0,4	0,5	0,6	0,7	0,8	0,9	1,0	1,1	1,2	1,3	1,4	1,5	1,6	1,7	1,8	1,9	2,0	2,1	2,2	2,3	2,4
0,4	96	102	111	117	126	136	140	149	157	166	171	181	186	197	204	212	218	227	235	241	250
0,5	98	104	112	123	132	138	144	155	164	170	180	186	196	204	212	218	228	236	242	251	261
0,6	99	108	116	126	136	142	150	160	169	174	183	194	202	210	218	228	236	244	252	263	271
0,7	101	110	117	128	138	144	155	165	172	182	191	200	209	218	228	236	244	252	264	274	280
0,8	102	112	123	134	140	149	160	169	180	186	198	207	214	227	235	244	252	264	274	282	290
0,9	104	113	126	136	143	155	165	172	183	194	204	213	221	234	242	252	263	274	282	290	304
1,0	106	116	127	138	148	158	169	180	187	200	210	219	233	241	250	261	271	280	290	304	311
1,1	110	119	132	140	150	164	172	183	196	206	214	228	238	248	258	268	279	290	304	311	322
1,2	111	123	136	143	155	168	176	187	200	212	220	234	244	254	267	278	288	303	310	322	334
1,3	112	126	137	148	160	170	182	196	206	215	229	240	251	264	276	285	298	309	321	334	344
1,4	113	127	139	150	165	174	184	198	210	220	235	246	258	271	282	296	308	317	330	341	353
1,5	116	128	140	155	168	180	191	204	214	229	241	252	266	278	289	304	314	327	340	352	365
1,6	117	134	143	157	170	182	197	209	219	235	246	261	274	283	298	310	323	337	350	361	375
1,7	119	136	148	160	172	186	200	213	228	240	252	267	279	291	306	320	334	346	358	374	384
1,8	125	137	149	165	176	191	206	218	234	246	258	274	285	303	312	327	341	354	369	381	394
1,9	126	139	151	168	181	196	210	221	238	251	266	279	291	308	322	337	350	365	379	391	405
2,0	127	140	157	170	183	200	213	229	242	256	274	285	303	314	330	346	358	374	387	403	417
2,1	128	143	158	172	186	204	218	234	248	264	278	291	308	322	338	352	368	382	397	414	425
2,2	132	144	164	176	194	207	220	238	252	268	283	303	314	330	346	359	376	391	406	422	439
2,3	134	148	165	181	197	212	228	242	258	276	289	308	322	338	353	369	384	401	417	431	449
2,4	136	150	168	182	200	214	234	248	264	280	297	311	330	346	359	379	393	411	425	444	458
2,5	138	151	170	184	204	219	236	252	268	285	305	320	337	352	369	386	403	419	435	451	471
2,6	139	157	171	187	207	221	241	258	276	290	309	324	344	359	379	393	411	428	446	462	480

Na prawo od podwójnej linii rura Ø32 mm

tkanina B0, Paradise, Paradise Silver

Szerokość

Wysokość	0,4	0,5	0,6	0,7	0,8	0,9	1,0	1,1	1,2	1,3	1,4	1,5	1,6	1,7	1,8	1,9	2,0	2,1	2,2	2,3	2,4
0,4	98	105	114	122	130	141	145	156	164	173	179	190	197	206	214	222	231	239	247	253	264
0,5	101	107	116	129	137	144	151	163	172	179	190	198	207	215	225	233	243	250	258	269	278
0,6	102	112	122	132	142	149	160	169	179	185	196	207	215	225	235	244	252	262	272	283	290
0,7	105	115	125	135	146	153	165	175	183	196	205	214	225	236	246	254	264	274	286	297	305
0,8	106	117	130	142	149	161	171	181	194	202	213	224	233	246	254	267	276	288	299	309	318
0,9	109	119	133	145	153	167	177	185	200	211	221	233	242	255	266	277	288	302	311	320	334
1,0	111	125	135	147	161	171	183	197	205	218	231	241	255	266	276	288	299	310	322	337	345
1,1	116	128	141	150	164	177	187	201	214	226	237	251	263	275	286	297	311	323	339	347	361
1,2	117	132	146	155	169	183	193	207	219	235	245	259	272	284	297	311	322	339	348	362	376
1,3	119	135	148	162	174	186	202	215	228	240	255	268	281	296	310	320	335	348	363	377	388
1,4	122	136	150	165	180	192	205	219	235	247	262	276	289	305	318	334	348	359	375	386	401
1,5	126	138	152	170	184	200	212	227	240	256	271	284	299	314	328	344	357	373	387	402	417
1,6	128	145	157	173	187	203	219	235	247	264	278	295	311	322	340	353	369	384	401	414	430
1,7	130	147	164	176	191	209	224	240	258	272	286	303	318	333	349	367	383	397	412	430	443
1,8	135	149	166	182	197	214	232	247	264	280	294	312	327	346	358	376	392	409	425	440	456
1,9	136	152	168	186	204	219	238	251	271	286	304	319	335	354	372	388	404	422	438	454	471
2,0	138	155	174	190	207	225	242	261	276	294	314	329	348	363	382	400	416	434	450	469	486
2,1	139	158	176	193	211	232	248	267	284	304	320	338	355	374	391	410	428	446	462	483	497
2,2	144	161	182	199	219	236	252	273	290	309	328	350	365	383	402	419	438	457	475	494	515
2,3	146	166	184	205	222	242	261	278	297	318	335	357	376	393	413	432	450	470	489	506	528
2,4	149	168	187	207	227	245	268	286	306	324	345	363	385	404	421	445	462	483	501	523	541

Na prawo od podwójnej linii rura Ø32 mm

Zalecamy weryfikację ograniczeń technicznych i wymiarowych poszczególnych tkanin

tkanina A4, B1, C1, Glamour, Elegance, Imagine Gold

Szerokość

Wysokość	0,4	0,5	0,6	0,7	0,8	0,9	1,0	1,1	1,2	1,3	1,4	1,5	1,6	1,7	1,8	1,9	2,0	2,1	2,2	2,3	2,4
0,4	104	112	125	133	143	156	163	174	183	194	202	214	221	234	243	253	262	273	282	291	304
0,5	108	117	130	142	153	163	172	184	197	206	218	228	239	250	262	271	283	293	303	314	327
0,6	111	126	137	148	163	172	183	196	208	216	229	244	254	267	278	290	302	313	324	339	349
0,7	115	130	141	153	169	179	193	207	217	233	245	256	271	284	297	309	320	333	349	362	373
0,8	119	135	149	165	175	188	203	216	234	244	259	273	284	302	313	328	341	356	370	383	396
0,9	125	138	155	171	182	200	214	226	243	258	273	287	300	317	331	346	362	378	390	404	422
1,0	129	144	160	176	192	208	224	241	253	271	286	303	320	334	349	365	380	396	412	430	443
1,1	135	149	168	182	199	217	233	250	268	284	299	318	334	351	366	382	400	417	436	450	467
1,2	138	156	175	188	208	227	242	260	278	298	313	332	349	366	385	403	420	440	454	474	492
1,3	141	162	179	199	216	234	253	274	291	308	329	347	366	385	404	421	440	458	479	499	515
1,4	144	165	184	205	226	243	261	282	303	320	342	362	381	401	420	443	461	479	499	517	538
1,5	149	169	190	212	234	254	274	294	313	337	356	376	397	418	438	459	479	500	521	541	562
1,6	152	177	197	218	240	261	284	306	324	349	369	392	414	433	456	476	499	521	543	562	586
1,7	157	182	205	225	246	271	293	316	340	361	383	406	428	450	473	497	521	542	563	588	608
1,8	164	186	209	234	254	280	305	327	352	375	396	422	444	470	490	515	538	561	587	608	631
1,9	167	191	214	241	266	288	314	337	363	387	412	435	458	485	510	535	558	584	608	631	656
2,0	170	196	222	246	272	298	322	350	374	399	427	450	478	501	527	554	578	604	628	656	680
2,1	173	201	227	252	279	308	334	359	386	414	439	465	492	519	544	571	598	624	650	679	702
2,2	179	205	236	261	290	315	342	370	397	424	452	484	507	535	563	589	616	645	672	700	729
2,3	184	211	240	270	297	325	354	381	410	440	466	496	524	552	580	609	637	666	695	720	751
2,4	188	216	246	275	305	333	365	392	422	451	482	508	541	570	596	629	657	687	715	746	775
2,5	193	220	252	280	313	343	373	403	432	464	496	526	556	586	616	647	678	707	736	766	800
2,6	197	228	256	287	321	350	383	415	447	476	508	539	572	603	636	664	696	728	759	790	822

Na prawo od podwójnej linii rura Ø32 mm

tkanina B2, A5, Screen Almedhals

Szerokość

Wysokość	0,4	0,5	0,6	0,7	0,8	0,9	1,0	1,1	1,2	1,3	1,4	1,5	1,6	1,7	1,8	1,9	2,0	2,1	2,2	2,3	2,4
0,4	113	125	138	149	162	176	184	200	211	224	234	249	259	273	284	298	309	321	333	345	358
0,5	119	133	146	163	176	188	201	216	232	243	259	272	285	299	313	325	341	353	366	381	396
0,6	126	142	157	173	190	203	218	234	249	262	278	295	310	324	340	356	370	386	401	418	433
0,7	133	149	166	182	201	215	234	251	267	284	302	317	335	352	370	385	401	418	437	455	469
0,8	138	157	177	197	212	231	249	268	288	304	323	342	358	380	397	415	433	453	472	489	507
0,9	144	165	185	207	224	246	266	283	305	325	346	365	384	405	424	445	466	486	505	523	546
1,0	150	173	194	216	239	259	281	305	322	346	367	388	413	432	453	474	495	517	538	562	580
1,1	161	181	206	227	249	275	296	319	344	367	387	414	436	458	481	503	526	551	576	595	620
1,2	166	191	216	238	263	288	311	337	362	387	410	436	460	484	509	535	558	586	607	633	658
1,3	171	199	225	250	276	302	329	356	381	405	434	459	485	512	539	563	591	615	643	671	695
1,4	176	205	234	261	290	316	342	370	399	425	455	483	509	538	565	595	623	648	676	702	731
1,5	184	212	241	273	303	332	359	389	417	449	478	506	535	564	593	624	651	681	711	741	770
1,6	190	224	251	283	314	345	377	408	436	468	497	530	561	589	622	651	683	714	746	775	806
1,7	197	232	263	293	324	358	390	423	457	488	520	553	585	616	649	683	716	747	779	813	843
1,8	205	238	271	307	339	374	409	441	476	509	541	577	609	646	676	712	746	780	815	847	881
1,9	211	246	280	317	352	387	423	457	494	529	564	599	633	671	708	743	778	814	849	883	918
2,0	216	252	291	327	364	402	438	476	511	550	589	623	662	696	735	774	809	846	882	921	957
2,1	221	261	300	338	376	416	455	493	531	571	609	646	685	723	763	801	840	878	917	957	992
2,2	231	269	312	349	392	430	468	510	550	589	629	674	710	750	791	829	870	912	951	991	1033
2,3	238	278	319	363	403	445	487	526	569	612	651	696	736	777	819	860	902	945	986	1026	1069
2,4	244	285	330	372	416	457	503	545	588	631	675	716	762	804	846	891	933	977	1020	1064	1106
2,5	250	293	339	382	428	473	517	562	605	651	698	743	786	830	876	921	965	1010	1054	1098	1145
2,6	255	304	346	392	440	485	534	579	627	671	718	763	812	857	905	950	995	1042	1089	1135	1180

Na prawo od podwójnej linii rura Ø32 mm

Zalecamy weryfikację ograniczeń technicznych i wymiarowych poszczególnych tkanin

tkanina B3, D1

Szerokość

Wysokość	0,4	0,5	0,6	0,7	0,8	0,9	1,0	1,1	1,2	1,3	1,4	1,5	1,6	1,7	1,8	1,9	2,0	2,1	2,2	2,3	2,4
0,4	119	133	148	162	175	192	203	218	232	246	258	275	286	303	316	330	343	357	372	384	400
0,5	129	143	160	177	194	208	221	241	256	271	289	304	319	337	352	366	384	399	413	431	448
0,6	136	155	173	191	210	226	244	262	281	295	314	334	351	369	386	405	422	440	458	478	494
0,7	144	165	183	204	225	242	264	284	303	323	344	363	383	404	424	443	461	482	504	524	541
0,8	151	175	198	220	240	262	283	306	330	349	372	393	414	439	458	481	502	525	547	569	590
0,9	161	183	209	234	255	281	305	325	351	377	400	423	446	471	494	519	543	568	590	613	640
1,0	169	194	219	247	273	298	324	351	375	402	427	453	482	505	530	557	581	607	633	661	684
1,1	179	206	235	260	287	317	343	373	401	428	454	485	511	539	565	593	622	650	680	705	733
1,2	185	216	248	274	305	335	363	393	423	455	482	514	543	572	603	632	662	695	720	752	782
1,3	193	226	258	289	321	352	385	418	449	479	512	543	575	608	640	670	702	733	767	800	829
1,4	201	236	270	304	339	370	402	437	471	504	540	573	607	641	675	710	744	775	810	842	877
1,5	210	244	280	318	354	390	424	460	494	533	568	603	639	675	710	747	781	817	853	889	925
1,6	217	258	293	331	369	406	446	483	519	558	595	634	673	707	746	783	821	859	897	933	971
1,7	226	269	308	345	384	424	464	504	545	584	623	663	702	742	782	823	863	902	941	983	1020
1,8	237	277	317	361	400	444	486	526	570	610	650	694	733	779	816	859	900	943	986	1025	1067
1,9	243	286	329	375	418	461	506	547	592	636	679	722	765	811	855	898	941	986	1029	1071	1115
2,0	250	296	344	387	433	480	524	572	615	661	710	752	800	844	890	936	982	1027	1071	1120	1164
2,1	258	307	354	401	448	497	545	593	641	688	735	782	830	879	926	973	1022	1068	1117	1166	1209
2,2	269	315	369	416	468	515	563	614	663	713	763	816	861	913	962	1010	1060	1110	1160	1209	1262
2,3	277	328	379	432	483	535	586	636	687	742	790	845	895	947	997	1050	1100	1154	1204	1254	1308
2,4	285	338	391	444	499	551	607	659	712	766	820	871	927	982	1032	1089	1140	1195	1247	1303	1354
2,5	294	346	403	457	515	570	625	680	734	791	849	904	959	1014	1069	1126	1181	1236	1292	1346	1405
2,6	302	359	414	471	530	586	645	703	762	817	876	931	991	1048	1107	1163	1221	1278	1336	1393	1450

Na prawo od podwójnej linii rura Ø32 mm

tkanina B4

Szerokość

Wysokość	0,4	0,5	0,6	0,7	0,8	0,9	1,0	1,1	1,2	1,3	1,4	1,5	1,6	1,7	1,8	1,9	2,0	2,1	2,2	2,3	2,4
0,4	140	158	179	197	215	237	252	274	291	312	328	350	367	387	406	425	444	464	482	500	520
0,5	153	174	198	221	244	264	285	310	332	352	378	398	420	443	466	486	509	530	552	575	598
0,6	167	193	217	243	271	294	319	345	372	393	420	448	471	496	522	549	573	598	624	651	676
0,7	179	209	236	266	295	321	352	381	409	438	467	494	524	553	582	610	638	666	697	727	752
0,8	192	225	258	290	320	352	384	416	450	480	512	544	574	610	640	672	702	736	769	800	830
0,9	205	240	277	313	346	383	418	450	487	523	558	593	627	664	697	733	769	805	839	873	912
1,0	218	258	295	335	374	412	450	490	525	565	604	642	682	719	756	796	833	871	909	951	986
1,1	235	275	317	356	398	441	482	524	567	608	647	692	733	775	815	855	897	940	985	1023	1065
1,2	246	291	339	380	424	471	514	559	605	651	693	740	784	828	874	919	963	1011	1053	1099	1143
1,3	259	308	356	404	452	499	549	597	645	691	741	788	836	886	933	981	1029	1076	1126	1175	1222
1,4	271	323	376	426	480	528	578	630	682	732	786	837	888	940	991	1044	1095	1143	1197	1246	1299
1,5	285	339	393	450	505	560	613	667	720	778	832	885	940	995	1050	1105	1158	1212	1268	1323	1377
1,6	298	358	413	472	529	588	646	705	759	819	877	935	994	1049	1107	1165	1224	1281	1340	1396	1454
1,7	311	375	435	493	555	617	678	740	802	861	922	984	1044	1104	1166	1229	1290	1349	1410	1474	1532
1,8	327	390	453	519	581	646	712	776	842	904	966	1033	1095	1163	1224	1289	1352	1417	1483	1546	1610
1,9	339	406	472	542	609	676	745	810	879	947	1014	1082	1146	1215	1284	1351	1418	1487	1554	1620	1688

Na prawo od podwójnej linii rura Ø32 mm

Dopłaty do rolet Moderato

Nadruk na tkaninie (minimalna powierzchnia przeliczeniowa 1 m²)	318,30 zł/m² zadrukowanej powierzchni	
Wykonanie wizualizacji nadruku	106,10 zł	
Prowadzenie boczne (fiksacja)	21,70 zł/kpl	
Obciążnik V w okleinie drewnopodobnej (złoty dąb, orzech, jasny dąb, mahoń)	28,55 zł/mb	
Zastosowanie rury Ø32 mm przed podwójną linią w cenniku	39,80 zł/mb	
MOCOWANIA GÓRNE BEZINWAZYJNE		
Wieszak bezinwazyjny uniwersalny biały	za dopłatą	26,40 zł/kpl
Wieszak bezinwazyjny uniwersalny czarny, antracyt, brąz	za dopłatą	27,90 zł/kpl
MOCOWANIA DOLNE BEZINWAZYJNE		
Wieszak bezinwazyjny do fix regulowany z tulejką biały	za dopłatą	32,30 zł/kpl
Wieszak bezinwazyjny do fix regulowany z tulejką czarny, antracyt, brąz	za dopłatą	33,60 zł/kpl

Zalecamy weryfikację ograniczeń technicznych i wymiarowych poszczególnych tkanin

Roleta w kasetce PASSIONATA i PASSIONATA PLUS

1. Bok kasety
2. Kaseta (65x32 mm)
3. Mechanizm
4. Rolka podporowa
5. Rura Ø16 mm
6. Dwustronna taśma klejąca
7. łańcuszek operacyjny
8. Łącznik łańcuszka
9. Prowadnica V (30x1 mm) lub (37x1 mm)
10. Taśma piankowa
11. Obciążnik V (15x10 mm)
12. Zaślepka obciążnika V
13. Uszczelka szczotkowa
14. Taśma blokada
15. Tkanina

INFORMACJE TECHNICZNE			PASSIONATA AL	PASSIONATA PLUS PVC	PASSIONATA PLUS
Wymiar tkaniny standardowo mniejszy od szerokości rolety (K)			34 mm	34 mm	36 mm
Rura			AL Ø16 mm	AL Ø16 mm	AL Ø16 mm
Kolor kasetki, obciążnika, prowadnic - RAL, elementy PVC zbliżone do RAL		biały	RAL 9016	RAL 9016	RAL 9016
		beżowy	RAL 1015	-	-
		brązowy	RAL 8017	-	RAL 8017
		szary	RAL 7040	-	-
		antracyt	RAL 7016	-	RAL 7016
Kolorystyka prowadnicy łukowej PVC			biały, orzech, złoty dąb, antracyt		
Kolor kasetki, obciążnika, prowadnic - okleina drewnopodobna, elementy PVC zbliżone do RAL bez struktury	Dopłata	złoty dąb	okleina drewnopodobna		
		orzech			
		jasny dąb (natural)			
		ciemny dąb (rustikal)			
		mahoń			
		winchester			
		dąb bagienny			

INFORMACJE TECHNICZNE	A0, A1, A2, A5*, A6	B1, B2, PARADISE, PARADISE SILVER	B3, IMAGINE GOLD	B4	C1, KENIA, GLAMOUR, ELEGANCE	C2
Wysokość maksymalna	2200 mm	1800 mm	2200 mm	2200 mm	2200 mm	2200 mm

wymiary +/- 10%

- Roletę PASSIONATA i PASSIONATA PLUS zalecamy stosować do okien PVC o gładkiej powierzchni. W przypadku zastosowania rolety do oklein PVC w okleinie drewnopodobnej o "grubej" fakturze lub do okien drewnianych, nie ponosimy odpowiedzialności w przypadku odklejenia się profili od okna.
- Tkaniny zaleca się oglądać pod światło, aby uniknąć złudzeń kolorystycznych. Kolory tkanin we wzornikach są kolorami poglądowymi, poszczególne partie produktów mogą różnić się odcieniami. Różnice kolorystyczne odcieni tkanin nie stanowią podstawy do reklamacji.

Dyskretny design delikatnie zaokrąglonej kasety sprawia, że okno zyskuje nowoczesny wygląd. W modelu "Plus" boczek kasety zakrywa śruby montażowe. Dzięki doskonałej precyzji wykonanych elementów - roleta idealnie licuje się z ramą okna sprawiając, że staje się jej estetycznym, integralnym elementem.

Cennik rolet w kasetce Passionata
tkanina z grupy A0, A1, A2

Szerokość

Wysokość	0,4	0,5	0,6	0,7	0,8	0,9	1,0	1,1	1,2	1,3	1,4	1,5	1,6
0,4	116	129	140	151	164	175	183	197	208	219	232	242	253
0,5	123	136	144	156	171	181	194	205	217	229	241	253	264
0,6	129	140	152	165	177	190	202	213	228	238	252	261	277
0,7	133	144	160	172	182	197	209	221	235	248	259	272	286
0,8	139	151	165	177	191	203	218	232	243	256	270	283	296
0,9	142	156	171	183	198	212	225	240	253	268	280	294	308
1,0	149	164	176	191	205	219	234	248	260	277	290	306	318
1,1	152	168	182	198	212	228	241	256	271	286	299	315	329
1,2	160	174	190	203	219	234	251	264	280	294	311	324	341
1,3	164	178	196	210	228	242	256	272	289	306	319	337	351
1,4	170	183	201	217	234	251	267	281	296	315	330	347	362
1,5	174	191	207	222	240	256	275	290	308	322	341	356	374
1,6	178	197	213	231	247	264	281	298	316	334	350	368	384
1,7	182	202	219	236	254	271	290	308	324	342	358	377	396
1,8	190	207	225	243	260	280	296	316	334	351	370	387	406
1,9	194	212	232	251	269	287	307	324	345	361	380	398	416
2,0	200	218	236	256	277	294	313	334	351	372	389	409	428
2,1	205	222	243	261	282	300	321	341	361	381	399	420	438
2,2	209	231	251	270	290	311	329	349	370	389	410	431	451

tkanina z grupy B0, Paradise, Paradise Silver

Szerokość

Wysokość	0,4	0,5	0,6	0,7	0,8	0,9	1,0	1,1	1,2	1,3	1,4	1,5	1,6
0,4	118	132	143	156	168	180	188	203	214	227	240	250	263
0,5	127	139	148	162	176	187	202	212	226	239	250	264	276
0,6	132	144	158	171	183	198	210	222	239	249	264	274	290
0,7	137	149	166	179	191	206	218	233	246	261	273	286	303
0,8	143	157	171	185	201	213	231	244	256	272	285	300	314
0,9	147	163	178	193	208	224	238	253	270	284	298	313	328
1,0	155	171	184	201	216	233	248	264	277	296	311	327	342
1,1	160	175	192	208	225	242	256	274	289	307	321	339	354
1,2	166	182	201	214	234	249	269	283	300	316	335	350	368
1,3	171	187	207	222	243	259	276	291	312	330	346	364	381
1,4	178	193	212	232	249	270	286	304	320	342	357	377	393
1,5	182	202	219	238	256	276	296	314	333	350	370	388	408
1,6	187	208	227	246	266	284	305	323	344	364	382	402	421
1,7	192	213	235	252	274	293	315	334	354	374	392	413	435
1,8	201	219	241	261	280	304	321	345	365	385	406	425	448
1,9	205	226	247	271	290	312	334	354	378	396	418	438	459
2,0	211	234	252	277	300	319	342	366	385	409	430	452	474
2,1	216	238	261	282	307	328	351	374	397	420	441	466	486
2,2	221	246	271	291	316	340	361	384	409	431	454	479	502

Zalecamy weryfikację ograniczeń technicznych i wymiarowych poszczególnych tkanin

Cennik rolet w kasetce Passionata
tkanina z grupy A4, B1, C1, Glamour,Elegance, Imagine Gold

Szerokość / Wysokość

	0,4	0,5	0,6	0,7	0,8	0,9	1,0	1,1	1,2	1,3	1,4	1,5	1,6
0,4	126	139	152	167	181	196	206	220	235	248	262	275	288
0,5	134	149	162	175	193	206	221	235	250	266	279	295	308
0,6	141	157	173	187	204	219	235	249	268	280	298	311	330
0,7	147	164	182	199	213	232	247	264	280	298	313	329	348
0,8	157	174	191	208	226	242	262	279	296	314	331	349	366
0,9	163	180	201	218	237	256	275	294	313	331	349	368	386
1,0	172	191	209	229	248	270	288	309	325	348	367	388	406
1,1	177	198	218	240	260	282	302	323	343	365	384	405	425
1,2	185	207	229	248	273	293	317	337	358	380	403	423	446
1,3	192	214	238	260	285	306	328	350	376	398	419	444	466
1,4	201	221	246	272	295	320	343	366	388	415	437	462	485
1,5	207	233	256	280	306	331	357	381	406	430	456	480	505
1,6	213	240	267	291	317	343	369	394	421	449	473	500	524
1,7	219	248	276	302	329	354	384	411	436	462	489	517	545
1,8	229	256	284	312	339	369	394	424	453	480	508	536	564
1,9	236	264	294	324	352	381	411	439	470	496	526	554	582
2,0	243	274	302	333	365	392	422	455	483	514	543	573	604
2,1	250	280	312	342	375	404	437	467	499	530	560	593	623
2,2	256	290	323	354	387	419	450	482	515	546	578	612	644

tkanina z grupy B2,A5

Szerokość / Wysokość

	0,4	0,5	0,6	0,7	0,8	0,9	1,0	1,1	1,2	1,3	1,4	1,5	1,6
0,4	135	150	167	183	200	215	228	246	262	278	294	310	325
0,5	145	165	178	196	215	233	250	267	285	303	319	339	354
0,6	155	174	193	212	232	250	270	287	309	325	347	362	385
0,7	165	183	207	227	245	268	287	309	329	350	369	389	413
0,8	175	197	218	240	263	283	309	330	351	374	396	418	440
0,9	182	207	232	254	278	304	325	351	375	399	422	446	470
1,0	194	219	244	270	295	320	346	373	394	423	448	474	499
1,1	203	229	256	284	311	340	365	392	419	448	472	501	527
1,2	213	242	271	297	328	354	386	413	443	469	500	527	557
1,3	221	251	283	312	345	374	403	433	465	495	524	556	585
1,4	233	262	295	328	359	393	423	454	485	520	551	584	613
1,5	242	276	308	341	375	409	444	476	510	542	577	610	643
1,6	250	286	321	356	391	426	461	496	533	568	602	638	672
1,7	259	297	334	369	408	443	482	518	554	590	626	663	701
1,8	271	308	346	385	422	462	499	539	577	614	653	691	730
1,9	280	319	359	401	439	480	520	560	602	639	679	718	757
2,0	289	331	370	414	457	496	538	581	621	664	705	746	788
2,1	299	341	385	426	471	512	558	600	644	687	730	775	816

Zalecamy weryfikację ograniczeń technicznych i wymiarowych poszczególnych tkanin

Cennik rolet w kasetce Passionata - tkanina z grupy D1

Szerokość / Wysokość

	0,4	0,5	0,6	0,7	0,8	0,9	1,0	1,1	1,2	1,3	1,4	1,5	1,6
0,4	141	160	177	196	213	232	246	266	282	300	318	335	353
0,5	153	175	191	210	234	251	272	290	311	330	350	370	388
0,6	166	186	209	231	251	274	295	316	341	358	383	401	426
0,7	176	199	225	248	270	294	318	342	365	389	412	435	460
0,8	188	214	239	264	290	315	343	368	392	419	444	470	495
0,9	199	226	254	281	310	339	365	393	421	450	476	504	531
1,0	212	241	270	300	329	359	389	419	447	480	508	539	568
1,1	221	253	285	317	349	382	412	446	476	509	539	572	603
1,2	234	268	303	333	369	401	438	470	504	537	572	605	640
1,3	244	279	316	351	390	424	459	494	533	569	603	640	675
1,4	256	293	331	370	408	448	484	521	557	598	636	674	711
1,5	268	308	347	386	426	467	508	547	588	626	667	707	747
1,6	278	320	363	404	447	488	530	572	615	658	699	742	783
1,7	288	334	379	421	467	508	555	598	642	685	729	774	819
1,8	303	347	392	439	484	533	576	624	671	715	763	808	854
1,9	312	359	409	458	505	554	603	650	699	745	793	842	889
2,0	323	375	422	474	526	574	624	677	724	776	825	876	926
2,1	335	386	439	490	543	594	648	700	753	805	856	911	961
2,2	346	401	457	509	564	618	672	726	781	835	889	945	998

tkanina z grupy B4

Szerokość / Wysokość

	0,4	0,5	0,6	0,7	0,8	0,9	1,0	1,1	1,2	1,3	1,4	1,5	1,6
0,4	162	184	208	231	253	276	296	320	343	366	388	411	434
0,5	179	206	229	254	283	308	335	359	386	412	438	465	489
0,6	197	225	253	282	312	342	370	399	431	457	489	515	546
0,7	211	243	277	310	340	374	406	438	471	504	535	567	602
0,8	229	264	299	334	372	405	444	479	512	550	585	621	656
0,9	243	282	322	361	400	440	479	518	557	596	634	674	713
1,0	262	305	345	388	430	473	515	558	597	643	684	728	768
1,1	277	322	368	414	459	506	551	597	642	688	732	779	824
1,2	294	343	392	439	489	537	589	636	685	733	783	830	881
1,3	310	361	415	466	521	571	623	674	729	781	830	885	935
1,4	327	381	437	493	549	606	660	714	768	826	882	938	992
1,5	343	402	460	518	577	637	697	754	814	871	931	989	1049
1,6	358	421	483	545	607	670	731	793	856	919	981	1042	1104
1,7	374	440	506	570	638	701	769	834	898	963	1028	1094	1161
1,8	392	460	528	597	665	735	802	873	942	1009	1079	1146	1215
1,9	408	480	552	626	696	768	842	913	986	1056	1128	1200	1271
2,0	424	500	573	650	727	800	876	953	1026	1102	1176	1251	1329
2,1	441	518	597	675	754	832	913	990	1069	1148	1226	1306	1383
2,2	456	540	623	702	786	868	948	1030	1112	1194	1276	1359	1441

Zalecamy weryfikację ograniczeń technicznych i wymiarowych poszczególnych tkanin

Dopłaty do rolet Passionata

Nadruk na tkaninie (minimalna powierzchnia przeliczeniowa 1 m²)	318,30 zł/m² zadrukowanej powierzchni
Wykonanie wizualizacji nadruku	106,10 zł
Obciążnik łańcuszka mini (biały i brązowy)	1,90 zł/szt
Obciążnik łańcuszka uniwersalny (biały, beżowy, brązowy, antracyt)	1,90 zł/szt
Napinacz łańcuszka (biały i brązowy)	4,30 zł/szt
Passionata - dopłata za kolor drewnopodobny (lista kolorów str. 70)	84,20 zł/mb szerokości
Lakierowanie elementów aluminiowych (kasetka, obciążnik) na dowolny kolor RAL*	40,30 zł/mb szerokości
Lakierowanie elementów aluminiowych (prowadnice) na dowolny kolor RAL*	16,00 zł/mb wysokości

Uwaga: Lakierowanie elementów wydłuża czas realizacji, elementy PCV w kolorze standard

* Zestaw kolorów o standardowej dopłacie - str 161. Lakierowanie na inne kolory - wycena indywidualna.

Uwaga:

- Cena rolety przekraczającej dany wymiar zaliczana jest do przedziału wyższego.
- Rolety o szerokości poniżej 0,5 m liczone są jako 0,5 m.
- Rolety w kasetkach zalecamy stosować z materiałami z grupy A i C. Zastosowanie materiałów z grupy B jest możliwe, jednak istnieje ryzyko przyklejenia się warstwy podgumowanej tkaniny do szyby, co powoduje zniszczenie tkaniny.
- Rolety wykonane z tkanin o wzorach ukierunkowanych z grupy A5, A6, B3 mają wysokość standardową 180 cm, powyżej tej wysokości materiał jest ciętyz długości, co wiąże się z odwróceniem wzoru o 90°.
- Standardowo obciążnik obcinany jest pod kątem 90°. Jeżeli listwa przyszybowa jest ozdobna lub pod dużym skosem, w rolecie Passionata możemy dociąć obciążnik pod kątem 45° (nie ma możliwości zastosowania zaślepek obciążnika). Należy zaznaczyć to w zamówieniu.

Wymiarowanie

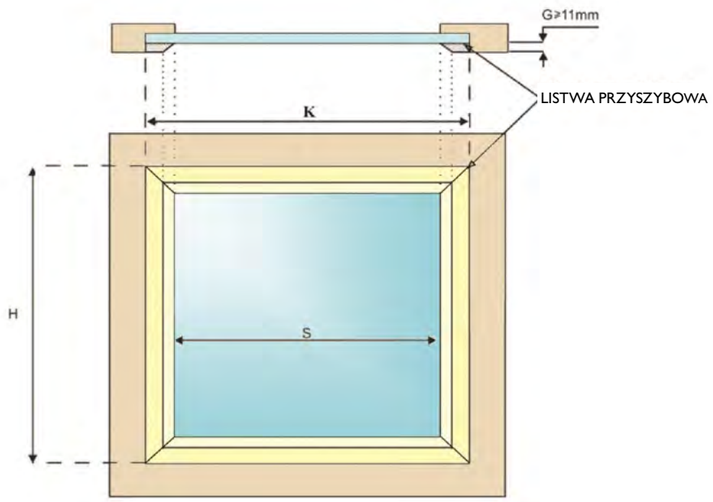

- K – odległość między końcami bocznych listew przyszybowych
- S – szerokość szyby wraz z uszczelkami
- H – wysokość rolety – odległość miedzy końcami listew przyszybowych
- G – głębokość osadzenia szyby względem ramy okna

Wymiary przyjmowane do wyceny:

- K - szerokość*
- S - szerokość szyby wraz z uszczelkami
- H - odległość między końcami listwy przyszybowych
- G - głębokość osadzenia szyby względem ramy okna (minimum 11 mm)

* Jeżeli K – S ≤ 40 mm – stosowana jest prowadnica (30x1 mm)
* Jeżeli K – S ≤ 54 mm – stosowana jest prowadnica (37x1 mm)

Uwaga:
Szerokość wewnętrzna „S" nie jest równa szerokości tkaniny, standardowo jest ona wyliczana wg. wzoru: TK=S-4mm.
W zamówieniu można podać dodatkowy wymiar - szerokość materiału (TK),
z następującymi ograniczeniami:
1. Prowadnice 30mm- K-TK ≤44mm
2. prowadnice 37mm- K-TK ≤ 58mm

Montaż

Roleta w kasetce SUITA

1. Bok kasety
2. Kaseta (wys.70 x gł.45 mm)
3. Mechanizm
4. Rolka podporowa
5. Rura Ø16 mm
6. Łańcuszek operacyjny
7. Łącznik łańcuszka
8. Prowadnica VK (28x13 mm)
9. Zaślepka prowadnicy VK
10. Obciążnik V (15x10 mm)
11. Zaślepka obciążnika V
12. Uszczelka szczotkowa
13. Taśma blokada
14. Dwustronna taśma klejąca
15. Taśma piankowa
16. Taśma piankowa
17. Tkanina

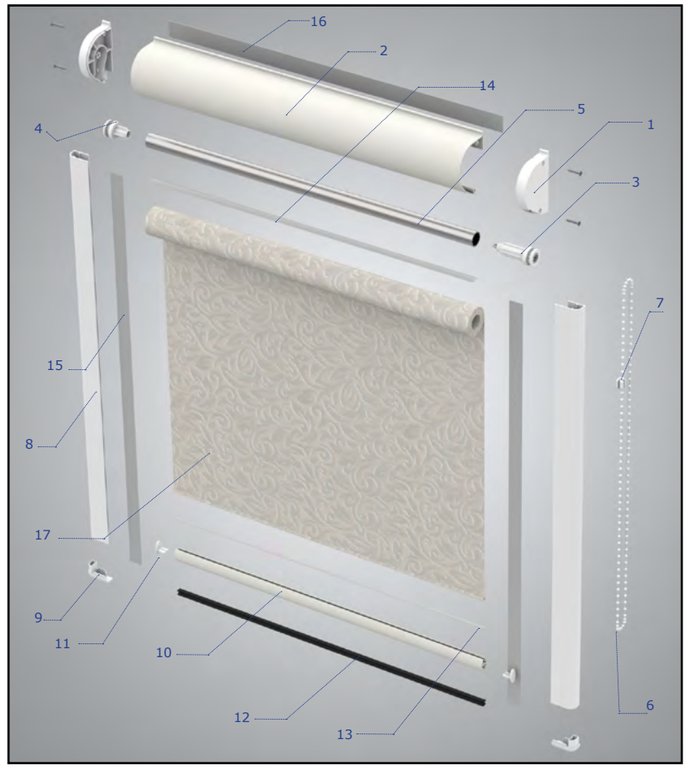

INFORMACJE TECHNICZNE		SUITA
Wymiar tkaniny mniejszy od szerokości rolety (L)		28 mm
Rura		AL Ø16 mm
Kolor kasetki, obciążnika, prowadnic - RAL, elementy PVC zbliżone do RAL	biały	RAL 9016
	beżowy	RAL 1015
	brązowy	RAL 8017
	szary	RAL 7040
	antracyt	RAL 7016
Kolor kasetki, obciążnika, prowadnic - okleina drewnopodobna, elementy PVC zbliżone do RAL bez struktury (Dopłata)	złoty dąb	okleina drewnopo-dobna
	orzech	
	jasny dąb (natural)	
	ciemny dąb (rustikal)	
	mahoń	
	winchester	
	dąb bagienny	

INFORMACJE TECHNICZNE	A0, A1, A2, A5*, A6	B1, B2, PARADISE, PARADISE SILVER	B3, IMAGINE GOLD	B4	C1, KENIA, GLAMOUR, ELEGANCE	C2
Wysokość maksymalna	2300 mm	2300 mm	2300 mm	2300 mm	2300 mm	2300 mm

- Roletę SUITA zalecamy stosować do okien PVC o gładkiej powierzchni. W przypadku zastosowania rolety do okien PVC w okleinie drewnopodobnej o "grubej" fakturze lub do okien drewnianych, nie ponosimy odpowiedzialności w przypadku odklejenia się profili od okna.
- Tkaniny zaleca się oglądać pod światło, aby uniknąć złudzeń kolorystycznych. Kolory tkanin we wzornikach są kolorami poglądowymi, poszczególne partie produktów mogą różnić się odcieniami. Różnice kolorystyczne odcieni tkanin nie stanowią podstawy do reklamacji.

Cennik rolet w kasetce Suita - tkanina z grupy A0, A1, A2

Szerokość / Wysokość

Wysokość	0,4	0,5	0,6	0,7	0,8	0,9	1,0	1,1	1,2	1,3	1,4	1,5	1,6	1,7	1,8
0,4	139	151	165	177	191	203	217	231	242	255	269	281	295	310	321
0,5	144	162	174	188	201	213	229	241	255	269	281	295	310	322	337
0,6	153	170	181	197	210	225	238	253	268	281	294	310	322	338	350
0,7	164	177	193	207	220	235	251	264	279	293	308	322	338	351	368
0,8	171	184	201	217	232	246	260	277	291	307	321	337	350	368	381
0,9	178	196	209	225	241	256	272	287	304	318	335	349	366	381	397
1,0	188	203	219	235	252	268	282	298	315	330	348	364	380	396	411
1,1	196	212	229	246	260	278	294	311	328	345	361	376	393	410	426
1,2	203	220	236	254	271	289	307	321	339	356	374	389	408	424	440
1,3	212	231	247	264	281	298	316	334	350	370	386	405	421	438	456
1,4	219	238	255	275	291	310	328	346	364	381	399	416	435	453	471
1,5	229	247	264	282	300	319	339	356	375	394	412	432	450	467	487
1,6	236	255	275	293	312	330	349	369	387	408	426	445	464	483	500
1,7	243	264	282	304	321	342	361	380	399	419	438	457	478	496	516
1,8	253	272	291	312	333	351	373	392	411	432	452	471	490	511	529
1,9	260	281	300	321	342	362	382	403	424	445	465	486	505	525	546
2,0	269	290	311	333	351	374	394	413	435	456	478	497	518	540	561
2,1	278	298	318	341	362	384	406	427	448	469	490	512	535	553	575
2,2	286	308	329	350	373	394	415	438	459	483	503	525	547	569	592
2,3	293	316	338	361	382	406	427	451	471	494	516	538	561	582	606

tkanina z grupy B0, Paradise, Paradise Silver

Szerokość / Wysokość

Wysokość	0,4	0,5	0,6	0,7	0,8	0,9	1,0	1,1	1,2	1,3	1,4	1,5	1,6	1,7	1,8
0,4	141	155	168	181	196	208	222	237	248	263	277	289	305	319	332
0,5	147	165	178	194	206	219	237	248	264	278	290	306	321	334	349
0,6	157	174	186	203	216	233	246	263	278	293	306	322	337	352	366
0,7	168	182	200	214	229	244	261	275	290	306	321	338	353	368	386
0,8	175	190	207	226	241	256	272	289	306	321	338	353	368	387	401
0,9	183	202	216	235	251	269	284	302	319	335	353	368	386	403	420
1,0	194	210	228	244	264	280	297	314	332	349	368	385	403	420	436
1,1	202	219	239	256	273	291	310	328	347	365	383	399	419	436	455
1,2	209	229	246	267	284	306	323	341	358	379	398	415	435	454	471
1,3	219	240	259	277	296	315	335	354	373	394	413	433	451	470	490
1,4	228	247	268	288	308	328	348	368	388	408	426	446	467	487	507
1,5	238	258	277	297	317	339	359	380	400	422	441	464	484	503	525
1,6	245	268	288	309	330	350	373	394	415	437	458	479	501	522	541
1,7	252	276	297	320	341	364	385	406	428	451	472	493	517	538	559
1,8	264	284	308	330	353	375	398	421	441	466	488	509	531	555	576
1,9	271	295	316	341	364	386	410	433	457	480	503	526	549	572	595
2,0	280	306	328	353	375	399	423	445	469	493	518	541	563	589	613
2,1	289	313	337	362	386	412	436	460	484	508	533	558	582	604	629
2,2	299	323	348	373	398	423	447	473	497	524	547	573	598	622	648
2,3	306	333	357	384	409	436	460	487	510	537	561	588	614	639	665

Zalecamy weryfikację ograniczeń technicznych i wymiarowych poszczególnych tkanin

Cennik rolet w kasetce Suita
tkanina z grupy A4, B1, C1, Glamour, Elegance, Imagine Gold

Szerokość / Wysokość

Wysokość	0,4	0,5	0,6	0,7	0,8	0,9	1,0	1,1	1,2	1,3	1,4	1,5	1,6	1,7	1,8
0,4	147	163	177	192	209	222	240	254	269	284	299	314	330	347	361
0,5	155	175	191	208	222	238	256	271	288	305	319	337	353	369	386
0,6	167	186	202	219	237	254	271	289	307	323	340	359	376	393	410
0,7	178	197	216	234	251	270	289	307	324	343	362	380	399	417	437
0,8	188	207	227	248	267	285	304	324	345	364	383	402	420	443	459
0,9	199	219	239	260	280	302	321	342	363	382	404	423	445	465	486
1,0	211	231	252	273	296	317	338	358	381	401	424	447	468	489	509
1,1	219	242	266	288	308	332	354	378	400	423	446	466	490	512	535
1,2	229	253	275	300	323	349	373	393	417	443	466	488	512	536	559
1,3	241	267	289	314	339	362	387	413	436	462	486	512	536	559	585
1,4	250	276	302	329	353	379	404	431	456	481	506	531	558	584	609
1,5	262	288	314	340	366	393	421	447	473	502	527	555	581	607	636
1,6	271	299	328	354	382	409	437	466	492	522	550	576	604	632	658
1,7	280	311	339	369	396	425	454	483	510	540	569	597	627	655	683
1,8	293	321	351	381	412	440	471	501	529	560	590	620	648	679	708
1,9	302	333	363	394	425	455	486	518	550	580	611	642	672	702	734
2,0	312	346	377	410	439	472	504	534	567	598	631	662	693	727	758
2,1	323	355	387	421	454	488	522	554	586	618	651	685	719	749	782
2,2	334	368	401	435	469	503	536	571	604	640	672	707	741	774	810
2,3	344	379	413	449	483	520	554	590	623	659	692	727	763	797	833

tkanina z grupy B2, A5

Szerokość / Wysokość

Wysokość	0,4	0,5	0,6	0,7	0,8	0,9	1,0	1,1	1,2	1,3	1,4	1,5	1,6	1,7	1,8
0,4	157	174	191	209	227	243	262	280	296	314	331	349	367	386	402
0,5	167	190	208	228	245	264	285	303	323	342	359	380	400	418	437
0,6	180	204	221	244	264	285	306	328	348	369	388	411	431	452	471
0,7	196	216	241	262	283	306	330	351	374	394	418	440	464	485	510
0,8	207	229	254	280	304	327	350	376	400	423	448	471	494	521	543
0,9	218	246	270	296	321	348	373	399	424	450	478	501	528	553	579
1,0	234	259	287	313	343	368	394	422	450	476	505	533	560	587	613
1,1	245	274	304	333	358	389	418	447	476	506	534	561	592	620	649
1,2	256	288	316	349	379	411	441	470	501	531	562	592	624	653	683
1,3	271	304	335	366	398	430	462	495	525	560	591	625	655	686	719
1,4	282	316	350	385	418	452	485	519	553	586	620	652	686	720	754
1,5	297	332	365	400	435	471	507	542	577	614	648	685	719	753	790
1,6	308	346	383	419	456	492	529	568	604	641	678	714	751	788	823
1,7	319	359	397	437	474	514	552	590	628	667	706	744	783	821	859
1,8	334	373	413	454	495	534	575	615	653	695	735	775	814	855	893
1,9	346	388	428	471	512	554	595	639	681	722	764	806	847	888	931
2,0	358	403	446	490	531	576	620	660	705	749	792	835	878	922	966
2,1	373	416	460	506	551	596	643	687	731	776	821	867	913	954	1000
2,2	385	432	478	523	571	617	662	711	756	804	849	896	943	989	1037
2,3	397	446	492	542	589	639	686	735	782	830	878	926	975	1022	1071

Zalecamy weryfikację ograniczeń technicznych i wymiarowych poszczególnych tkanin

Cennik zawiera ceny netto. Walutą obowiązującą w cenniku jest polski złoty.

Cennik rolet w kasetce Suita - tkanina z grupy B3, D1

Szerokość

Wysokość	0,4	0,5	0,6	0,7	0,8	0,9	1,0	1,1	1,2	1,3	1,4	1,5	1,6	1,7	1,8
0,4	164	182	202	220	241	259	280	299	316	337	355	375	394	416	434
0,5	175	201	220	243	263	283	307	327	349	369	390	412	434	455	476
0,6	191	216	238	262	284	309	331	356	380	402	424	450	472	496	518
0,7	207	232	259	283	308	332	361	384	410	434	460	486	511	537	564
0,8	220	247	275	305	331	358	384	414	441	469	495	523	550	580	605
0,9	235	266	293	322	353	383	412	441	471	501	531	559	590	618	649
1,0	251	280	313	344	377	408	438	469	502	533	565	597	629	660	691
1,1	264	298	332	366	397	432	465	500	534	568	600	632	667	700	734
1,2	277	314	348	385	420	457	493	527	562	599	634	670	707	742	777
1,3	293	331	368	405	444	481	519	557	593	633	670	709	745	782	820
1,4	307	347	386	427	466	506	545	586	625	664	705	743	784	823	863
1,5	322	364	404	446	487	529	572	613	655	698	739	782	823	863	907
1,6	335	380	424	467	511	554	598	643	686	731	776	818	862	906	948
1,7	349	397	441	489	534	579	625	671	716	763	809	854	900	947	992
1,8	366	412	459	508	557	604	652	700	747	796	845	891	938	988	1033
1,9	378	428	478	528	578	628	678	729	779	828	879	929	979	1028	1079
2,0	392	447	497	551	600	653	706	755	809	860	914	964	1016	1069	1122
2,1	409	461	515	570	623	678	733	787	840	893	948	1002	1058	1108	1164
2,2	423	479	535	590	646	702	757	815	870	928	983	1038	1095	1152	1208

tkanina z grupy B4

Szerokość

Wysokość	0,4	0,5	0,6	0,7	0,8	0,9	1,0	1,1	1,2	1,3	1,4	1,5	1,6	1,7	1,8
0,4	183	208	233	255	281	304	330	354	377	402	425	450	475	501	524
0,5	201	232	259	287	313	340	370	396	424	451	479	506	535	561	590
0,6	221	254	282	314	345	377	406	439	470	501	530	563	592	624	653
0,7	242	276	311	345	378	412	449	481	516	549	584	617	652	685	722
0,8	261	297	335	375	412	449	485	524	561	599	637	674	710	751	786
0,9	279	321	361	402	444	485	525	565	607	647	690	729	771	812	852
1,0	302	344	388	432	478	521	563	608	652	696	742	786	829	874	917
1,1	319	367	415	462	507	556	604	651	699	747	793	839	889	935	984
1,2	338	389	438	491	540	593	644	693	744	796	846	895	948	998	1049
1,3	358	413	467	520	574	627	682	736	789	846	897	954	1005	1060	1114
1,4	377	435	492	551	607	664	721	779	836	892	951	1006	1065	1123	1179
1,5	398	458	518	577	638	699	761	820	881	943	1002	1064	1125	1183	1246
1,6	416	481	544	608	672	735	799	864	927	992	1057	1120	1183	1247	1309
1,7	434	503	569	638	705	773	839	906	973	1040	1107	1174	1242	1309	1376
1,8	456	525	595	666	739	806	879	950	1019	1090	1161	1231	1300	1372	1441
1,9	473	549	621	696	769	843	917	991	1065	1139	1212	1288	1360	1434	1509
2,0	493	572	648	727	801	880	957	1031	1109	1188	1265	1341	1417	1496	1573
2,1	515	593	673	754	834	916	997	1076	1157	1237	1316	1399	1480	1556	1638
2,2	534	617	700	783	868	952	1033	1120	1202	1286	1370	1453	1537	1620	1706

Uwaga:

- Cennik dotyczy kompletnych rolet z prowadnicami i napędem ręcznym, z tkaniną z grupy A0, A1 lub A2.
- Cena rolety przekraczającej dany wymiar zaliczana jest do przedziału wyższego.
- Rolety o szerokości poniżej 0,5 m liczone sa jako 0,5 m.
- Rolety wykonane z tkanin o wzorach ukierunkowanych z grupy A5, A6, B3 mają wysokość maksymalną 180 cm, powyżej tej wysokości materiał jest cięty z długości, co wiąże się z odwróceniem wzoru o 90°.

Zalecamy weryfikację ograniczeń technicznych i wymiarowych poszczególnych tkanin

Dopłaty do rolet w kasetce Suita

Nadruk na tkaninie (minimalna powierzchnia przeliczeniowa 1 m²)	318,30 zł/m² zadrukowanej powierzchni
Wykonanie wizualizacji nadruku	106,10 zł
Obciążnik łańcuszka mini (biały i brązowy)	1,90 zł/szt
Obciążnik łańcuszka uniwersalny (biały, beżowy, brązowy, antracyt)	1,90 zł/szt
Napinacz łańcuszka (biały i brązowy)	4,30 zł/szt
Suita - wieszaki bezinwazyjne 3komorowy=14 mm, 4k = 19 mm, 5 k = 24 mm (białe)	7,60 zł/kpl
Suita - wieszaki beziwazyjne 3komorowy = 14 mm, 4k = 19 mm, 5k = 24 mm (czernione)	6,00 zł/kpl
Suita - dopłata za kolor drewnopodobny	105,30 zł/mb szerokości całkowitej
Lakierowanie elementów aluminiowych (kasetka, obciążnik) na dowolny kolor RAL*	43,50 zł/mb szerokości
Lakierowanie elementów aluminiowych (prowadnice) na dowolny kolor RAL*	25,40 zł/mb wysokości

Uwaga: Lakierowanie elementów wydłuża czas realizacji, elementy PCV w kolorze standard

*Zestaw kolorów o standardowej dopłacie - str 161. Lakierowanie na inne kolory - wycena indywidualna.

Wieszaków bezinwazyjnych nie stosujemy z kasetkami w okleinie RENOLIT.

Wymiarowanie

Rolety materiałowe z prowadnicami komorowymi są montowane na ramie skrzydła okiennego.

Wymagana jest płaska powierzchnia klejenia (20mm) dla kasety oraz dla każdej z prowadnic.

Wymiary przyjmowane do wyceny:

- L - szerokość
- H - wysokość

Uwaga:

- Wysokość kasety 70 mm (20 mm szerokości klejenia).
- Szerokość prowadnicy 28 mm (20 mm szerokości klejenia).
- Wysokość prowadnicy 13,5 mm.
- Boczki kasety wystają 2 mm poza szerokość prowadnic.
- K - L = 4 mm
- X = 2 mm
- Zaślepki prowadnic zwiększają wysokość o 7 mm.

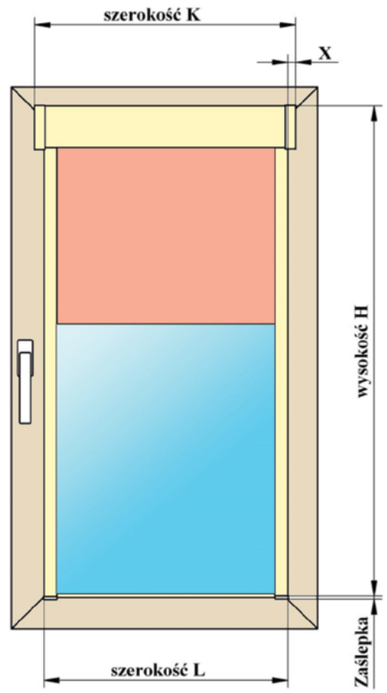

Montaż

Roleta w kasetce ELIZA

1. Bok kasety
2. Mechanizm
3. Rolka podporowa
4. Kaseta (wys.74 x gł.67 mm)
5. Łańcuszek operacyjny nieskończony (pętla)
6. Łącznik łańcuszka
7. Rura Ø38 mm
8. Obciążnik
9. Zaślepka obciążnika
10. Wieszak sufitowy
11. Taśma blokada
12. Tkanina

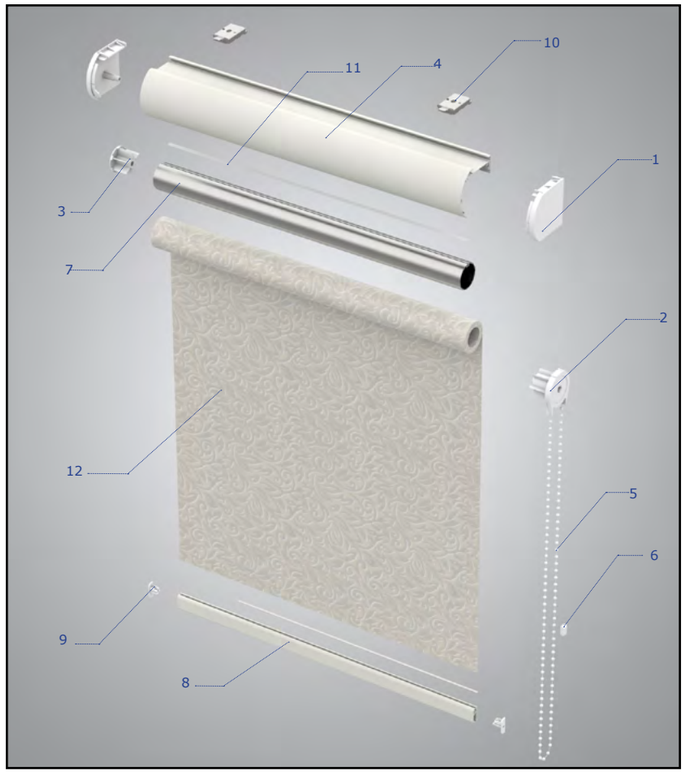

Dostępne łańcuszki PĘTLA:

Wysokość "h" PĘTLA	Długość całkowita	Kolor					
750mm	1500mm	biały	szary	beżowy	brązowy	czarny	antracyt
1000mm	2000mm						
1250mm	2500mm						
1500mm	3000mm						
1750mm	3500mm						
2000mm	4000mm						

INFORMACJE TECHNICZNE		NAPĘD KORALIKOWY
Szerokość minimalna		300 mm
Szerokość maksymalna		2400 mm
Tkanina węższa od szerokości całkowitej		23 mm
Kolory kasety, boków, obciążnika (RAL)	biały	RAL 9016
	brązowy	RAL 8019
	srebrny - anoda	RAL 9006
Rura		Ø38 mm

Wymiarowanie

Do zamówienia należy podać szerokość i wysokość po obrysie zewnętrznym produktu.

Montaż

INFORMACJE TECHNICZNE	A0, A1, A2, A5*, A6	B1, B2, PARADISE, PARADISE SILVER	B3, IMAGINE GOLD	B4	C1, KENIA, GLAMOUR, ELEGANCE	C2	S1 (SCREEN)
Wysokość maksymalna	2600 mm	2600 mm	2600 mm	2600 mm	2600 mm	2600 mm	2600 mm

Cennik rolet w kasetce Eliza - tkanina z grupy A0, A1, A2

Szerokość / Wysokość

Wysokość \ Szerokość	0,4	0,5	0,6	0,7	0,8	0,9	1,0	1,1	1,2	1,3	1,4	1,5	1,6	1,7	1,8	1,9	2,0	2,1	2,2	2,3	2,4
0,4	234	256	279	300	322	347	369	392	412	435	457	482	503	525	549	570	593	614	638	660	683
0,5	235	258	281	306	328	350	374	396	419	440	465	488	511	531	555	578	603	626	646	670	692
0,6	238	260	283	308	330	354	377	400	424	448	470	494	517	541	564	587	610	633	658	681	703
0,7	240	264	287	312	335	358	382	406	431	453	478	500	525	549	573	595	621	643	667	691	715
0,8	242	267	290	315	339	362	386	411	435	459	485	509	531	556	580	605	629	653	679	701	726
0,9	243	269	293	317	342	368	392	416	440	466	490	515	540	564	588	613	638	663	687	713	739
1,0	246	271	295	321	347	372	397	421	446	471	496	523	547	572	597	623	646	672	696	722	747
1,1	248	272	298	324	350	375	400	427	452	478	503	527	553	580	606	630	656	683	708	732	758
1,2	251	277	300	328	353	380	406	432	457	485	510	536	561	587	613	640	665	691	718	744	769
1,3	253	279	306	333	357	384	410	436	464	489	516	543	569	595	623	646	675	701	727	753	781
1,4	254	281	308	335	361	387	415	440	469	496	523	550	575	604	630	656	684	710	739	766	790
1,5	255	282	311	338	366	393	420	448	474	502	528	556	582	610	638	665	692	720	747	774	803
1,6	258	286	313	342	370	397	424	452	482	509	536	563	592	618	645	673	701	730	757	784	812
1,7	259	289	316	346	373	400	428	457	486	514	543	570	599	627	655	683	711	740	768	796	824
1,8	261	290	318	348	376	406	434	464	490	518	549	576	606	633	663	691	720	748	779	806	833
1,9	264	293	321	350	381	410	438	467	496	525	553	585	613	642	670	700	728	758	786	817	845
2,0	267	295	324	354	384	413	444	473	502	531	561	590	621	650	680	709	740	768	798	826	856
2,1	269	298	328	357	387	419	448	478	509	538	568	597	628	658	687	718	747	779	806	837	867
2,2	270	299	330	361	393	423	453	485	514	544	574	605	633	665	695	726	756	785	817	847	878
2,3	272	304	334	366	396	427	457	488	518	550	580	611	642	672	703	733	767	797	826	859	888
2,4	275	307	337	369	399	431	462	492	524	555	587	618	650	681	713	744	774	806	837	868	899
2,5	277	308	339	372	403	434	466	497	528	561	593	626	656	688	720	751	783	816	847	878	911

tkanina z grupy B0, Paradise, Paradise Silver

Szerokość / Wysokość

Wysokość \ Szerokość	0,4	0,5	0,6	0,7	0,8	0,9	1,0	1,1	1,2	1,3	1,4	1,5	1,6	1,7	1,8	1,9	2,0	2,1	2,2	2,3	2,4
0,4	236	260	282	305	327	352	375	399	418	443	466	490	512	535	559	580	605	626	650	673	697
0,5	238	261	285	311	333	356	381	403	427	450	474	499	523	543	568	592	617	641	662	686	709
0,6	241	264	288	314	337	362	385	410	435	459	482	507	530	556	580	603	627	651	677	701	723
0,7	244	270	294	319	344	368	391	417	443	466	491	515	541	565	591	614	641	664	690	714	740
0,8	246	272	297	323	348	373	398	423	449	474	501	526	550	575	600	627	652	678	705	728	753
0,9	248	275	300	327	352	380	405	430	456	483	508	534	560	587	611	638	663	691	716	743	769
1,0	251	278	304	331	358	384	412	437	462	490	517	544	571	596	623	650	675	701	728	755	781
1,1	254	279	308	335	363	388	416	445	471	497	525	551	578	607	634	660	687	716	743	768	797
1,2	258	285	311	340	367	396	423	451	478	507	535	561	589	616	644	673	699	727	756	783	811
1,3	261	288	317	346	373	401	428	456	486	514	542	571	598	627	657	681	712	741	768	796	825
1,4	263	290	319	349	377	405	435	462	493	523	551	579	607	638	666	694	724	752	783	812	838
1,5	264	293	323	352	383	413	441	471	500	529	558	588	616	646	676	706	735	766	794	823	855
1,6	268	298	327	357	388	417	448	478	509	539	568	597	629	658	686	716	747	778	809	837	867
1,7	269	302	331	363	391	422	453	484	516	545	577	606	639	668	698	730	759	790	821	852	883
1,8	272	304	334	366	396	430	459	492	521	552	585	614	647	677	710	740	773	802	835	865	894
1,9	275	307	338	369	403	434	466	496	529	560	591	625	657	688	718	752	782	816	846	880	911
2,0	278	310	342	375	408	438	472	505	536	569	602	633	666	699	732	763	797	828	860	892	925
2,1	280	313	346	379	412	447	478	510	545	577	610	643	676	709	742	776	808	843	872	906	939
2,2	282	315	349	383	419	452	485	520	552	586	618	652	684	718	751	785	819	851	886	919	953
2,3	284	320	354	389	422	457	490	524	557	592	626	661	695	728	763	796	833	865	898	934	967
2,4	288	323	356	393	426	461	496	530	565	599	634	671	706	740	775	810	843	879	913	948	983
2,5	291	325	359	397	432	466	502	537	572	608	643	680	713	749	785	819	855	891	925	960	996
2,6	294	330	364	401	437	472	508	544	580	616	653	687	723	759	794	830	868	904	940	974	1011

Uwaga:
Tkaniny zaleca się oglądać pod światło, aby uniknąć złudzeń kolorystycznych. Kolory tkanin we wzornikach są kolorami poglądowymi, poszczególne partie produktów mogą różnić się odcieniami. Różnice kolorystyczne odcieni tkanin nie stanowią podstawy do reklamacji.

Zalecamy weryfikację ograniczeń technicznych i wymiarowych poszczególnych tkanin

Cennik rolet w kasetce Eliza
tkanina z grupy A4, B1, C1, Glamour,Elegance, Imagine Gold

Szerokość

Wysokość	0,4	0,5	0,6	0,7	0,8	0,9	1,0	1,1	1,2	1,3	1,4	1,5	1,6	1,7	1,8	1,9	2,0	2,1	2,2	2,3	2,4
0,4	242	268	291	315	341	367	391	417	438	464	488	515	538	562	588	611	637	660	685	711	736
0,5	245	272	298	324	350	375	401	425	452	476	503	529	555	578	605	630	658	683	707	732	757
0,6	250	277	304	331	356	384	410	436	464	490	516	544	570	597	624	649	676	702	730	756	782
0,7	254	283	311	339	366	393	420	449	476	503	531	557	587	614	642	668	697	723	752	779	808
0,8	260	288	317	346	374	401	430	458	488	517	546	575	602	630	659	688	717	746	776	802	830
0,9	263	293	322	352	381	413	443	470	500	529	559	589	618	648	677	707	736	767	796	826	857
1,0	269	298	328	359	390	421	452	482	511	542	573	606	636	665	696	727	755	787	817	849	879
1,1	273	302	334	367	398	428	460	494	524	556	588	617	649	683	714	745	777	810	840	871	903
1,2	278	310	340	374	406	439	472	504	536	571	603	634	666	698	732	765	797	828	862	895	927
1,3	282	315	348	383	415	448	481	515	550	581	615	650	683	716	751	782	817	851	884	918	952
1,4	285	319	353	389	422	456	491	525	561	596	630	665	698	734	768	802	838	871	907	942	975
1,5	288	323	361	394	432	468	503	538	573	609	644	679	714	750	786	821	856	893	928	962	1000
1,6	293	330	366	403	440	475	512	549	587	624	659	695	732	768	803	839	877	915	951	986	1023
1,7	296	337	373	412	447	484	522	560	597	634	674	710	749	785	822	860	897	935	973	1010	1049
1,8	300	341	378	417	454	495	533	572	609	646	686	724	764	801	842	879	918	955	996	1033	1069
1,9	306	345	384	423	465	503	542	581	622	661	699	741	780	819	857	898	935	977	1016	1057	1095
2,0	310	350	390	431	472	511	553	594	633	674	715	754	796	837	878	917	959	998	1038	1079	1120
2,1	314	355	397	438	480	523	563	604	647	687	729	770	813	854	894	936	977	1021	1060	1102	1143
2,2	317	359	402	446	490	531	574	617	658	701	743	786	826	870	913	955	997	1038	1083	1125	1167
2,3	322	366	410	454	496	541	584	627	670	714	756	800	844	886	930	973	1020	1062	1104	1148	1191
2,4	328	373	415	461	504	550	594	637	682	726	771	816	861	905	950	994	1036	1084	1127	1170	1215

tkanina z grupy B2, A5

Szerokość

Wysokość	0,4	0,5	0,6	0,7	0,8	0,9	1,0	1,1	1,2	1,3	1,4	1,5	1,6	1,7	1,8	1,9	2,0	2,1	2,2	2,3	2,4
0,4	251	279	306	332	358	387	414	443	466	493	520	550	575	602	629	656	683	709	736	764	791
0,5	256	286	315	345	373	401	430	457	487	514	543	573	602	627	656	685	715	744	770	799	826
0,6	264	294	323	355	384	415	445	474	505	536	564	595	625	656	685	715	745	776	806	836	865
0,7	272	304	335	367	398	430	460	493	525	555	588	617	651	682	715	745	778	809	840	872	904
0,8	278	311	345	378	411	443	476	509	543	576	611	644	676	709	743	776	810	843	878	908	942
0,9	283	319	353	388	422	459	493	527	561	597	632	666	702	736	770	805	840	876	911	946	982
1,0	290	327	363	400	437	472	509	545	580	617	653	692	728	763	800	836	871	908	943	982	1017
1,1	298	333	373	412	449	486	524	563	600	639	676	713	751	790	828	865	903	943	981	1017	1056
1,2	306	345	381	422	461	501	541	580	620	660	699	739	778	816	856	896	934	974	1016	1055	1093
1,3	312	352	393	435	474	516	556	597	639	679	720	763	802	844	886	924	967	1008	1049	1090	1132
1,4	317	359	402	446	487	529	572	613	658	701	744	786	826	871	914	955	999	1040	1085	1128	1168
1,5	323	367	412	455	501	545	589	633	677	721	765	810	852	896	941	986	1029	1074	1119	1162	1208
1,6	330	377	421	468	515	559	605	650	698	743	787	833	880	924	968	1015	1061	1107	1154	1198	1243
1,7	335	385	431	480	525	572	620	667	715	762	811	856	905	952	998	1046	1093	1140	1189	1235	1282
1,8	342	391	439	490	538	589	637	686	733	781	832	880	929	977	1027	1075	1126	1173	1225	1272	1318
1,9	350	400	450	500	552	602	651	702	753	803	852	905	955	1004	1055	1106	1156	1207	1257	1308	1357
2,0	356	408	459	511	564	615	668	720	771	824	877	927	981	1032	1086	1136	1190	1240	1293	1344	1396
2,1	363	416	470	523	576	631	684	737	792	845	898	952	1005	1059	1112	1167	1218	1274	1327	1380	1434
2,2	368	423	479	534	592	646	700	757	811	865	920	976	1029	1086	1140	1196	1250	1305	1361	1415	1472
2,3	376	433	489	547	603	660	716	773	828	886	942	999	1056	1110	1169	1225	1284	1340	1395	1454	1509
2,4	383	441	499	558	615	674	732	789	848	906	964	1024	1083	1139	1199	1257	1313	1373	1431	1488	1548
2,5	389	449	507	569	628	687	747	808	865	927	987	1049	1105	1167	1227	1285	1345	1407	1465	1524	1585

Zalecamy weryfikację ograniczeń technicznych i wymiarowych poszczególnych tkanin

Cennik rolet w kasetce Eliza - tkanina z grupy B3, D1

Szerokość

Wysokość	0,4	0,5	0,6	0,7	0,8	0,9	1,0	1,1	1,2	1,3	1,4	1,5	1,6	1,7	1,8	1,9	2,0	2,1	2,2	2,3	2,4
0,4	258	287	316	344	373	403	432	461	486	516	544	575	603	631	661	687	717	745	775	803	833
0,5	266	297	328	359	390	420	451	482	512	541	574	605	636	664	695	726	758	789	817	849	879
0,6	275	307	340	374	404	438	470	503	537	569	600	634	666	700	732	764	797	829	863	895	927
0,7	283	318	353	388	422	456	491	526	561	594	630	663	699	734	769	802	838	872	907	941	976
0,8	291	329	365	402	438	474	510	547	585	622	659	696	731	768	804	842	879	915	953	988	1025
0,9	299	339	377	415	454	494	533	570	608	648	686	724	764	802	840	880	918	957	995	1035	1074
1,0	309	348	388	431	471	511	553	592	632	674	714	756	797	836	878	919	957	998	1038	1080	1121
1,1	317	357	401	445	487	528	571	616	658	700	743	784	826	871	914	956	998	1042	1085	1126	1169
1,2	325	370	413	458	503	547	593	638	681	728	771	816	860	904	950	994	1038	1084	1129	1173	1216
1,3	334	380	426	474	520	567	612	659	707	752	799	847	892	939	987	1030	1079	1126	1172	1218	1267
1,4	342	390	438	488	535	584	632	680	730	780	828	877	924	974	1023	1069	1121	1167	1217	1267	1313
1,5	349	399	451	501	553	604	653	705	754	805	855	906	956	1006	1058	1108	1159	1210	1261	1310	1364
1,6	357	411	462	516	570	621	674	726	781	833	885	936	991	1041	1093	1145	1199	1252	1305	1357	1409
1,7	365	422	475	531	585	638	693	748	803	857	914	966	1023	1076	1131	1187	1240	1296	1350	1405	1460
1,8	374	431	486	544	599	659	714	771	826	882	941	996	1054	1109	1167	1224	1280	1337	1395	1450	1506
1,9	382	440	499	557	617	676	734	792	851	909	966	1028	1087	1144	1202	1263	1318	1379	1437	1497	1554
2,0	390	451	511	572	633	693	754	816	876	935	997	1057	1119	1179	1240	1300	1363	1421	1482	1543	1603
2,1	399	461	524	587	648	713	775	837	902	962	1025	1088	1152	1213	1276	1339	1401	1465	1525	1589	1651
2,2	406	470	536	600	667	731	796	861	924	990	1054	1119	1180	1247	1311	1376	1441	1505	1570	1634	1700

tkanina z grupy B4

Szerokość

Wysokość	0,4	0,5	0,6	0,7	0,8	0,9	1,0	1,1	1,2	1,3	1,4	1,5	1,6	1,7	1,8	1,9	2,0	2,1	2,2	2,3	2,4
0,4	278	313	347	379	413	448	482	517	546	581	614	650	683	716	751	783	818	851	885	919	953
0,5	290	328	366	404	440	476	515	551	588	623	662	699	736	770	809	846	884	921	956	993	1029
0,6	306	345	384	425	465	506	545	586	627	667	707	748	786	827	868	907	948	988	1029	1069	1108
0,7	318	363	405	450	492	536	579	623	667	709	753	794	840	883	927	969	1015	1057	1100	1143	1188
0,8	332	379	425	472	519	564	611	658	705	752	800	847	891	939	986	1032	1079	1126	1174	1218	1266
0,9	344	394	445	494	544	596	646	694	744	794	845	894	946	995	1042	1094	1143	1195	1244	1296	1346
1,0	358	412	464	519	572	625	678	731	783	837	890	946	997	1051	1103	1158	1208	1263	1314	1370	1421
1,1	373	426	484	541	597	652	710	768	823	880	935	991	1049	1106	1163	1217	1274	1333	1388	1444	1501
1,2	386	446	503	564	623	683	744	803	862	924	983	1041	1101	1161	1222	1280	1340	1400	1461	1520	1579
1,3	400	461	525	589	650	713	776	838	903	964	1027	1092	1154	1216	1280	1341	1406	1470	1531	1594	1658
1,4	412	479	544	611	676	742	809	873	941	1008	1074	1140	1205	1273	1339	1404	1472	1536	1605	1672	1736
1,5	424	493	564	632	703	774	843	912	981	1051	1120	1189	1258	1328	1398	1467	1535	1606	1675	1744	1815
1,6	438	511	582	657	730	802	874	948	1022	1094	1166	1238	1312	1383	1454	1527	1601	1675	1747	1819	1891
1,7	450	528	603	680	755	830	907	984	1060	1135	1212	1286	1365	1440	1515	1591	1667	1743	1819	1896	1972
1,8	464	544	622	702	781	861	940	1021	1098	1175	1258	1336	1415	1494	1575	1653	1732	1811	1893	1971	2048
1,9	478	560	642	724	809	890	973	1055	1137	1221	1301	1386	1469	1550	1632	1716	1796	1881	1961	2046	2127
2,0	491	576	662	748	834	919	1005	1092	1176	1263	1348	1434	1520	1606	1692	1777	1864	1949	2035	2120	2205
2,1	505	593	682	771	859	951	1038	1127	1217	1306	1394	1483	1573	1661	1751	1841	1928	2019	2106	2195	2285
2,2	517	609	701	793	889	981	1071	1166	1257	1348	1441	1533	1623	1717	1809	1901	1993	2085	2178	2269	2363

Uwaga:

- Cena rolety przekraczającej dany wymiar zaliczana jest do przedziału wyższego.
- Rolety, których szerokość i wysokość przekracza szerkość tkaniny (A0 - 180 cm , pozostałe z grupy A i C - 200 cm) mają tkaninę, która składa się z 2 części zgrzanych ze sobą zawsze w poziomie.
- Rolety o szerokości poniżej 0,5 m liczone sa jako 0,5 m.
- Tkaniny zaleca się oglądać pod światło, aby uniknąć złudzeń kolorystycznych. Kolory tkanin we wzornikach są kolorami poglądowymi, poszczególne partie produktów mogą różnić się odcieniami. Różnice kolorystyczne odcieni tkanin nie stanowią podstawy do reklamacji.
- Rolety wykonane z tkanin o wzorach ukierunkowanych z grupy A5, A6, B3 mają wysokość standardową 180 cm, powyżej tej wysokości materiał jest cięty z długości, co wiąże się z odwróceniem wzoru o 90°.

Zalecamy weryfikację ograniczeń technicznych i wymiarowych poszczególnych tkanin

Dopłaty do rolet w kasetce Eliza

Nadruk na tkaninie (minimalna powierzchnia przeliczeniowa 1 m²)	318,30 zł/m² zadrukowanej powierzchni
Wykonanie wizualizacji nadruku	106,10 zł
Lakierowanie kasety*	43,50 zł/mb szerokości
Lakierowanie obciążnika*	11,60 zł/mb szerokości
Łańcuszek metalowy	24,60 zł/mb szerokości

***Uwaga:** Zestaw kolorów o standardowej dopłacie - str 161. Lakierowanie na inne kolory - wycena indywidualna.
Lakierowanie elementów wydłuża czas realizacji, elementy PCV w kolorze standard

Roleta w kasetce STELLA

1. Mechanizm
2. Wieszak
3. Rolka podporowa
4. Kaseta wys.60 x gł.64 mm
5. Bok kasety Stella
6. Rura Ø25/32 mm
7. Wieszak profilu nośnego
8. Tkanina
9. Obciążnik
10. Zaślepka obciążnika
11. Łańcuszek operacyjny
12. Łącznik łańcuszka

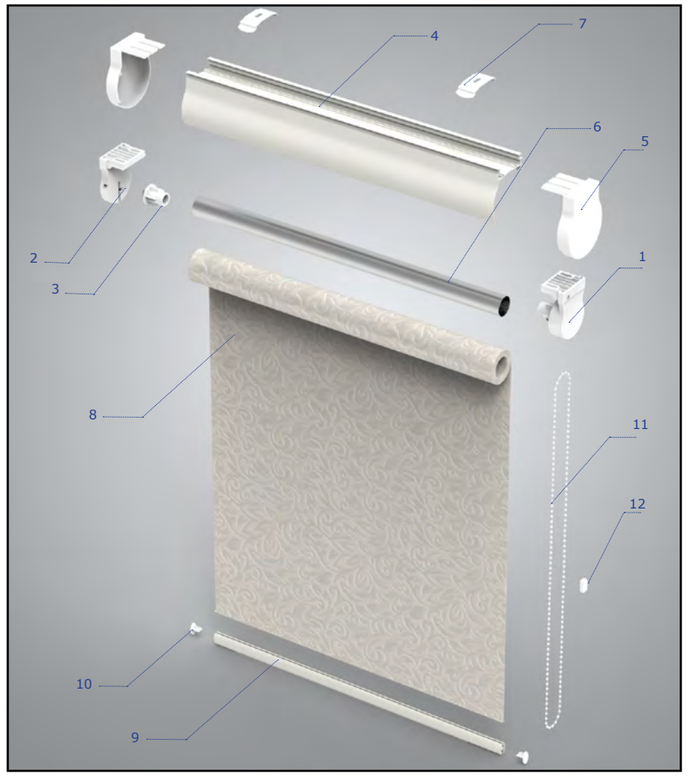

INFORMACJE TECHNICZNE		NAPĘD KORALIKOWY
Szerokość minimalna		300 mm
Szerokość maksymalna		2400 mm
Tkanina węższa od szerokości całkowitej		54 mm
Kolory kasety, boków, obciążnika (RAL)	biały	RAL 9016
	brązowy	RAL 8019
	szary	RAL 7040
	antracyt	RAL 7016
Rura		Ø25/32 mm

INFORMACJE TECHNICZNE	A0, A1, A2, A4, A5, A6	B1, B2, PARADISE, PARADISE SILVER	B3, IMAGINE GOLD	B4	C1, KENIA, GLAMOUR, ELEGANCE	C2	S1 (SCREEN)
Wysokość maksymalna	2500 mm	2500 mm	2500 mm	1900 mm	2600 mm	2000 mm	2300 mm

Wymiarowanie

Do zamówienia należy podać szerokość i wysokość po obrysie zewnętrznym produktu.

Montaż

Cennik rolet w kasetce Stella - tkanina z grupy A0, A1, A2

Szerokość / Wysokość

Wysokość \ Szerokość	0,4	0,5	0,6	0,7	0,8	0,9	1,0	1,1	1,2	1,3	1,4	1,5	1,6	1,7	1,8	1,9	2,0	2,1	2,2	2,3	2,4
0,4	112	123	137	146	160	171	182	196	207	218	232	242	254	267	279	290	300	313	325	338	349
0,5	113	126	138	150	163	175	184	200	210	222	235	248	259	272	283	296	310	321	334	347	357
0,6	114	127	140	152	165	177	191	203	217	229	241	254	268	279	291	306	317	329	342	354	369
0,7	116	131	142	155	170	181	196	208	220	234	247	259	272	286	298	312	324	338	350	364	376
0,8	117	132	143	160	172	183	198	212	225	238	252	267	279	291	307	318	333	346	358	373	385
0,9	118	136	146	163	175	190	202	217	231	243	256	271	283	298	312	325	339	353	368	381	394
1,0	119	137	150	165	177	193	207	220	234	248	261	278	290	306	318	334	348	361	375	389	405
1,1	123	138	151	166	179	197	210	225	240	254	269	282	296	312	325	341	354	370	384	398	412
1,2	126	140	153	170	183	200	213	231	243	258	272	289	304	317	333	348	362	376	393	408	421
1,3	127	141	156	172	188	202	218	233	248	264	279	294	310	324	339	354	370	385	399	415	431
1,4	129	143	162	175	191	207	221	236	253	269	283	299	315	330	347	362	377	393	409	424	439
1,5	131	144	163	177	194	209	225	241	256	272	290	307	321	338	353	370	385	400	416	433	450
1,6	132	149	165	179	197	213	231	246	261	279	294	312	328	345	358	376	393	409	426	440	457
1,7	133	150	168	182	201	217	234	251	268	282	299	317	334	350	368	384	399	416	433	451	467
1,8	137	151	170	184	203	220	236	254	271	289	307	322	339	356	374	392	409	424	440	458	476
1,9	138	153	172	190	207	222	241	258	277	293	311	329	347	364	381	398	415	433	451	467	486
2,0	139	155	175	193	209	229	246	261	281	298	316	334	351	370	386	406	423	439	458	476	492
2,1	140	160	176	196	212	232	251	268	286	304	321	339	357	376	394	412	431	450	466	486	503
2,2	141	162	178	198	217	234	253	271	290	310	328	346	364	382	400	420	438	456	474	492	512
2,3	143	164	181	201	219	238	256	277	294	313	333	350	370	389	409	427	446	465	485	502	522
2,4	144	165	182	203	221	241	260	280	298	318	338	356	376	396	413	434	453	471	491	511	528
2,5	146	168	184	207	225	246	264	283	306	322	345	362	382	403	421	440	459	482	499	518	540

tkanina z grupy B0, Paradise, Paradise Silver

Szerokość / Wysokość

Wysokość \ Szerokość	0,4	0,5	0,6	0,7	0,8	0,9	1,0	1,1	1,2	1,3	1,4	1,5	1,6	1,7	1,8	1,9	2,0	2,1	2,2	2,3	2,4
0,4	114	127	140	150	164	176	187	202	213	226	240	250	264	276	289	302	312	324	339	350	363
0,5	116	129	142	156	168	181	192	207	218	233	244	259	271	283	296	310	324	337	350	364	375
0,6	117	131	145	160	171	184	200	212	228	241	252	268	281	294	308	321	334	347	361	375	389
0,7	121	136	148	163	178	191	205	218	233	246	261	274	287	304	316	331	345	358	373	387	400
0,8	122	137	149	168	181	194	209	225	239	252	269	283	297	311	327	341	356	370	384	399	413
0,9	125	142	153	172	185	202	214	232	246	260	275	289	304	320	335	350	364	381	397	411	425
1,0	126	144	160	174	188	206	221	237	250	268	281	299	314	330	344	362	377	390	406	422	439
1,1	130	145	162	176	192	210	226	242	259	275	290	306	321	339	354	370	386	403	419	434	450
1,2	132	148	165	181	198	215	231	249	263	280	296	315	331	347	364	381	396	412	432	447	462
1,3	134	150	168	184	204	218	238	252	271	288	306	321	340	356	373	389	408	424	440	457	475
1,4	137	152	173	188	207	225	242	258	278	295	311	329	347	364	383	400	417	436	453	470	487
1,5	139	155	175	192	211	228	246	264	282	299	320	339	355	374	391	411	428	446	464	483	502
1,6	141	162	178	196	214	234	253	272	288	309	325	346	365	384	400	419	439	456	478	493	512
1,7	142	163	182	200	219	240	258	278	297	314	333	353	374	391	412	431	448	467	486	507	525
1,8	147	165	185	203	222	244	261	283	302	323	343	361	380	400	420	441	460	479	496	518	538
1,9	148	168	187	209	229	247	269	287	310	328	349	369	390	411	430	450	469	490	510	529	552
2,0	150	170	192	213	233	254	275	293	315	335	356	378	397	419	438	460	481	500	521	542	561
2,1	151	174	194	216	237	259	281	300	322	343	364	384	405	426	449	469	491	514	531	555	575
2,2	153	177	198	219	243	262	285	306	329	351	373	393	415	435	456	480	501	522	543	564	588
2,3	156	180	202	224	246	268	289	313	333	355	379	400	423	446	468	490	511	534	557	577	602
2,4	158	181	203	227	249	272	294	318	340	363	385	409	431	454	474	500	522	543	567	591	611
2,5	162	185	206	233	253	278	300	322	349	369	394	416	439	464	486	508	531	557	577	600	626

Zalecamy weryfikację ograniczeń technicznych i wymiarowych poszczególnych tkanin

Cennik rolet w kasetce Stella
tkanina z grupy A4, B1, C1, Glamour, Elegance, Imagine Gold

Szerokość

Wysokość	0,4	0,5	0,6	0,7	0,8	0,9	1,0	1,1	1,2	1,3	1,4	1,5	1,6	1,7	1,8	1,9	2,0	2,1	2,2	2,3	2,4
0,4	121	134	149	162	177	191	205	219	234	247	262	275	289	304	318	332	344	358	374	388	402
0,5	125	139	155	170	184	200	212	229	243	259	273	289	303	318	333	348	365	379	394	410	423
0,6	128	143	161	176	191	207	224	239	256	272	286	305	320	335	351	368	383	398	414	430	448
0,7	132	149	166	181	201	216	234	250	267	283	302	316	333	352	367	385	401	418	435	452	468
0,8	136	153	170	190	207	222	241	260	278	295	314	332	349	366	385	402	421	438	455	473	490
0,9	139	161	176	198	214	235	251	272	289	307	325	345	362	382	401	419	437	457	476	494	514
1,0	142	165	183	203	220	243	262	281	299	319	338	361	379	399	417	438	457	476	495	516	537
1,1	147	168	187	208	227	250	271	291	312	333	353	373	392	415	434	455	475	496	517	537	556
1,2	151	173	193	215	237	259	279	303	321	344	364	388	409	428	452	473	493	514	538	559	579
1,3	155	177	199	221	246	266	289	311	334	356	379	401	424	446	467	490	512	535	556	579	602
1,4	160	181	207	229	252	276	298	320	346	368	390	415	438	460	485	508	530	555	577	600	624
1,5	164	185	212	235	260	283	308	331	355	379	406	430	453	478	502	526	550	573	597	622	647
1,6	167	193	217	241	267	291	318	343	366	393	417	444	468	494	517	542	569	593	620	642	668
1,7	170	198	224	248	275	302	327	354	379	403	430	457	484	508	536	561	586	612	638	665	691
1,8	176	202	229	253	281	310	334	363	389	418	445	471	496	524	552	580	606	631	658	685	713
1,9	179	206	235	263	290	316	345	373	402	428	457	485	514	541	569	596	623	651	680	707	736
2,0	182	210	241	270	297	328	355	382	413	440	470	499	526	557	584	614	643	670	699	729	755
2,1	185	216	245	276	305	335	367	393	424	453	483	511	542	572	602	630	661	692	719	751	780
2,2	188	221	250	282	314	342	375	403	435	467	496	527	557	587	617	649	679	710	740	770	802
2,3	194	226	256	288	320	351	383	416	446	478	509	539	572	604	636	667	698	730	763	791	824
2,4	198	231	261	295	327	359	391	424	456	489	522	554	587	620	649	684	716	748	781	814	845

tkanina z grupy B2, A5, Screen Almedhals

Szerokość

Wysokość	0,4	0,5	0,6	0,7	0,8	0,9	1,0	1,1	1,2	1,3	1,4	1,5	1,6	1,7	1,8	1,9	2,0	2,1	2,2	2,3	2,4
0,4	131	145	164	178	196	211	227	245	261	277	294	310	327	343	359	377	390	408	424	441	457
0,5	136	153	172	190	207	226	241	261	278	296	313	333	349	367	384	403	422	439	458	476	492
0,6	141	161	180	201	218	238	259	277	298	317	335	355	376	393	413	434	452	471	490	509	531
0,7	148	170	190	210	233	252	274	295	315	335	357	377	398	420	440	461	482	503	523	545	564
0,8	153	176	198	221	244	264	287	311	333	354	379	401	423	445	469	489	514	535	557	579	602
0,9	160	186	207	234	255	281	303	329	351	375	399	422	446	470	494	518	541	565	591	613	638
1,0	165	193	218	243	268	294	319	345	368	394	418	447	471	496	521	547	573	597	622	648	675
1,1	173	200	226	252	278	308	334	361	388	416	441	468	494	522	549	576	602	630	657	682	709
1,2	179	208	235	264	291	320	348	379	405	433	460	492	520	546	576	605	631	659	691	718	745
1,3	184	214	244	274	306	333	365	393	423	454	484	514	543	573	602	632	663	692	720	751	782
1,4	191	221	255	285	317	349	379	409	443	473	504	536	567	597	630	661	692	724	754	786	817
1,5	199	229	263	295	329	361	393	426	459	491	527	560	591	624	657	691	722	754	787	821	855
1,6	204	240	273	306	341	376	411	445	478	512	545	581	615	650	682	717	753	786	822	854	889
1,7	209	246	282	316	353	389	424	461	496	530	567	604	640	675	712	747	781	817	853	890	925
1,8	217	252	290	327	365	403	438	478	514	553	590	626	662	700	737	778	814	850	886	924	962
1,9	224	261	300	340	378	415	454	493	534	571	610	649	688	727	766	804	843	882	921	958	998
2,0	229	268	310	350	389	432	471	508	551	591	631	672	711	752	791	834	873	912	953	994	1032
2,1	235	277	318	361	401	444	488	527	570	610	652	693	735	777	820	860	903	946	986	1029	1069
2,2	240	285	327	370	416	456	501	543	588	631	674	717	759	802	846	890	932	976	1019	1061	1106
2,3	247	293	337	382	426	470	516	561	605	649	695	739	784	828	874	919	963	1008	1054	1097	1142
2,4	252	299	345	391	438	484	529	577	622	670	715	762	808	854	898	947	993	1037	1086	1132	1176
2,5	259	309	353	404	450	500	545	593	643	688	739	784	832	882	927	975	1022	1072	1118	1165	1214

Zalecamy weryfikację ograniczeń technicznych i wymiarowych poszczególnych tkanin

Cennik rolet w kasetce Stella - tkanina z grupy B3, D1

Szerokość

Wysokość	0,4	0,5	0,6	0,7	0,8	0,9	1,0	1,1	1,2	1,3	1,4	1,5	1,6	1,7	1,8	1,9	2,0	2,1	2,2	2,3	2,4
0,4	137	153	174	190	209	227	245	264	281	299	318	335	354	373	391	409	424	444	462	481	499
0,5	144	165	184	205	225	245	262	285	304	323	344	365	383	404	423	444	466	485	505	526	544
0,6	151	173	197	218	239	261	284	306	330	350	372	394	417	438	459	483	504	525	547	569	593
0,7	161	184	208	232	256	279	305	328	351	375	400	422	446	472	494	519	542	567	590	614	637
0,8	168	194	217	246	272	296	321	349	375	400	426	453	479	504	530	555	582	607	632	659	684
0,9	175	206	231	260	287	316	342	372	398	425	453	481	507	536	564	592	618	647	676	703	731
1,0	182	214	244	274	302	333	363	391	420	451	479	511	540	570	598	630	659	687	717	747	779
1,1	192	224	254	285	316	350	381	414	446	478	508	539	570	603	633	666	697	730	761	791	822
1,2	200	234	267	300	333	367	400	436	467	501	533	570	603	634	670	702	735	768	804	837	869
1,3	207	242	277	313	351	384	421	455	491	527	562	597	633	668	702	739	775	810	845	881	917
1,4	215	252	291	328	365	403	439	475	515	552	589	626	664	700	740	776	813	851	888	925	962
1,5	224	261	303	341	381	419	458	497	537	575	617	657	695	734	774	814	852	890	929	969	1010
1,6	232	274	314	353	396	437	480	520	560	603	643	685	727	768	806	849	891	931	974	1014	1055
1,7	239	283	327	368	413	455	497	542	585	626	670	714	757	800	845	887	928	971	1016	1060	1102
1,8	249	291	338	381	426	473	516	562	607	653	699	743	786	833	878	925	968	1014	1057	1102	1148
1,9	255	302	349	397	444	489	537	584	631	677	724	773	820	867	914	960	1005	1054	1101	1146	1196
2,0	263	311	362	411	458	509	557	604	655	702	752	801	849	899	947	997	1046	1093	1142	1193	1239
2,1	271	322	373	424	473	525	578	627	679	728	779	828	881	931	984	1032	1085	1136	1186	1238	1286
2,2	278	332	384	437	491	541	596	647	701	755	808	859	912	964	1017	1070	1123	1175	1228	1279	1335

tkanina z grupy B4

Szerokość

Wysokość	0,4	0,5	0,6	0,7	0,8	0,9	1,0	1,1	1,2	1,3	1,4	1,5	1,6	1,7	1,8	1,9	2,0	2,1	2,2	2,3	2,4
0,4	157	179	205	225	249	272	295	319	342	365	388	411	435	457	482	504	525	550	573	596	618
0,5	170	196	222	249	275	302	325	354	379	405	432	459	484	510	537	563	591	616	644	671	695
0,6	182	211	241	271	299	329	359	388	420	449	478	508	537	565	595	626	655	683	713	743	775
0,7	196	229	260	293	327	358	392	424	457	489	523	554	587	621	652	686	718	751	783	817	848
0,8	208	244	278	316	352	386	422	459	494	530	568	604	639	675	712	746	783	818	854	890	925
0,9	219	262	298	340	378	418	455	495	534	572	611	650	688	729	767	806	845	885	925	963	1002
1,0	233	278	319	362	402	447	488	530	571	614	655	700	741	784	824	869	911	952	993	1036	1080
1,1	247	293	338	382	426	474	520	565	611	657	701	746	791	838	883	928	973	1020	1065	1109	1155
1,2	260	309	356	406	453	503	551	602	648	697	744	796	844	891	941	989	1036	1085	1136	1183	1231
1,3	273	323	376	427	482	530	585	634	687	740	790	843	894	947	996	1050	1101	1154	1203	1257	1308
1,4	285	341	398	451	506	561	615	668	726	780	835	890	946	999	1056	1109	1164	1221	1275	1331	1384
1,5	299	355	416	472	531	589	647	705	763	820	882	939	996	1055	1112	1172	1229	1285	1344	1404	1462
1,6	312	375	434	494	556	618	680	742	801	863	924	987	1049	1109	1168	1231	1294	1353	1416	1476	1537
1,7	323	389	454	517	584	648	712	778	842	904	968	1034	1099	1163	1229	1293	1354	1419	1484	1551	1615
1,8	340	405	473	539	608	676	742	812	879	948	1016	1083	1147	1216	1284	1354	1420	1487	1554	1623	1691
1,9	351	421	492	564	634	703	776	846	918	988	1059	1131	1202	1272	1343	1413	1483	1555	1626	1695	1769
2,0	364	436	512	587	659	735	809	880	956	1029	1103	1177	1250	1327	1399	1475	1548	1620	1695	1770	1842
2,1	377	454	530	609	684	763	843	917	995	1071	1147	1225	1303	1379	1457	1534	1612	1690	1765	1844	1920
2,2	388	471	550	630	713	790	872	952	1033	1114	1195	1274	1353	1434	1514	1595	1675	1756	1835	1915	1997

Zalecamy weryfikację ograniczeń technicznych i wymiarowych poszczególnych tkanin

Cennik zawiera ceny netto. Walutą obowiązującą w cenniku jest polski złoty.

Uwaga:

- Cena rolety przekraczającej dany wymiar zaliczana jest do przedziału wyższego.
- Rolety, których szerokosć i wysokość przekracza szerkość tkaniny (A0 - 180 cm, pozostałe z grupy A i C - 200 cm) mają tkaninę, która składa się z 2 części zgrzanych ze sobą zawsze w poziomie.
- Rolety o szerokości poniżej 0,5 m liczone sa jako 0,5 m.
- Rolety wykonane z tkanin o wzorach ukierunkowanych z grupy A5, A6, B3 mają wysokość standardową 180 cm, powyżej tej wysokości materiał jest cięty z długości, co wiąże się z odwróceniem wzoru o 90°.

Dopłaty do rolet w kasetce Stella

Nadruk na tkaninie (minimalna powierzchnia przeliczeniowa 1 m²)	318,30 zł/m² zadrukowanej powierzchni
Wykonanie wizualizacji nadruku	106,10 zł
Lakierowanie kasety*	36,10 zł/mb szerokości
Lakierowanie obciążnika*	11,60 zł/mb szerokości
Łańcuszek metalowy	24,60 zł/mb wysokości

***Uwaga:** Zestaw kolorów o standardowej dopłacie - str 161. Lakierowanie na inne kolory - wycena indywidualna.
Lakierowanie elementów wydłuża czas realizacji, elementy PCV w kolorze standard

Roleta w kasetce BELLISIMA SQUARE S, M

1. Kaseta
2. Bok kasety
3. Klips uniwersalny
4. Dwustronna taśma klejąca
5. Blokada łańcuszka
6. Łańcuszek
7. Mechanizm
8. Rura
9. Łożysko rolowane
10. Zatyczka obciążnika
11. Obciążnik
12. Taśma blokady
13. Tkanina
14. Płytka montażowa

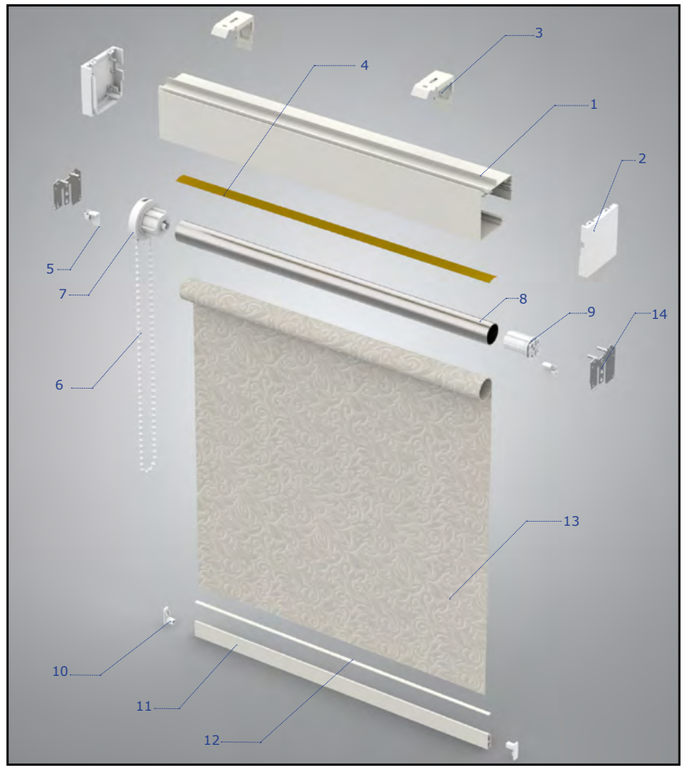

Dostępne łańcuszki PĘTLA:

Wysokość "h" PĘTLA	Kolor	
1000mm	biały	szary
1250mm		
1500mm		
1750mm		
2000mm		
2250mm		
2500mm		

INFORMACJE TECHNICZNE		BELLISIMA SQUARE	
		S	M
Wymiary kasety (mm)		71*73	90*90
Szerokość maksymalna		2200 mm	3500 mm
Powierzchnia maksymalna zależnie od typu tkaniny	**transparentna**	5 m²	9 m²
	podgumowana	4 m²	8 m²
	screen	3 m²	7 m²
Średnica rury AL		30 mm	42 i 50 mm
Tkanina węższa od szerokości całkowitej (mm)		40 mm - ręczna, 40 mm - na silnik	
Napęd sprężynowy		S-28	M-38
Prowadzenie boczne - fixacja		tak	tak
Kolory kasety, obciążnika, prowadnic		biały	
		anoda srebrna	
Kolory elementów PVC		biały	
		szary	

Cennik rolet w kasetce Bellisima Square S
tkanina z grupy A0, A1, A2

Szerokość

Wysokość	0,5	0,6	0,7	0,8	0,9	1,0	1,1	1,2	1,3	1,4	1,5	1,6	1,7	1,8	1,9	2,0	2,1	2,2
1,0	253	279	304	329	353	380	405	431	454	482	508	544	570	594	621	644	684	709
1,1	255	281	308	334	358	385	411	436	464	489	515	553	580	606	631	658	696	722
1,2	259	286	312	339	366	392	419	445	470	497	524	564	590	615	643	668	709	736
1,3	261	290	316	345	372	398	424	452	479	508	535	573	602	628	655	683	721	748
1,4	267	293	319	349	376	405	432	458	488	515	543	582	610	640	666	693	733	761
1,5	269	296	324	353	382	410	438	466	494	524	551	593	623	650	679	705	747	778
1,6	271	299	329	357	386	415	445	474	503	531	561	604	631	662	690	719	759	788
1,7	275	306	334	364	393	423	452	483	511	540	570	611	642	670	701	730	773	803
1,8	279	310	338	369	398	428	458	489	518	549	578	623	652	683	713	744	784	816
1,9	281	312	342	374	405	434	466	496	526	556	588	631	663	692	723	754	798	829
2,0	283	316	347	377	410	440	471	503	536	567	597	642	672	703	736	767	810	843
2,1	287	318	350	384	415	448	479	511	543	574	606	651	684	715	747	780	824	856
2,2	290	322	354	387	421	453	487	517	551	582	615	662	693	726	758	790	837	868
2,3	294	328	361	393	426	458	491	525	557	592	626	670	703	739	770	804	849	
2,4	296	330	366	398	432	466	499	531	568	602	632	681	714	747	782	816		
2,5	299	335	370	403	436	471	508	540	574	608	643	690	723	758	793	828		
2,6	304	338	374	409	444	478	512	547	582	616	652	700	733	770	805			
2,7	307	342	377	412	450	485	518	555	590	627	662	710	746	781				
2,8	311	347	382	419	454	490	526	563	599	633	670	720	756					
2,9	313	349	386	423	458	496	531	570	606	643	680	728	767					
3,0	316	353	392	427	465	502	540	576	614	652	688	740						

tkanina z grupy B0, Paradise, Paradise Silver

Szerokość

Wysokość	0,5	0,6	0,7	0,8	0,9	1,0	1,1	1,2	1,3	1,4	1,5	1,6	1,7	1,8	1,9	2,0	2,1	2,2
1,0	261	287	313	341	366	394	421	448	473	502	529	568	594	620	648	673	714	741
1,1	263	290	318	347	373	401	427	455	484	511	538	578	607	634	661	690	729	757
1,2	268	297	323	352	382	410	438	465	492	522	550	592	620	646	676	702	745	775
1,3	271	303	329	359	388	417	445	474	503	535	562	603	633	662	690	720	761	789
1,4	276	305	333	365	393	425	454	483	515	542	573	614	644	676	705	733	776	805
1,5	279	309	340	370	401	431	461	491	522	554	582	627	659	688	719	748	792	825
1,6	282	313	345	376	406	438	470	502	533	563	595	641	671	703	733	765	808	839
1,7	286	320	351	383	416	448	479	512	543	574	606	650	683	713	748	779	823	856
1,8	291	325	355	389	421	454	487	520	552	585	616	664	696	730	762	796	838	872
1,9	295	328	361	396	430	461	495	529	561	594	628	675	710	741	776	809	855	889
2,0	298	333	367	400	435	469	503	537	573	607	641	687	720	755	790	824	870	905
2,1	303	337	372	409	443	478	511	547	582	616	651	699	735	769	804	840	888	922
2,2	307	342	377	413	450	485	522	555	592	627	663	713	746	782	818	853	903	936
2,3	311	348	384	420	456	491	527	564	599	638	676	722	759	798	833	870	918	
2,4	313	350	390	425	462	500	537	573	612	649	684	736	773	809	848	885		
2,5	317	356	396	432	468	507	547	584	621	658	697	747	784	823	861	900		
2,6	322	359	400	438	478	515	554	592	631	668	709	759	797	837	877			
2,7	325	365	404	443	485	523	560	602	640	681	720	771	812	851				
2,8	331	372	410	451	490	530	571	611	651	690	730	784	824					
2,9	334	374	415	456	495	538	577	620	660	701	743	794	838					
3,0	338	379	422	461	503	545	588	628	671	713	753	809						

Zalecamy weryfikację ograniczeń technicznych i wymiarowych poszczególnych tkanin

Cennik rolet w kasetce Bellisima Square S
tkanina z grupy A4, B1, C1, Glamour, Elegance, Imagine Gold

Szerokość

Wysokość	0,5	0,6	0,7	0,8	0,9	1,0	1,1	1,2	1,3	1,4	1,5	1,6	1,7	1,8	1,9	2,0	2,1	2,2
1,0	281	312	342	373	403	435	466	496	525	558	591	632	663	693	724	753	800	829
1,1	285	317	350	382	413	446	478	508	542	574	605	649	683	714	746	779	822	855
1,2	291	325	357	391	425	458	491	523	556	590	623	670	701	734	768	800	847	881
1,3	297	333	366	402	435	469	503	538	571	608	642	687	722	756	790	825	871	905
1,4	305	339	374	411	445	482	517	551	588	622	659	706	741	778	813	847	894	929
1,5	310	346	382	419	456	492	528	564	602	640	674	724	763	799	835	869	920	959
1,6	314	352	390	427	465	503	541	579	617	655	693	744	781	820	856	894	945	982
1,7	321	362	400	438	478	517	555	594	632	671	710	761	800	837	879	917	968	1008
1,8	329	369	406	448	487	527	567	608	646	686	727	781	820	861	900	941	991	1033
1,9	333	375	415	457	499	538	580	622	662	702	744	798	840	880	922	962	1017	1059
2,0	339	382	423	465	508	550	592	634	678	720	762	817	858	900	945	987	1039	1084
2,1	345	387	431	476	519	563	605	649	693	735	779	836	881	922	965	1010	1066	1109
2,2	351	394	439	484	529	574	620	661	708	751	797	855	897	943	988	1031	1091	1133
2,3	356	403	449	494	540	585	630	677	721	768	815	871	918	965	1010	1057	1114	
2,4	362	409	458	503	551	597	643	690	739	786	829	892	938	984	1032	1079		
2,5	368	418	466	512	559	608	659	705	752	800	849	909	957	1005	1055	1103		
2,6	375	423	473	523	572	620	670	718	768	816	867	928	976	1027	1075			
2,7	381	431	481	530	584	633	681	733	782	834	884	947	997	1048				
2,8	387	439	489	542	592	644	695	748	799	849	899	966	1018					
2,9	392	445	497	551	602	656	707	761	813	865	919	983	1037					
3,0	399	452	508	559	613	666	721	774	828	883	935	1002						

tkanina z grupy B2, A5, Screen Almedhals

Szerokość

Wysokość	0,5	0,6	0,7	0,8	0,9	1,0	1,1	1,2	1,3	1,4	1,5	1,6	1,7	1,8	1,9	2,0	2,1	2,2
1,0	310	347	382	419	454	492	529	565	600	639	677	724	761	797	834	869	921	956
1,1	317	355	394	433	470	509	546	585	625	662	700	751	790	828	867	905	956	995
1,2	327	367	406	447	487	527	568	607	645	686	727	781	819	858	899	938	992	1033
1,3	334	379	418	461	503	544	586	627	668	713	754	806	850	891	932	976	1028	1069
1,4	345	387	430	475	518	562	605	647	693	735	780	834	878	923	965	1008	1064	1106
1,5	353	397	443	488	534	578	624	668	714	761	804	862	909	954	999	1041	1101	1148
1,6	361	408	455	502	549	595	643	691	736	783	830	891	936	986	1031	1079	1137	1183
1,7	370	420	468	517	565	614	662	712	759	808	856	917	966	1014	1064	1111	1173	1224
1,8	380	431	480	531	580	631	681	732	781	832	882	947	996	1048	1098	1148	1209	1262
1,9	388	440	491	544	597	647	701	753	804	855	908	973	1026	1076	1130	1181	1246	1300
2,0	396	451	504	557	612	665	718	773	828	882	934	1001	1054	1108	1164	1216	1281	1337
2,1	405	460	516	573	627	684	739	794	850	905	960	1029	1086	1140	1196	1251	1319	1376
2,2	415	471	527	586	644	700	759	814	872	928	987	1058	1112	1171	1229	1284	1357	1412
2,3	423	483	542	600	659	717	776	836	893	954	1015	1084	1142	1204	1262	1321	1392	
2,4	431	492	555	614	675	735	796	855	919	980	1037	1112	1172	1233	1295	1355		
2,5	440	504	568	628	690	752	818	878	940	1001	1065	1139	1202	1265	1329	1391		
2,6	450	512	578	642	707	770	834	898	962	1026	1091	1168	1231	1297	1361			
2,7	458	524	589	655	723	788	852	919	985	1053	1118	1196	1263	1328				
2,8	468	536	603	671	737	805	872	941	1009	1074	1141	1225	1293					
2,9	476	544	614	684	752	822	890	961	1030	1099	1169	1249	1321					
3,0	485	556	629	697	768	839	912	982	1053	1125	1195	1279						

Zalecamy weryfikację ograniczeń technicznych i wymiarowych poszczególnych tkanin

Cennik rolet w kasetce Bellisima Square S
tkanina z grupy B3, D1

Szerokość

Wysokość	0,5	0,6	0,7	0,8	0,9	1,0	1,1	1,2	1,3	1,4	1,5	1,6	1,7	1,8	1,9	2,0	2,1	2,2
1,0	331	373	413	453	493	536	576	617	657	699	742	793	834	874	917	955	1011	1052
1,1	342	384	427	471	512	556	599	642	686	729	771	826	871	914	957	1000	1056	1099
1,2	352	399	443	488	534	579	625	668	713	758	804	863	907	952	997	1041	1101	1146
1,3	362	412	457	507	554	600	647	695	742	791	838	896	946	992	1038	1088	1145	1194
1,4	376	423	472	523	572	623	672	719	771	820	870	931	981	1032	1080	1129	1191	1240
1,5	385	436	488	540	592	643	695	746	798	851	900	966	1020	1070	1123	1171	1237	1292
1,6	394	449	503	557	610	664	718	774	826	881	934	1002	1055	1109	1163	1216	1282	1336
1,7	408	465	520	576	631	687	743	800	855	911	966	1034	1092	1145	1204	1260	1329	1385
1,8	419	478	534	593	650	709	766	825	882	941	998	1070	1129	1188	1245	1304	1373	1433
1,9	428	489	549	610	672	730	791	851	911	969	1031	1104	1166	1225	1285	1345	1418	1480
2,0	439	503	564	626	690	751	814	877	940	1002	1064	1139	1201	1264	1328	1389	1463	1526
2,1	451	515	579	645	709	775	838	904	967	1031	1096	1174	1240	1304	1368	1434	1511	1576
2,2	461	528	594	661	729	796	863	927	996	1062	1129	1209	1275	1342	1409	1475	1556	1621
2,3	473	542	611	680	749	816	885	955	1023	1093	1163	1242	1312	1382	1450	1520	1601	
2,4	483	554	627	697	768	839	909	980	1054	1125	1193	1278	1349	1419	1491	1563		
2,5	493	569	643	714	786	860	935	1006	1080	1153	1227	1312	1384	1458	1533	1607		
2,6	506	580	657	732	808	882	958	1033	1108	1182	1260	1347	1420	1499	1575			
2,7	517	594	671	748	827	905	981	1059	1136	1215	1293	1382	1460	1537				
2,8	528	608	687	768	847	926	1005	1087	1166	1243	1323	1417	1497					
2,9	539	620	702	784	864	948	1028	1111	1193	1275	1357	1450	1534					
3,0	550	633	719	801	885	968	1054	1136	1222	1306	1388	1486						

tkanina z grupy B4

Szerokość

Wysokość	0,5	0,6	0,7	0,8	0,9	1,0	1,1	1,2	1,3	1,4	1,5	1,6	1,7	1,8	1,9	2,0	2,1	2,2
1,0	394	448	501	554	607	661	715	768	820	876	930	994	1049	1100	1156	1206	1275	1328
1,1	411	467	524	581	637	695	751	808	865	922	979	1049	1106	1163	1218	1276	1345	1404
1,2	427	489	549	608	670	730	790	850	909	969	1030	1104	1164	1224	1283	1343	1417	1479
1,3	444	510	572	638	700	764	826	891	954	1020	1084	1158	1224	1285	1349	1414	1489	1552
1,4	464	529	595	664	730	799	864	930	999	1066	1134	1212	1279	1348	1414	1480	1559	1627
1,5	480	550	620	691	762	832	902	971	1042	1115	1182	1268	1340	1410	1481	1548	1633	1706
1,6	495	569	644	717	791	864	940	1015	1088	1162	1236	1324	1396	1472	1545	1619	1705	1778
1,7	514	592	668	747	824	902	979	1057	1133	1209	1286	1376	1454	1530	1610	1686	1776	1854
1,8	533	613	692	775	853	934	1016	1097	1175	1258	1338	1433	1513	1594	1675	1756	1847	1930
1,9	549	632	716	801	886	968	1054	1137	1222	1304	1389	1486	1571	1654	1739	1823	1920	
2,0	564	653	741	826	916	1002	1090	1177	1267	1353	1441	1542	1627	1716	1805	1891		
2,1	582	673	764	856	947	1038	1128	1221	1311	1401	1491	1597	1688	1778	1869			
2,2	600	694	787	883	979	1071	1168	1260	1354	1449	1544	1652	1744	1840				
2,3	617	716	814	912	1009	1105	1203	1302	1399	1498	1597	1705	1804					
2,4	633	735	838	938	1039	1140	1241	1341	1445	1547	1645	1761						
2,5	650	757	862	965	1068	1174	1281	1383	1488	1592	1697	1814						
2,6	670	777	885	993	1101	1208	1316	1424	1533	1640	1749							
2,7	686	797	908	1020	1133	1244	1352	1466	1578	1690								
2,8	705	819	933	1050	1163	1277	1393	1509	1623	1736								
2,9	720	838	957	1075	1193	1312	1429	1549	1666									
3,0	739	859	984	1102	1225	1345	1469	1588	1711									

Zalecamy weryfikację ograniczeń technicznych i wymiarowych poszczególnych tkanin

Cennik rolet w kasetce Bellisima Square M
tkanina z grupy A0, A1, A2

Szerokość

Wysokość	0,5	0,6	0,8	1,0	1,2	1,4	1,6	1,8	2,0	2,2	2,4	2,6	2,8	3,0	3,2	3,4	3,5
1,0	382	427	515	605	692	782	886	975	1063	1166	1299	1388	1477	1566	1760	1852	1901
1,1	385	431	522	610	700	788	896	985	1074	1179	1316	1407	1494	1584	1780	1876	1923
1,2	387	434	525	615	708	798	903	998	1088	1194	1331	1420	1512	1603	1798	1897	1942
1,3	393	436	528	623	714	806	915	1005	1099	1208	1345	1437	1529	1621	1818	1915	1964
1,4	396	440	536	629	721	816	924	1018	1111	1221	1358	1451	1545	1640	1839	1936	1986
1,5	398	446	540	633	730	824	934	1028	1124	1234	1374	1467	1563	1656	1857	1956	2006
1,6	400	450	546	641	739	832	945	1039	1134	1247	1387	1483	1580	1673	1876	1979	2027
1,7	405	453	550	645	745	842	954	1050	1151	1261	1402	1498	1595	1693	1897	1997	2049
1,8	408	457	555	653	751	849	963	1062	1159	1273	1415	1515	1613	1710	1914	2018	2069
1,9	411	459	559	660	758	859	975	1073	1173	1286	1433	1530	1630	1729	1935	2039	2092
2,0	413	465	564	665	767	867	983	1084	1182	1300	1446	1548	1647	1747	1953	2058	2113
2,1	416	467	570	672	773	876	992	1095	1195	1314	1460	1563	1664	1765	1971	2080	2133
2,2	420	471	574	679	781	885	1002	1104	1209	1328	1474	1578	1681	1784	1992	2100	2156
2,3	423	476	580	684	786	894	1014	1118	1221	1339	1489	1593	1698	1800	2011	2121	2173
2,4	427	479	585	690	796	899	1022	1128	1234	1354	1505	1610	1714	1820	2029	2140	2196
2,5	431	485	590	696	803	909	1031	1138	1244	1368	1518	1624	1730	1839	2050	2161	2219
2,6	433	487	594	702	810	919	1040	1152	1258	1380	1532	1641	1748	1857	2067	2183	
2,7	435	490	602	709	818	925	1052	1159	1270	1393	1549	1655	1765	1874	2088		
2,8	438	494	605	714	825	934	1061	1171	1280	1409	1563	1671	1783	1891	2107		
2,9	444	497	608	721	832	945	1070	1180	1295	1420	1577	1689	1798	1911			
3,0	446	502	614	727	839	953	1080	1193	1306	1435	1590	1704	1817	1928			
3,1	450	505	618	732	847	960	1092	1204	1318	1447	1606	1720	1833				
3,2	452	510	626	740	855	969	1100	1214	1331	1461	1620	1735	1850				
3,3	454	514	629	746	861	979	1107	1228	1342	1474	1634	1751					
3,4	458	516	633	751	868	987	1120	1236	1354	1488	1648	1766					
3,5	462	522	640	757	876	996	1130	1247	1366	1500	1664						

tkanina z grupy B0, Paradise, Paradise Silver

Szerokość

Wysokość	0,5	0,6	0,8	1,0	1,2	1,4	1,6	1,8	2,0	2,2	2,4	2,6	2,8	3,0	3,2	3,4	3,5
1,0	389	436	526	620	709	802	909	1000	1092	1198	1333	1426	1517	1610	1806	1901	1951
1,1	392	440	535	626	719	811	922	1014	1106	1214	1354	1448	1539	1632	1831	1929	1979
1,2	396	445	539	632	728	822	930	1029	1122	1232	1372	1465	1559	1655	1853	1955	2002
1,3	403	448	543	642	736	833	945	1039	1136	1249	1389	1485	1581	1677	1878	1979	2028
1,4	405	452	552	649	746	844	956	1054	1153	1265	1406	1504	1601	1701	1902	2004	2056
1,5	409	458	557	655	755	854	968	1066	1167	1281	1426	1523	1623	1721	1925	2029	2082
1,6	412	464	564	664	766	863	982	1082	1179	1299	1443	1543	1643	1742	1949	2056	2108
1,7	417	468	569	670	775	876	993	1093	1199	1313	1460	1561	1663	1766	1975	2081	2133
1,8	420	473	575	679	782	885	1004	1108	1210	1330	1477	1582	1685	1788	1996	2106	2159
1,9	424	475	581	687	791	897	1019	1123	1228	1346	1498	1601	1707	1811	2022	2131	2188
2,0	427	482	588	694	801	907	1028	1135	1240	1363	1515	1622	1727	1833	2045	2156	2213
2,1	431	485	594	701	809	918	1039	1148	1255	1380	1532	1641	1748	1855	2067	2182	2238
2,2	436	490	599	711	819	929	1054	1161	1272	1396	1549	1659	1769	1879	2093	2207	2266
2,3	440	496	607	717	825	940	1066	1176	1285	1411	1569	1679	1791	1899	2116	2233	2290
2,4	445	499	612	723	837	948	1076	1190	1303	1430	1587	1698	1811	1923	2140	2257	2315
2,5	449	506	618	732	847	959	1089	1203	1316	1446	1604	1718	1831	1946	2164	2284	2343
2,6	452	509	624	740	854	970	1100	1217	1332	1462	1621	1738	1852	1968	2187	2308	
2,7	454	514	632	747	864	980	1112	1229	1347	1478	1641	1756	1874	1989	2212		
2,8	458	519	637	754	873	991	1125	1243	1361	1497	1659	1775	1896	2012	2235		
2,9	465	522	641	763	882	1002	1137	1255	1377	1512	1676	1797	1915	2035			
3,0	467	527	648	770	891	1014	1148	1270	1392	1529	1693	1815	1937	2057			
3,1	472	531	653	777	899	1023	1163	1283	1408	1545	1712	1835	1957				
3,2	475	538	663	785	911	1033	1173	1298	1421	1561	1730	1853	1979				
3,3	478	542	667	793	918	1044	1182	1312	1437	1578	1747	1874					
3,4	483	545	673	800	926	1055	1197	1324	1452	1595	1764	1893					
3,5	488	552	680	808	935	1066	1210	1338	1466	1611	1784						

Zalecamy weryfikację ograniczeń technicznych i wymiarowych poszczególnych tkanin

Cennik rolet w kasetce Bellisima Square M
tkanina z grupy A4, B1, C1, Glamour, Elegance, Imagine Gold

Szerokość / Wysokość

	0,5	0,6	0,8	1,0	1,2	1,4	1,6	1,8	2,0	2,2	2,4	2,6	2,8	3,0	3,2	3,4	3,5
1,0	410	460	558	660	757	858	974	1073	1172	1286	1430	1531	1630	1730	1935	2039	2093
1,1	415	467	570	671	773	873	993	1093	1196	1312	1461	1564	1662	1765	1973	2081	2134
1,2	420	473	578	681	786	890	1008	1118	1218	1338	1488	1591	1696	1800	2010	2121	2171
1,3	430	479	586	694	800	906	1029	1134	1241	1366	1516	1622	1728	1835	2047	2158	2213
1,4	434	486	597	706	814	923	1048	1156	1266	1388	1543	1651	1760	1870	2085	2197	2255
1,5	439	495	606	716	828	940	1066	1176	1288	1415	1571	1682	1793	1903	2120	2236	2294
1,6	444	503	616	729	844	955	1085	1198	1309	1441	1599	1711	1826	1936	2157	2276	2335
1,7	452	509	624	739	856	971	1103	1216	1337	1465	1625	1741	1857	1973	2195	2314	2375
1,8	457	517	633	752	870	987	1122	1240	1355	1490	1652	1772	1889	2006	2230	2354	2414
1,9	462	522	643	764	884	1005	1141	1262	1381	1516	1683	1800	1922	2042	2268	2394	2457
2,0	468	530	652	775	898	1021	1158	1280	1403	1541	1709	1833	1954	2076	2304	2432	2497
2,1	473	536	662	787	911	1036	1176	1302	1424	1568	1737	1862	1987	2112	2339	2471	2537
2,2	481	543	671	800	925	1054	1196	1321	1450	1592	1763	1891	2018	2147	2378	2511	2578
2,3	486	552	681	811	938	1070	1214	1344	1473	1617	1792	1921	2052	2179	2414	2549	2615
2,4	493	557	690	821	954	1085	1233	1365	1497	1645	1820	1952	2083	2216	2450	2587	2656
2,5	500	568	699	833	967	1101	1250	1385	1519	1669	1847	1981	2115	2251	2488	2627	2698
2,6	504	573	709	845	981	1119	1269	1408	1543	1694	1875	2012	2148	2285	2524	2667	
2,7	509	579	720	857	996	1132	1288	1424	1566	1719	1904	2040	2181	2319	2562		
2,8	515	587	728	868	1010	1151	1307	1448	1588	1746	1931	2070	2213	2353	2598		
2,9	523	593	735	881	1023	1167	1325	1467	1613	1771	1958	2102	2243	2389			
3,0	528	600	746	891	1036	1182	1343	1488	1635	1796	1985	2131	2277	2421			
3,1	535	607	754	902	1051	1198	1364	1510	1659	1822	2015	2162	2309				
3,2	540	615	766	915	1066	1215	1381	1531	1682	1847	2041	2191	2341				
3,3	544	622	774	927	1079	1232	1398	1553	1704	1872	2067	2222					
3,4	552	627	783	938	1092	1247	1417	1571	1728	1899	2095	2252					
3,5	558	638	793	950	1105	1265	1438	1593	1749	1922	2125						

tkanina z grupy B2, A5, Screen Almedhals

Szerokość / Wysokość

	0,5	0,6	0,8	1,0	1,2	1,4	1,6	1,8	2,0	2,2	2,4	2,6	2,8	3,0	3,2	3,4	3,5
1,0	438	495	605	717	826	939	1066	1177	1288	1413	1568	1682	1792	1903	2120	2234	2295
1,1	447	505	621	734	849	961	1095	1207	1321	1452	1614	1728	1840	1955	2176	2296	2357
1,2	455	515	633	750	870	987	1120	1241	1357	1490	1654	1772	1889	2009	2230	2356	2413
1,3	467	524	645	769	889	1011	1147	1269	1392	1530	1696	1816	1938	2059	2287	2412	2475
1,4	474	535	662	786	911	1036	1175	1301	1427	1566	1736	1861	1986	2113	2342	2472	2537
1,5	483	546	675	802	932	1061	1204	1332	1461	1605	1779	1906	2035	2162	2397	2531	2597
1,6	490	558	691	821	955	1084	1232	1364	1494	1643	1819	1951	2084	2213	2451	2590	2657
1,7	501	568	702	836	974	1108	1260	1393	1532	1681	1860	1995	2131	2267	2509	2648	2718
1,8	508	578	717	856	994	1132	1286	1426	1564	1719	1901	2041	2179	2318	2562	2707	2778
1,9	518	588	730	873	1016	1159	1316	1458	1601	1757	1945	2086	2229	2370	2618	2766	2840
2,0	525	599	745	890	1036	1181	1342	1488	1633	1794	1986	2132	2276	2422	2673	2823	2899
2,1	534	609	758	908	1056	1206	1370	1520	1667	1834	2026	2177	2326	2474	2726	2883	2960
2,2	544	620	773	926	1077	1231	1399	1550	1704	1872	2067	2221	2373	2527	2784	2942	3021
2,3	553	631	787	943	1097	1257	1427	1583	1738	1908	2110	2266	2424	2576	2838	3000	3079
2,4	562	641	801	959	1120	1277	1453	1614	1774	1949	2153	2310	2470	2630	2893	3057	3140
2,5	572	653	815	977	1140	1303	1481	1645	1807	1986	2193	2356	2517	2682	2949	3117	3203
2,6	579	662	827	995	1161	1329	1509	1677	1842	2023	2233	2402	2568	2734	3003	3177	
2,7	587	673	845	1012	1181	1350	1537	1705	1877	2061	2277	2444	2615	2785	3060		
2,8	595	683	856	1029	1203	1376	1565	1738	1911	2101	2319	2490	2665	2836	3115		
2,9	607	693	869	1048	1224	1401	1592	1767	1947	2137	2360	2537	2712	2889			
3,0	614	705	884	1064	1244	1424	1620	1799	1981	2177	2400	2581	2761	2940			
3,1	624	714	897	1082	1265	1448	1650	1831	2016	2215	2443	2625	2809				
3,2	632	727	914	1099	1286	1474	1676	1863	2050	2253	2483	2671	2858				
3,3	640	736	926	1118	1307	1498	1702	1896	2085	2291	2525	2715					
3,4	649	745	939	1133	1327	1522	1731	1924	2120	2330	2566	2760					
3,5	660	758	955	1152	1347	1547	1760	1956	2153	2366	2609						

Zalecamy weryfikację ograniczeń technicznych i wymiarowych poszczególnych tkanin

Cennik rolet w kasetce Bellisima Square M
tkanina z grupy B3, D1

Szerokość / Wysokość

	0,5	0,6	0,8	1,0	1,2	1,4	1,6	1,8	2,0	2,2	2,4	2,6	2,8	3,0	3,2	3,4	3,5
1,0	459	521	639	761	879	999	1135	1255	1374	1509	1672	1793	1913	2032	2258	2381	2445
1,1	471	534	659	781	906	1028	1170	1293	1417	1556	1727	1852	1973	2097	2328	2459	2522
1,2	481	546	675	802	931	1059	1202	1335	1461	1604	1778	1907	2035	2163	2396	2533	2595
1,3	494	557	691	825	957	1090	1238	1370	1504	1654	1831	1963	2095	2228	2466	2603	2672
1,4	505	571	710	847	983	1122	1273	1410	1548	1700	1881	2018	2155	2294	2536	2677	2749
1,5	515	586	727	867	1010	1152	1308	1448	1590	1747	1934	2074	2217	2357	2604	2750	2823
1,6	524	599	746	890	1037	1180	1343	1487	1632	1795	1985	2130	2276	2419	2673	2825	2899
1,7	538	612	762	909	1062	1211	1377	1525	1679	1843	2037	2186	2336	2486	2744	2897	2975
1,8	547	625	779	933	1088	1241	1411	1566	1719	1889	2088	2243	2397	2550	2810	2971	3049
1,9	558	637	796	956	1112	1273	1448	1606	1764	1937	2142	2299	2459	2616	2881	3045	3127
2,0	569	651	814	976	1140	1303	1480	1643	1806	1984	2193	2358	2518	2681	2949	3117	3202
2,1	579	663	830	998	1165	1333	1515	1684	1848	2034	2243	2412	2580	2746	3017	3190	3277
2,2	591	677	848	1022	1192	1365	1550	1721	1894	2081	2296	2468	2640	2812	3088	3264	3355
2,3	603	691	867	1041	1215	1395	1586	1761	1936	2126	2348	2524	2701	2874	3156	3337	3427
2,4	614	702	884	1063	1243	1422	1619	1800	1981	2177	2401	2580	2760	2941	3225	3409	3503
2,5	625	718	900	1086	1270	1453	1654	1839	2023	2224	2451	2637	2820	3006	3295	3484	3580
2,6	636	730	918	1106	1296	1485	1688	1880	2066	2270	2503	2693	2881	3070	3363	3559	
2,7	645	743	938	1129	1321	1514	1724	1915	2110	2318	2557	2748	2942	3134	3432		
2,8	656	755	954	1151	1348	1545	1758	1955	2153	2368	2609	2804	3003	3198	3501		
2,9	670	768	968	1172	1374	1577	1793	1993	2197	2413	2659	2862	3062	3264			
3,0	679	782	988	1194	1400	1606	1827	2032	2239	2462	2711	2918	3124	3328			
3,1	691	794	1004	1214	1426	1636	1864	2073	2285	2508	2763	2974	3184				
3,2	701	810	1025	1237	1452	1667	1897	2112	2327	2556	2816	3030	3245				
3,3	711	821	1039	1260	1478	1697	1930	2152	2369	2604	2866	3086					
3,4	722	833	1057	1280	1504	1727	1966	2189	2413	2652	2918	3143					
3,5	735	849	1075	1302	1529	1759	2002	2228	2454	2699	2972						

tkanina z grupy B4

Szerokość / Wysokość

	0,5	0,6	0,8	1,0	1,2	1,4	1,6	1,8	2,0	2,2	2,4	2,6	2,8	3,0	3,2	3,4	3,5
1,0	523	596	740	886	1029	1175	1336	1481	1625	1784	1973	2120	2264	2409	2659	2808	2886
1,1	540	616	769	920	1071	1222	1392	1542	1693	1861	2059	2211	2361	2512	2770	2927	3007
1,2	556	637	794	953	1112	1270	1443	1606	1762	1936	2140	2298	2457	2615	2878	3045	3122
1,3	576	656	821	989	1154	1317	1499	1663	1830	2013	2223	2388	2552	2718	2989	3158	3243
1,4	593	677	851	1023	1194	1368	1554	1726	1899	2087	2303	2475	2647	2821	3099	3275	3364
1,5	609	699	878	1056	1236	1415	1610	1788	1967	2162	2385	2565	2744	2922	3206	3391	3482
1,6	625	719	906	1091	1278	1462	1664	1849	2034	2237	2468	2653	2840	3022	3316	3508	3603
1,7	644	740	932	1124	1318	1511	1719	1910	2106	2311	2549	2742	2934	3127	3427	3623	3721
1,8	661	761	960	1160	1359	1557	1773	1973	2170	2388	2630	2831	3030	3229	3534	3739	3841
1,9	678	780	987	1195	1400	1607	1830	2036	2241	2463	2715	2920	3126	3332	3645	3856	3962
2,0	694	802	1015	1228	1442	1654	1882	2095	2307	2537	2795	3011	3222	3435	3753	3971	4081
2,1	711	821	1041	1263	1481	1702	1937	2158	2375	2614	2877	3098	3319	3537	3860	4088	4200
2,2	730	843	1069	1298	1523	1752	1992	2219	2446	2688	2959	3186	3413	3641	3972	4204	4321
2,3	747	864	1098	1332	1563	1800	2049	2282	2513	2761	3042	3275	3509	3741	4080	4320	4437
2,4	765	884	1125	1365	1605	1845	2101	2342	2583	2840	3124	3364	3604	3846	4189	4434	4559
2,5	782	907	1153	1400	1647	1894	2156	2404	2651	2914	3206	3453	3700	3948	4300	4552	4679
2,6	799	926	1178	1434	1687	1943	2211	2468	2720	2989	3287	3542	3796	4051	4408	4668	4798
2,7	815	946	1209	1469	1729	1988	2266	2525	2789	3064	3371	3630	3891	4151	4518	4784	4917
2,8	832	966	1235	1501	1771	2037	2322	2588	2856	3142	3453	3718	3988	4254	4627	4900	5038
2,9	851	987	1261	1537	1811	2086	2375	2649	2926	3215	3534	3810	4082	4357	4737	5017	5156
3,0	868	1008	1289	1570	1851	2133	2430	2712	2994	3291	3615	3898	4180	4459	4845	5132	5277
3,1	886	1028	1315	1604	1893	2182	2486	2773	3063	3365	3699	3987	4275	4563	4955	5248	5395
3,2	902	1051	1346	1639	1935	2230	2540	2835	3131	3440	3780	4075	4370	4664	5065	5365	5516
3,3	918	1070	1372	1674	1976	2277	2593	2898	3198	3515	3861	4164	4465	4768	5173	5481	5636
3,4	936	1090	1399	1707	2016	2326	2649	2957	3267	3593	3942	4252	4561	4869	5281	5598	5755
3,5	955	1112	1427	1742	2056	2374	2706	3019	3334	3666	4027	4342	4658	4973	5392	5714	5873

Uwaga:

- Cena rolety przekraczającej dany wymiar zaliczana jest do przedziału wyższego.
- Rolety o szerokości poniżej 0,5 m liczone sa jako 0,5 m.
- Tkaniny zaleca się oglądać pod światło, aby uniknąć złudzeń kolorystycznych. Kolory tkanin we wzornikach są kolorami poglądowymi, poszczególne partie produktów mogą różnić się odcieniami. Różnice kolorystyczne odcieni tkanin nie stanowią podstawy do reklamacji.
- Rolety, których szerokość i wysokość przekracza szerkość tkaniny (A0 - 180 cm, pozostałe z grupy A i C - 200 cm) mają tkaninę, która składa się z 2 części zgrzanych ze sobą zawsze w poziomie.
- Rolety wykonane z tkanin o wzorach ukierunkowanych z grupy A5, A6, B3 mają wysokość maksymalną 180 cm, powyżej tej wysokości materiał jest cięty z długości, co wiąże się z odwróceniem wzoru o 90°.
- Tabela zawiera jedynie przedziały cenowe. W doborze wymiarów należy kierować się danymi technicznymi.

Zalecamy weryfikację ograniczeń technicznych i wymiarowych poszczególnych tkanin

Dopłaty do rolet w kasetce Bellisima Square M, S

Nadruk na tkaninie (minimalna powierzchnia przeliczeniowa 1 m²)	318,30 zł/m² zadrukowanej powierzchni
Wykonanie wizualizacji nadruku	106,10 zł
Prowadnice	180,10 zł/mb wysokości rolet
Prowadzenie boczne (fiksacja) podłoga lub ściana	259,50 zł/kpl
Lakierowanie kasety S na kolor RAL*	65,80 zł/mb szerokości
Lakierowanie kasety M na kolor RAL*	81,70 zł/mb szerokości
Lakierowanie obciążnika largo bell na kolor RAL*	13,80 zł/mb szerokości
Lakierowanie obciążnika bellisma na kolor RAL*	25,40 zł/mb szerokości
Lakierowanie prowadnic na kolor RAL*	80,60 zł/mb wysokości
Napęd sprężynowy S-28 do BELLISIMA	123,60 zł/kpl
Napęd sprężynowy M-38 do BELLISIMA	158,00 zł/kpl
Napęd i sterowanie elektryczne patrz str.158	

Uwaga: Zestaw kolorów o standardowej dopłacie - str 161. Lakierowanie na inne kolory - wycena indywidualna.

Lakierowanie elementów wydłuża czas realizacji, elementy PCV w kolorze standard

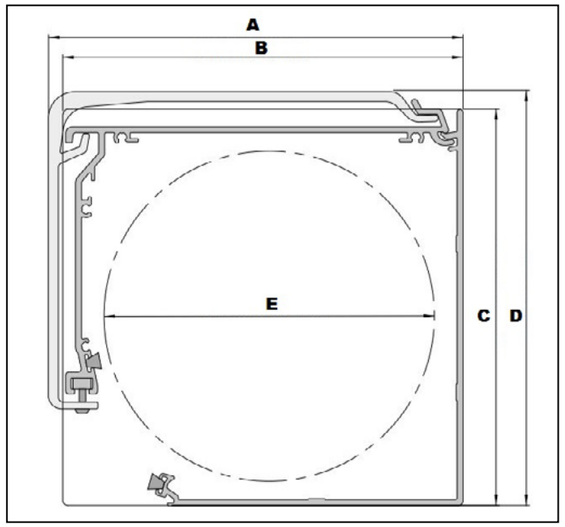

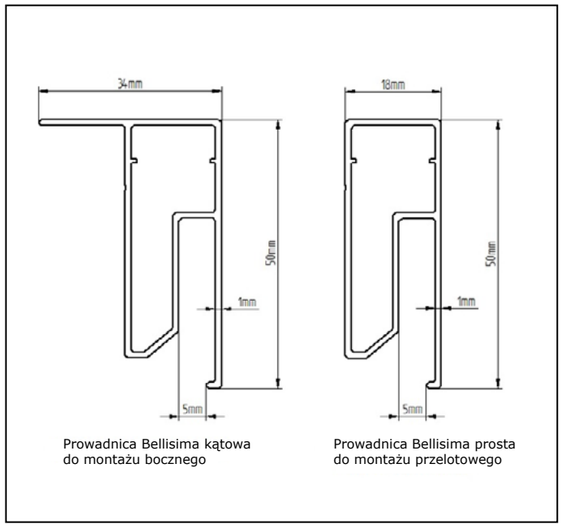

Prowadnica Bellisima kątowa do montażu bocznego

Prowadnica Bellisima prosta do montażu przelotowego

Znak wymiaru / Wielkość rolety	A	B	C	D	E wymiar maksymalny
	[mm]	[mm]	[mm]	[mm]	ø [mm]
S	74	71	73	79	57
M	93	90	90	96	75

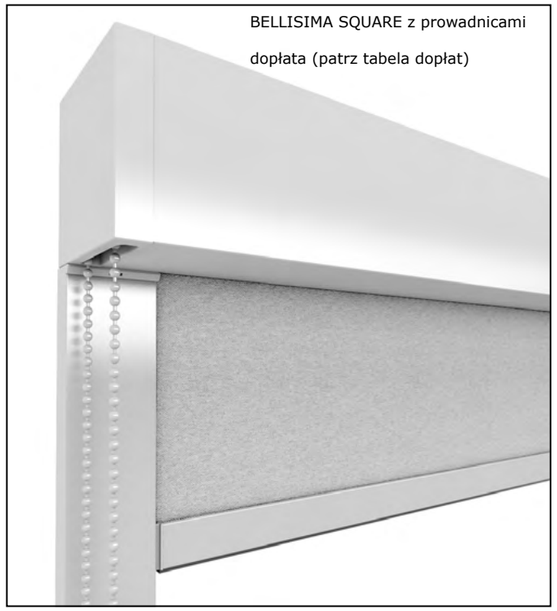

BELLISIMA SQUARE z prowadnicami

dopłata (patrz tabela dopłat)

Montaż

Bellisima

Bellisima z prowadnicami

Roleta Dzień Noc TRIOLA 2

1. Wieszak Triola 2
2. Mechanizm
3. Rolka podporowa
4. Talerzyk 38 mm
5. Łańcuszek operacyjny
6. Łącznik łańcuszka
7. Rura Ø16 mm
8. Obciążnik
9. Zaślepka obciążnika D/N
10. Tkanina D/N
11. Zaślepka
12. Profil nośny
13. Wieszak profilu nośnego
14. Taśma blokada
15. Dwustronna taśma klejąca

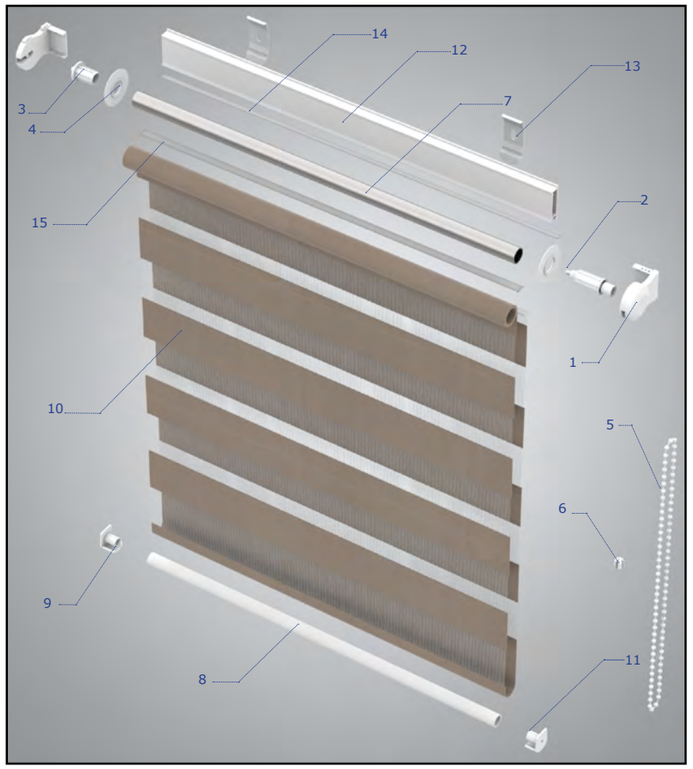

(powyżej szerokości 140 cm - maksymalna wysokość 180 cm)

INFORMACJE TECHNICZNE		TRIOLA 2 D/N
Szerokość minimalna		200 mm
Szerokość maksymalna		1500 mm
Wysokość maksymalna		2200 mm
Tkanina węższa od szerokości całkowitej		39 mm
Kolory wieszaków, profilu nośnego	biały	RAL 9016
	brązowy	RAL 8017
	antracyt	RAL 7016
Kolor obciążnika	biały	RAL 9016
	brązowy	RAL 8017
	antracyt	RAL 7016

INFORMACJE TECHNICZNE	ZAKYNTHOS	SPRING, JAVA	SPRING 13	MARINA, CEDRO, PARADISE, PARADISE SILVER, GLAMOUR, ELEGANCE, IMAGINE GOLD, JAZZ, BAROQUE, CHIC, BORNEO, SKYROS	MONACO, KEA, SCANDYNAVIAN NIGHT BO, LUNICA,FIJI
Wysokość maksymalna	2200 mm	2200 mm	2000 mm	2200 mm	2200 mm

Uwaga:
Ustawienie pasów idealnie tej samej wysokości w przypadku kilku rolet jest możliwe tylko przy zestawie rolet o tej samej wysokości i sumie szerokości nie większej od szerokości belki materiału. Tkaniny zaleca się oglądać pod światło, aby uniknąć złudzeń kolorystycznych. Kolory tkanin we wzornikach są kolorami poglądowymi, poszczególne partie produktów mogą różnić się odcieniami. Różnice kolorystyczne odcieni tkanin nie stanowią podstawy do reklamacji.

Cennik rolet Dzień Noc Triola 2

Szerokość

Wysokość	0,5	0,6	0,7	0,8	0,9	1,0	1,1	1,2	1,3	1,4	1,5
1,0	112	127	146	164	181	202	218	240	254	277	294
1,1	115	136	152	175	198	214	235	252	271	286	310
1,2	123	143	165	182	208	225	242	264	279	298	316
1,3	131	151	174	194	212	233	251	270	286	310	329
1,4	136	163	178	200	217	238	258	278	296	315	337
1,5	142	164	181	205	220	242	268	281	306	325	345
1,6	146	168	184	210	231	251	271	290	312	334	354
1,7	149	172	194	213	235	258	278	298	318	341	366
1,8	151	175	200	218	240	267	282	310	329	349	373
1,9	155	178	202	220	247	270	290	313	338	358	
2,0	160	179	207	231	252	277	298	321	345	370	
2,1	164	182	210	235	258	280	308	330	350	375	
2,2	165	190	213	240	267	286	312	338	364	386	

Kolekcja Zakynthos

Cennik rolet Dzień Noc Triola 2

Szerokość

Wysokość	0,5	0,6	0,7	0,8	0,9	1,0	1,1	1,2	1,3	1,4	1,5
1,0	126	143	168	187	208	231	251	272	291	315	337
1,1	132	153	175	200	222	246	269	289	311	331	354
1,2	140	165	188	210	236	258	279	306	324	347	369
1,3	146	172	198	221	244	270	291	315	337	362	386
1,4	153	183	207	233	254	280	304	328	351	374	399
1,5	164	188	213	240	260	286	315	337	364	388	412
1,6	170	196	218	246	272	298	324	349	375	403	428
1,7	172	202	229	254	280	308	335	359	386	413	444
1,8	177	207	236	260	289	318	342	374	399	427	454
1,9	182	212	241	268	298	328	354	384	413	440	
2,0	187	216	247	278	306	337	364	396	423	454	
2,1	193	220	253	286	315	346	377	406	435	467	
2,2	197	231	258	293	324	353	386	419	451	479	

Kolekcja Spring, Jawa, do wyczerpania zapasów: Spring 1-8 i 13

Cennik rolet Dzień Noc Triola 2

Szerokość

Wysokość	0,5	0,6	0,7	0,8	0,9	1,0	1,1	1,2	1,3	1,4	1,5
1,0	152	179	209	235	260	283	312	338	368	393	420
1,1	165	194	219	251	278	308	334	364	389	420	446
1,2	175	205	235	268	295	325	354	386	413	445	474
1,3	181	214	247	279	311	345	375	405	436	471	503
1,4	194	231	260	296	329	364	394	427	459	491	525
1,5	205	240	275	310	342	375	412	446	485	516	551
1,6	212	251	282	318	357	394	432	466	502	540	575
1,7	219	260	296	335	372	408	450	486	523	557	595
1,8	231	270	310	346	386	426	462	503	544	582	618
1,9	238	278	316	358	399	440	485	523	563	605	
2,0	243	286	330	373	413	456	496	544	585	627	
2,1	252	298	339	386	428	474	516	557	605	650	
2,2	260	308	349	398	444	489	536	581	626	667	

Kolekcja Marina, Cedro, Paradise, Paradise Silver, Glamour, Elegance, Imagine Gold, Jazz, Baroque, Chic, Borneo, Skyros

Cennik rolet Dzień Noc Triola 2

Szerokość

Wysokość	0,5	0,6	0,7	0,8	0,9	1,0	1,1	1,2	1,3	1,4	1,5
1,0	194	229	260	290	325	357	389	424	454	489	523
1,1	207	240	277	311	346	381	416	452	487	523	555
1,2	217	253	294	330	369	405	440	483	516	553	592
1,3	231	270	310	346	387	428	467	509	549	587	627
1,4	240	281	325	369	408	452	491	531	576	615	656
1,5	252	298	341	386	427	471	514	555	602	644	688
1,6	268	311	357	399	446	490	537	581	626	672	718
1,7	277	324	370	419	462	512	556	605	652	698	747
1,8	282	335	382	433	485	529	581	628	679	726	779
1,9	296	346	397	450	500	551	602	652	703	756	
2,0	307	358	411	462	516	572	623	676	727	782	
2,1	315	372	426	483	536	592	645	698	756	810	
2,2	325	381	436	494	552	610	666	723	781	837	

Kolekcja Monaco, Kea, Scandynavian Night BO, do wyczerpania zapasów: Lunica, Fiji

- W roletach Dzień/Noc jest ustawianie tkaniny w wersji "zamknięta = noc" przy rozwiniętej rolecie do wysokości całkowitej.
- Wyrównanie pasów w kilku roletach Dzień/Noc jest możliwe tylko w przypadku tych samych wysokości rolet, tego samego materiału oraz suma szerokości rolet nie może być większa od szerokości belki materiału.
- Cena rolety przekraczającej dany wymiar jest zaliczana do przedziału wyższego.

Dopłaty do rolet Triola 2

Prowadzenie boczne w systemie Triola 2	21,70 zł/kpl
Łańcuszek metalowy	24,60 zł/mb wysokości
WIESZAKI BEZINWAZYJNE PROFILU NOŚNEGO - TRIOLA 2	
Wieszak bezinwazyjny profilu nośnego 3komorowy=14 mm, 4komorowy=19 mm, 5komorowy= 24 mm (biały)	16,00 zł/kpl
Wieszak bezinwazyjny profilu nośnego 3komorowy=14 mm, 4komorowy=19 mm, 5komorowy=24 mm (czerniony)	16,00 zł/kpl
MOCOWANIA DOLNE W CENIE PROWADZENIA BOCZNEGO	
Kątownik - uchwyt dolny krótki	2,70 zł/szt
Kątownik do linki fix	3,60 zł/szt
Kątownik metalowy do linki fix - biały	2,70 zł/szt
MOCOWANIA DOLNE ZA DOPŁATĄ	
Mocowanie fiksacji na imbus	8,30 zł/szt
WIESZAKI DOLNE BEZINWAZYJNE W CENIE PROWADZENIA BOCZNEGO	
Wieszak bezinwazyjny 3komorowy=14 mm, 4komorowy=19 mm, 5komorowy=24 mm (biały, brązowy, jasny brązowy)	16,00 zł/kpl

Wymiarowanie

Do zamówienia należy podać szerokość i wysokość po obrysie zewnętrznym produktu.

Montaż

Roleta Dzień Noc PRESTO

1. Wieszak
2. Wieszak
3. Mechanizm
4. Rolka podporowa
5. Rura Ø32 mm
6. Profil nośny
7. Wieszak profilu nośnego
8. Obciążnik D/N rura Ø12 mm
9. Zaślepka
10. Łańcuszek operacyjny
11. Łącznik łańcuszka
12. Tkanina D/N

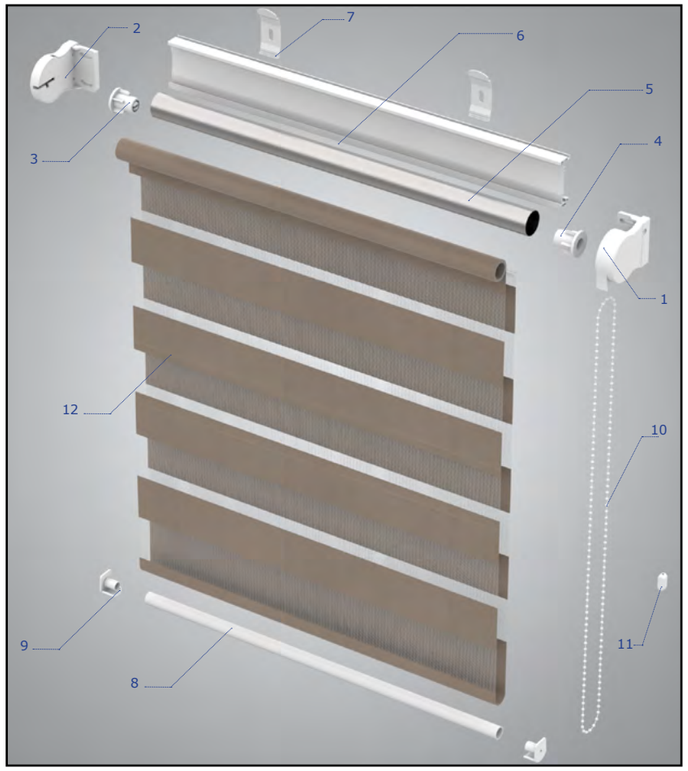

INFORMACJE TECHNICZNE		PRESTO D/N
Szerokość minimalna		200 mm
Szerokość maksymalna		2400 mm
Wysokość maksymalna		2500 mm
Tkanina węższa od szerokości całkowitej		45 mm
Kolory wieszaków, profilu nośnego	biały	RAL 9016
	jasny brązowy	RAL 8008
	brązowy	RAL 8017
	antracyt	RAL 7016
	srebrny	RAL 9006

INFORMACJE TECHNICZNE	SPRING, PARADISE, PARADISE SILVER	POZOSTAŁE TKANINY Z KOLEKCJI D/N
Wysokość maksymalna	2200 mm	2500 mm

Uwaga:
Ustawienie pasów idealnie tej samej wysokości w przypadku kilku rolet jest możliwe tylko przy zestawie rolet o tej samej wysokościi sumie szerokości nie większej od szerokości belki materiału. Tkaniny zaleca się oglądać pod światło, aby uniknąć złudzeń kolorystycznych. Kolory tkanin we wzornikach są kolorami poglądowymi, poszczególne partie produktów mogą różnić się odcieniami. Różnice kolorystyczne odcieni tkanin nie stanowią podstawy do reklamacji.

Montaż

Cennik rolet Dzień Noc Presto Kolekcja Zakynthos

Szerokość / Wysokość

Wysokość	0,5	0,6	0,7	0,8	0,9	1,0	1,1	1,2	1,3	1,4	1,5	1,6	1,7	1,8	1,9	2,0	2,1	2,2	2,3	2,4	2,5
1,0	131	150	174	194	214	236	258	280	299	324	345	368	387	411	432	451	588	614	640	665	691
1,1	138	160	179	207	232	253	277	296	318	339	364	382	403	424	444	466	604	630	660	684	709
1,2	144	171	196	217	242	267	283	310	330	349	373	393	413	435	457	482	618	645	675	700	728
1,3	151	177	205	229	251	272	294	316	338	364	385	405	427	450	473	492	633	664	691	720	749
1,4	160	184	210	233	254	279	304	325	347	372	394	420	440	462	486	509	650	679	710	733	761
1,5	170	194	214	240	264	283	312	334	357	382	405	428	453	478	500	525	666	695	723	753	784
1,6	174	198	219	247	269	294	318	341	369	392	419	440	466	490	514	540	683	710	744	774	801
1,7	175	203	225	252	277	304	325	350	375	400	427	453	478	503	527	552	698	728	757	786	818
1,8	178	207	233	258	281	311	335	364	386	412	436	462	490	515	544	569	710	745	779	809	839
1,9	181	210	236	264	290	316	341	370	397	423	450	476	503	527	555	582	728	762	790	824	858
2,0	183	213	241	269	296	324	350	376	405	434	459	489	514	544	570	597	742	778	810	844	872
2,1	190	217	247	277	304	333	361	387	413	444	471	500	527	555	585	613	759	788	825	858	890
2,2	196	220	252	280	311	338	369	397	426	454	485	512	541	570	599	627	774	810	844	878	911
2,3	200	229	258	283	316	346	375	405	434	462	492	523	551	582	611	643	790	824	859	895	928
2,4	205	233	264	291	322	353	385	412	444	474	505	537	564	594	626	656	806	842	878	914	948
2,5	207	238	269	298	330	364	392	423	454	486	515	547	580	608	642	672	818	855	890	929	967

Kolekcja Spring, Jawa, do wyczerpania zapasów: Spring 1-8 i 13

Szerokość / Wysokość

Wysokość	0,5	0,6	0,7	0,8	0,9	1,0	1,1	1,2	1,3	1,4	1,5	1,6	1,7	1,8	1,9	2,0	2,1	2,2	2,3	2,4	2,5
1,0	146	171	197	220	244	270	295	319	342	370	393	418	444	471	496	518	662	691	720	748	780
1,1	156	182	208	235	261	289	315	339	366	389	418	439	466	491	515	541	683	714	748	778	806
1,2	166	194	221	248	277	304	330	357	382	408	433	459	486	510	536	563	708	740	771	803	836
1,3	172	202	234	260	289	316	345	370	397	427	453	478	505	529	557	586	731	766	797	830	864
1,4	182	213	242	271	298	329	356	385	412	440	469	500	526	550	578	607	754	788	825	855	887
1,5	193	221	251	280	311	337	370	397	427	457	486	515	544	572	603	630	779	813	849	884	920
1,6	200	231	258	290	318	350	382	410	440	473	504	534	563	592	623	653	804	838	876	912	947
1,7	203	238	267	298	330	362	393	423	454	487	517	552	582	611	643	675	826	862	899	935	973
1,8	209	242	277	308	339	374	406	440	471	504	535	568	603	631	666	698	848	887	926	964	1002
1,9	214	248	281	317	350	384	416	451	486	518	552	587	620	651	684	720	871	914	950	990	1030
2,0	218	254	290	324	359	396	428	465	499	535	569	605	638	673	708	744	895	936	979	1018	1057
2,1	225	260	298	335	372	408	445	478	514	549	587	623	658	691	728	766	921	958	1002	1041	1086
2,2	233	269	306	345	381	418	454	491	528	567	604	641	678	713	749	785	942	987	1027	1072	1112
2,3	238	277	315	350	389	427	467	503	543	580	618	656	693	732	770	810	965	1012	1054	1098	1140
2,4	244	282	322	359	399	439	479	516	556	595	637	676	713	753	791	832	990	1035	1082	1125	1169
2,5	248	290	330	370	411	452	490	531	573	613	652	692	733	771	813	855	1010	1058	1104	1153	1199

Kolekcja Marina, Cedro, Paradise, Paradise Silver, Glamour, Elegance, Imagine Gold, Jazz, Baroque, Chic, Borneo, Skyros

Szerokość / Wysokość

Wysokość	0,5	0,6	0,7	0,8	0,9	1,0	1,1	1,2	1,3	1,4	1,5	1,6	1,7	1,8	1,9	2,0	2,1	2,2	2,3	2,4	2,5
1,0	179	213	243	277	307	337	369	398	428	459	491	522	552	593	625	656	806	844	884	919	957
1,1	196	229	261	294	325	361	392	426	457	491	525	555	592	626	660	693	844	884	925	961	1002
1,2	207	240	277	312	346	382	419	453	487	523	555	593	628	660	693	728	885	926	966	1005	1050
1,3	214	253	290	329	368	405	440	478	515	552	592	628	664	693	728	768	924	967	1010	1054	1095
1,4	229	269	307	347	386	426	462	503	544	581	616	658	695	727	767	806	963	1005	1057	1098	1141
1,5	240	280	322	364	403	444	486	525	567	608	646	688	727	759	804	844	1001	1052	1098	1142	1191
1,6	251	294	335	375	421	462	508	549	588	632	675	718	758	796	838	883	1045	1093	1140	1190	1237
1,7	261	306	347	393	435	483	526	570	614	658	700	748	790	829	874	919	1084	1131	1182	1234	1283
1,8	269	315	364	406	454	500	547	593	641	687	728	780	824	863	911	955	1121	1175	1229	1275	1331
1,9	279	325	374	423	471	517	567	614	663	713	758	806	855	897	945	996	1158	1215	1271	1323	1375
2,0	286	338	387	436	487	538	586	640	688	736	785	837	886	931	981	1034	1201	1259	1314	1369	1426
2,1	296	349	399	453	505	555	608	658	713	761	817	867	919	964	1018	1070	1240	1296	1357	1413	1473
2,2	307	361	412	470	522	576	628	683	733	786	842	897	948	999	1054	1105	1278	1338	1398	1457	1517
2,3	316	372	427	485	538	593	650	702	758	817	870	926	981	1034	1090	1143	1318	1383	1443	1504	1564
2,4	325	385	440	496	553	613	667	726	783	839	898	953	1012	1066	1125	1181	1357	1421	1486	1549	1613
2,5	335	394	454	514	572	628	690	749	808	868	926	985	1041	1098	1158	1217	1396	1465	1530	1593	1663

Zalecamy weryfikację ograniczeń technicznych i wymiarowych poszczególnych tkanin

Cennik rolet Dzień Noc Presto
Kolekcja Monaco, Kea, Scandynavian Night B0, do wyczerpania zapasów: Lunica, Fiji

Szerokość / Wysokość

Wysokość	0,5	0,6	0,7	0,8	0,9	1,0	1,1	1,2	1,3	1,4	1,5	1,6	1,7	1,8	1,9	2,0	2,1	2,2	2,3	2,4	2,5
1,0	229	268	306	341	382	421	457	496	537	576	613	652	691	740	781	819	977	1023	1066	1112	1158
1,1	241	281	324	368	406	450	489	529	572	613	655	695	736	782	824	867	1026	1072	1122	1170	1215
1,2	254	298	345	387	432	476	517	564	608	653	695	745	784	824	868	914	1072	1125	1175	1224	1274
1,3	269	315	364	408	456	505	550	597	644	691	736	784	829	867	914	961	1124	1178	1230	1279	1334
1,4	281	334	382	433	483	529	580	627	676	723	770	820	870	909	960	1004	1175	1230	1283	1335	1391
1,5	296	349	400	453	503	552	605	655	709	757	808	859	909	949	1001	1055	1222	1280	1335	1395	1451
1,6	312	368	420	471	525	578	630	685	733	788	842	896	948	992	1045	1099	1273	1331	1391	1449	1512
1,7	324	381	434	490	546	602	656	713	767	823	876	933	989	1036	1093	1151	1320	1385	1446	1507	1568
1,8	335	393	451	509	567	625	683	740	798	856	914	970	1028	1076	1136	1194	1372	1436	1502	1564	1625
1,9	347	406	467	526	587	646	709	767	826	887	947	1004	1066	1122	1180	1240	1419	1488	1552	1617	1684
2,0	358	423	485	547	608	672	730	796	858	920	981	1041	1105	1160	1224	1292	1471	1539	1608	1676	1746
2,1	372	435	500	564	628	693	758	823	887	950	1018	1080	1144	1203	1270	1334	1519	1591	1664	1730	1805
2,2	382	450	515	585	652	719	784	852	919	985	1054	1120	1186	1247	1313	1381	1567	1642	1714	1787	1865
2,3	394	462	536	604	672	745	810	878	948	1018	1088	1157	1224	1292	1360	1430	1618	1694	1769	1844	1921
2,4	405	478	550	618	692	762	836	907	977	1050	1124	1193	1265	1332	1407	1477	1667	1746	1823	1900	1979
2,5	420	491	567	642	714	785	861	934	1005	1083	1157	1233	1304	1374	1447	1523	1714	1797	1877	1958	2040

Kolekcja Sun Wave

Szerokość / Wysokość

Wysokość	0,5	0,6	0,7	0,8	0,9	1,0	1,1	1,2	1,3	1,4	1,5	1,6	1,7	1,8	1,9	2,0	2,1	2,2	2,3	2,4	2,5
1,0	264	308	353	397	444	488	529	575	618	664	710	754	800	844	887	934	1119	1169	1217	1270	1320
1,1	280	329	375	424	471	522	568	614	663	710	759	809	856	903	950	1001	1187	1241	1297	1350	1404
1,2	296	349	399	452	502	553	604	656	708	757	810	861	912	964	1016	1066	1259	1316	1374	1430	1488
1,3	313	369	424	478	531	587	642	695	749	805	861	915	969	1026	1077	1133	1328	1388	1450	1510	1570
1,4	330	389	446	505	563	623	679	736	793	851	911	969	1027	1086	1142	1202	1398	1463	1526	1590	1655
1,5	347	408	470	531	593	655	715	778	838	898	961	1023	1086	1143	1205	1269	1467	1536	1605	1670	1738
1,6	364	428	492	557	625	688	751	817	882	946	1010	1075	1141	1204	1270	1334	1539	1610	1682	1751	1822
1,7	381	451	517	585	653	721	786	856	925	992	1062	1130	1198	1265	1333	1402	1608	1683	1759	1830	1904
1,8	397	467	540	611	684	754	824	897	967	1038	1112	1181	1252	1327	1396	1472	1679	1758	1836	1911	1990
1,9	413	489	564	640	714	786	863	935	1010	1087	1160	1236	1310	1386	1460	1537	1749	1830	1911	1992	2074
2,0	432	510	587	665	745	820	899	977	1057	1132	1213	1293	1368	1447	1524	1605	1819	1903	1988	2072	2157
2,1	450	527	611	692	774	855	935	1017	1098	1179	1262	1343	1423	1507	1587	1670	1889	1979	2065	2154	2240
2,2	465	550	632	720	805	887	973	1058	1141	1229	1313	1396	1480	1566	1652	1736	1960	2052	2143	2232	2324
2,3	483	570	658	747	836	921	1008	1098	1186	1272	1361	1450	1539	1626	1714	1806	2029	2125	2219	2311	2410
2,4	497	588	683	773	864	955	1045	1138	1230	1320	1413	1505	1595	1685	1780	1870	2100	2198	2298	2393	2490
2,5	515	610	705	800	896	990	1086	1177	1272	1366	1463	1555	1653	1747	1843	1937	2170	2272	2372	2474	2575

- W roletach Dzień/Noc jest ustawianie tkaniny w wersji "zamknięta = noc" przy rozwiniętej rolecie do wysokości całkowitej.
- Wyrównanie pasów w kilku roletach Dzień/Noc jest możliwe tylko w przypadku tych samych wysokości rolet, tego samego materiału oraz suma szerokości rolet nie może być większa od szerokości belki materiału.
- Cena rolety przekraczającej dany wymiar jest zaliczana do przedziału wyższego.
- Powyżej 2 m szerokości stosujemy obowiązkowo obciążnik Bellisima.

Zalecamy weryfikację ograniczeń technicznych i wymiarowych poszczególnych tkanin

Dopłaty do rolet Presto

Prowadzenie boczne w systemie PRESTO	21,70 zł/kpl
Łańcuszek metalowy	24,60 zł/mb wysokości
MOCOWANIA DOLNE W CENIE PROWADZENIA BOCZNEGO	
Kątownik - uchwyt dolny krótki	2,70 zł/szt
Kątownik do linki fix	3,60 zł/szt
Kątownik metalowy do linki fix - biały	2,70 zł/szt
MOCOWANIA DOLNE ZA DOPŁATĄ	
Mocowanie fiksacji na imbus	8,30 zł/szt
Wieszak bezinwazyjny 3komorowy=14 mm, 4komorowy=19 mm, 5komorowy=24 mm (biały, brązowy, jasny brązowy)	16,00 zł/kpl
POZOSTAŁE DOPŁATY	
Obciążnik Bellisima lub Duofloor* w szerokościach poniżej 200 cm	56,00 zł/mb

*** do wyczerpania zapasów**

Roleta Dzień Noc LARGO S, M

1. Profil nośny Largo
2. Rura Ø42 mm/Ø50 mm/Ø65 mm
3. Mechanizm
4. Łańcuszek
5. Obciążnik Duoflor
6. Obciążnik Duoflor
7. Zatyczka rury
8. Zaślepka obciążnika
9. Dwustronna taśma klejąca
10. Tkanina D/N

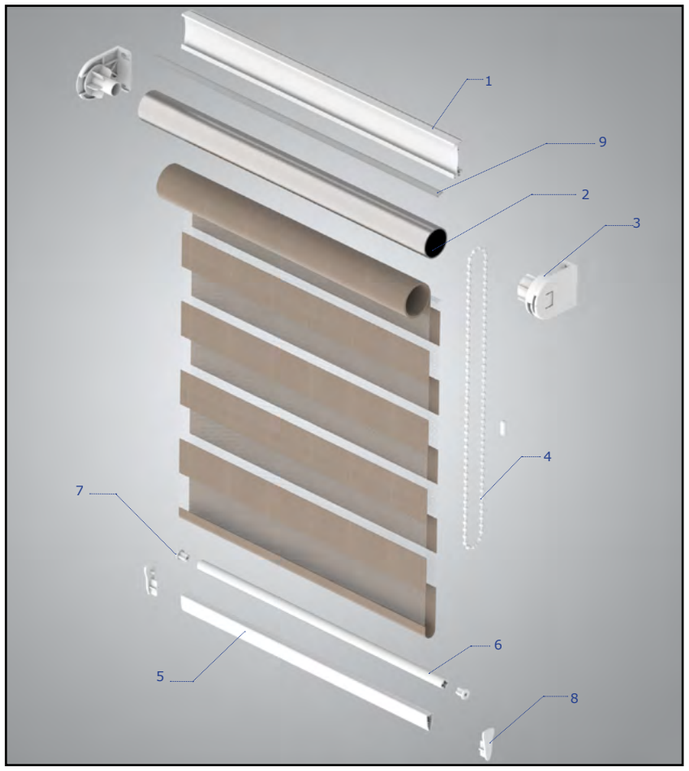

Dostępne łańcuszki PĘTLA:

Wysokość "h" PĘTLA	Kolor		
1000mm	biały	szary	antracyt
1250mm			
1500mm			
1750mm			
2000mm			
2250mm			
2500mm			

INFORMACJE TECHNICZNE	LARGO	
	S	M
Wymiary wieszaków (mm)	43*57	61*78
Szerokość maksymalna	2200 mm	2800 mm
Wysokość maksymalna	2500 mm	2500 mm
Średnica rury AL	28 i 30 mm	42 i 50 mm
Tkanina węższa od szerokości całkowitej	45 mm - ręczna, 60 mm - na silnik	
Profil nośny	tak	tak
Prowadzenie boczne - fixacja	tak	tak
Kolor profili aluminowych	biały	
	srebrna anoda	
	antracyt	
Kolory wieszaków stalowych	biały	
	szary	
	antracyt	

Uwaga:
Ustawienie pasów idealnie tej samej wysokości w przypadku kilku rolet jest możliwe tylko przy zestawie rolet o tej samej wysokości i sumie szerokości nie większej od szerokości belki materiału. Tkaniny zaleca się oglądać pod światło, aby uniknąć złudzeń kolorystycznych. Kolory tkanin we wzornikach są kolorami poglądowymi, poszczególne partie produktów mogą różnić się odcieniami. Różnice kolorystyczne odcieni tkanin nie stanowią podstawy do reklamacji.

Cennik rolet Dzień Noc Largo S - Kolekcja Zakynthos

Szerokość / Wysokość

Wysokość	0,5	0,6	0,7	0,8	0,9	1,0	1,1	1,2	1,3	1,4	1,5	1,6	1,7	1,8	1,9	2,0	2,1	2,2
1,0	200	220	242	264	286	308	329	349	372	393	413	440	464	486	508	527	555	576
1,1	205	228	251	272	294	317	339	362	384	408	431	457	482	503	525	549	576	599
1,2	209	234	256	280	304	328	350	374	398	421	445	474	497	522	544	569	597	621
1,3	214	240	264	289	313	338	362	386	411	435	458	490	515	540	564	588	618	643
1,4	220	246	271	295	321	348	373	398	424	450	474	508	531	556	582	607	640	665
1,5	225	252	279	306	330	357	384	410	436	464	489	523	549	575	603	628	662	687
1,6	232	258	286	313	341	369	396	423	451	478	505	538	567	593	621	646	683	710
1,7	235	264	293	319	349	377	408	434	464	491	518	553	582	611	640	667	702	731
1,8	241	270	299	329	357	387	416	448	476	505	536	570	602	629	660	688	723	753
1,9	246	277	308	338	369	398	428	458	489	518	550	587	616	646	679	709	745	774
2,0	252	282	315	346	376	409	439	470	502	535	567	604	633	665	696	728	767	798
2,1	256	289	319	353	385	419	451	485	515	549	580	618	651	684	715	748	786	819
2,2	260	294	328	362	396	428	462	494	527	563	595	633	667	701	736	769	808	842
2,3	268	300	335	370	405	438	473	509	541	575	610	651	685	720	754	788	829	863
2,4	271	308	342	377	412	450	485	518	555	590	627	666	702	739	773	809	849	886
2,5	278	313	349	385	423	458	494	529	569	605	641	684	720	756	791	828	871	907

Kolekcja Spring, Jawa, do wyczerpania zapasów: Spring 1-8 i 13

Szerokość / Wysokość

Wysokość	0,5	0,6	0,7	0,8	0,9	1,0	1,1	1,2	1,3	1,4	1,5	1,6	1,7	1,8	1,9	2,0	2,1	2,2
1,0	217	242	268	293	318	344	368	391	418	444	467	497	524	551	576	598	630	655
1,1	225	251	279	304	329	356	382	409	435	462	490	520	549	574	599	627	659	686
1,2	231	259	286	314	342	370	397	425	454	482	509	543	571	599	626	655	687	715
1,3	238	268	297	327	354	384	413	443	471	500	528	564	593	624	652	681	716	745
1,4	246	276	306	335	366	398	427	458	489	520	550	588	616	646	678	707	745	776
1,5	251	284	316	348	378	412	444	474	506	539	570	609	640	672	705	735	775	805
1,6	260	291	327	358	392	426	458	492	525	557	591	629	664	696	729	761	803	836
1,7	266	300	335	368	404	437	474	507	542	576	609	650	685	720	755	789	829	864
1,8	273	308	344	381	416	452	487	525	560	595	632	673	711	745	782	817	858	894
1,9	280	317	355	391	431	466	503	540	577	613	651	695	732	768	809	845	887	923
2,0	288	324	365	403	440	480	518	556	595	634	674	718	755	793	832	871	918	955
2,1	294	334	373	414	453	494	534	575	612	653	693	739	779	819	857	898	945	985
2,2	299	341	383	424	467	507	550	589	629	674	713	759	801	843	886	926	973	1015
2,3	309	350	392	436	480	521	563	608	648	691	733	783	825	869	911	953	1002	1045
2,4	313	359	402	446	489	536	579	621	666	710	755	803	848	893	935	981	1029	1074
2,5	322	367	412	456	504	547	593	637	685	730	775	827	872	918	961	1008	1059	1103

Kolekcja Marina, Cedro, Paradise, Paradise Silver, Glamour, Elegance, Imagine Gold, Jazz, Baroque, Chic, Borneo, Skyros

Szerokość / Wysokość

Wysokość	0,5	0,6	0,7	0,8	0,9	1,0	1,1	1,2	1,3	1,4	1,5	1,6	1,7	1,8	1,9	2,0	2,1	2,2
1,0	253	285	317	351	384	416	448	479	512	545	575	613	647	681	714	744	782	814
1,1	264	299	335	367	401	436	469	505	539	574	609	648	684	717	751	786	826	861
1,2	274	311	348	384	420	457	493	529	567	603	640	682	718	755	791	828	870	906
1,3	284	324	363	402	439	479	517	555	593	632	670	715	753	793	832	869	914	953
1,4	296	338	377	416	458	500	539	579	622	662	701	750	789	828	870	911	958	998
1,5	307	350	392	435	476	520	562	605	647	691	733	783	824	867	912	953	1002	1045
1,6	318	362	408	452	496	542	587	631	676	719	765	815	860	905	950	992	1048	1091
1,7	327	375	421	467	515	560	610	655	702	749	793	847	895	942	989	1035	1089	1135
1,8	339	386	436	485	533	582	630	681	730	778	827	882	932	980	1030	1077	1133	1181
1,9	349	400	452	502	554	604	655	706	756	805	858	916	965	1017	1069	1121	1176	1226
2,0	361	412	467	519	571	625	677	730	783	838	891	950	1001	1055	1107	1161	1222	1274
2,1	370	426	479	535	590	646	701	757	810	867	921	983	1037	1094	1146	1202	1264	1318
2,2	379	437	494	553	610	666	724	780	837	896	953	1015	1071	1130	1189	1245	1307	1366
2,3	391	450	509	570	629	687	747	809	864	923	984	1050	1108	1168	1228	1285	1352	1411
2,4	400	464	523	585	645	710	770	829	892	954	1017	1083	1143	1206	1266	1329	1394	1457
2,5	414	475	539	602	667	729	792	854	921	984	1048	1118	1180	1243	1306	1370	1440	1502

Zalecamy weryfikację ograniczeń technicznych i wymiarowych poszczególnych tkanin

Cennik rolet Dzień Noc Largo S
Monaco, Kea, Scandynavian Night BO, do wyczerpania zapasów: Lunica, Fiji, Venezia

Szerokość / Wysokość

Wysokość	0,5	0,6	0,7	0,8	0,9	1,0	1,1	1,2	1,3	1,4	1,5	1,6	1,7	1,8	1,9	2,0	2,1	2,2
1,0	309	352	396	439	484	527	570	612	657	700	742	791	836	881	925	965	1016	1059
1,1	325	373	420	465	511	558	604	651	698	745	792	844	892	936	984	1031	1083	1130
1,2	341	391	441	490	540	591	640	690	740	789	839	895	946	995	1044	1095	1151	1200
1,3	356	411	464	518	570	623	676	728	781	834	886	947	999	1054	1106	1158	1216	1270
1,4	375	431	486	541	597	655	710	766	823	880	934	999	1054	1108	1166	1222	1284	1341
1,5	389	450	509	569	626	686	746	804	863	924	983	1050	1107	1167	1228	1285	1352	1411
1,6	406	468	533	594	657	720	782	845	907	968	1031	1099	1163	1225	1286	1347	1420	1482
1,7	421	488	554	617	684	749	818	882	949	1014	1076	1148	1215	1282	1348	1413	1485	1551
1,8	438	506	575	645	713	782	850	921	990	1058	1128	1201	1273	1340	1410	1478	1552	1622
1,9	454	527	599	671	744	815	887	958	1031	1101	1174	1252	1325	1396	1471	1542	1620	1690
2,0	472	545	622	697	770	847	922	996	1071	1148	1225	1305	1379	1454	1529	1605	1688	1762
2,1	487	565	642	721	800	880	957	1037	1112	1194	1271	1355	1435	1513	1590	1669	1754	1832
2,2	501	584	665	748	829	912	993	1073	1155	1239	1318	1406	1487	1570	1653	1733	1820	1902
2,3	520	603	688	774	859	942	1028	1114	1197	1281	1367	1458	1543	1628	1712	1797	1888	1973
2,4	534	624	710	798	885	976	1064	1148	1239	1328	1416	1509	1597	1686	1773	1861	1954	2044
2,5	552	642	733	823	917	1006	1097	1188	1281	1372	1463	1561	1652	1743	1833	1925	2022	2114

Kolekcja Sun Wave

Szerokość / Wysokość

Wysokość	0,5	0,6	0,7	0,8	0,9	1,0	1,1	1,2	1,3	1,4	1,5	1,6	1,7	1,8	1,9	2,0	2,1	2,2
1,0	349	400	451	503	555	607	658	708	759	812	860	918	971	1024	1075	1125	1181	1233
1,1	369	425	482	535	590	646	700	756	812	868	923	983	1039	1094	1148	1205	1266	1321
1,2	388	449	507	567	626	686	745	803	863	923	983	1048	1106	1167	1226	1285	1349	1409
1,3	409	473	536	600	662	726	789	852	916	979	1040	1111	1174	1239	1302	1365	1434	1497
1,4	430	496	563	629	698	766	833	899	967	1035	1101	1177	1242	1308	1377	1443	1518	1585
1,5	449	521	593	664	733	805	877	948	1019	1091	1161	1240	1310	1381	1453	1524	1603	1673
1,6	470	544	621	695	770	847	921	996	1072	1146	1223	1303	1379	1453	1529	1602	1687	1761
1,7	488	569	648	726	806	885	965	1042	1124	1202	1279	1366	1446	1524	1604	1683	1769	1848
1,8	509	592	676	758	842	925	1006	1093	1175	1258	1342	1430	1515	1597	1682	1763	1852	1936
1,9	529	617	705	791	880	965	1053	1139	1227	1312	1401	1495	1581	1668	1757	1844	1936	2022
2,0	552	641	733	823	914	1005	1096	1188	1278	1371	1463	1559	1649	1740	1831	1922	2021	2113
2,1	571	666	758	855	950	1046	1140	1237	1330	1427	1521	1622	1718	1813	1907	2002	2102	2199
2,2	589	688	788	887	987	1086	1186	1282	1381	1483	1581	1685	1784	1884	1985	2084	2188	2287
2,3	611	712	816	920	1024	1125	1229	1334	1435	1536	1640	1751	1853	1956	2059	2162	2272	2374
2,4	629	737	844	950	1057	1167	1273	1378	1486	1593	1702	1813	1921	2028	2134	2241	2355	2463
2,5	651	761	872	983	1095	1205	1315	1426	1540	1650	1761	1879	1989	2100	2209	2323	2439	2549

Zalecamy weryfikację ograniczeń technicznych i wymiarowych poszczególnych tkanin

Cennik rolet Dzień Noc Largo M - Kolekcja Zakynthos

Szerokość

Wysokość	0,5	0,6	0,7	0,8	0,9	1,0	1,1	1,2	1,3	1,4	1,5	1,6	1,7	1,8	1,9	2,0	2,1	2,2	2,3	2,4	2,5	2,6	2,7	2,8
1,0	248	271	294	316	339	362	385	408	431	453	474	505	527	551	573	595	627	650	728	751	774	797	819	843
1,1	254	278	300	324	348	373	396	420	444	467	490	522	546	569	593	615	646	670	751	778	800	823	847	870
1,2	258	283	310	334	357	382	408	432	456	482	505	538	563	587	611	637	667	692	774	800	824	848	872	898
1,3	264	290	316	341	368	393	419	444	469	494	522	553	580	605	630	656	690	715	798	824	849	874	899	925
1,4	270	295	322	349	375	403	428	456	483	510	536	570	595	625	650	676	710	739	820	848	874	899	926	954
1,5	275	300	329	357	385	412	439	467	494	524	551	586	613	641	668	696	731	758	844	871	898	926	955	983
1,6	280	310	337	366	394	423	452	482	510	537	567	603	630	660	688	718	753	782	867	896	924	954	981	1010
1,7	283	315	345	374	403	433	464	491	523	551	581	616	646	676	708	739	773	804	889	921	949	980	1008	1038
1,8	290	319	350	382	412	444	473	503	536	567	595	633	665	695	726	756	796	825	914	945	975	1004	1036	1065
1,9	294	325	357	389	421	453	486	516	549	580	611	651	683	714	745	778	817	847	935	967	1000	1031	1063	1095
2,0	299	334	366	398	431	464	496	527	561	593	627	666	698	731	766	797	837	870	959	992	1025	1058	1090	1122
2,1	307	339	373	406	439	473	508	541	574	607	642	683	715	749	783	817	859	890	983	1016	1050	1084	1118	1152
2,2	311	346	380	413	450	485	517	552	587	623	656	698	732	768	803	837	878	914	1004	1039	1074	1107	1143	1178
2,3	316	350	386	423	457	492	528	564	602	637	670	714	749	785	820	858	899	935	1028	1064	1099	1134	1171	1205
2,4	319	357	394	431	467	503	540	576	613	651	687	730	768	804	842	877	922	958	1052	1088	1125	1160	1198	1235
2,5	325	364	400	438	476	514	551	588	627	664	701	747	784	823	860	897	942	980	1074	1112	1152	1187	1224	1262

Kolekcja Spring, Jawa, do wyczerpania zapasów: Spring 1-8 i 13

Szerokość

Wysokość	0,5	0,6	0,7	0,8	0,9	1,0	1,1	1,2	1,3	1,4	1,5	1,6	1,7	1,8	1,9	2,0	2,1	2,2	2,3	2,4	2,5	2,6	2,7	2,8
1,0	267	291	319	345	370	398	424	450	478	503	528	562	588	615	641	666	702	729	811	837	862	890	916	942
1,1	275	302	328	356	383	412	439	467	494	522	550	585	613	640	667	694	729	756	842	872	898	925	953	981
1,2	279	309	340	368	396	424	454	484	512	542	570	607	637	664	693	722	757	786	872	903	931	959	988	1019
1,3	287	318	349	378	410	440	470	500	529	559	592	627	659	688	718	749	787	817	905	935	965	995	1025	1056
1,4	295	324	357	389	419	453	484	517	547	580	611	649	680	715	746	776	815	849	935	967	999	1030	1061	1094
1,5	302	332	366	400	433	466	499	531	564	599	631	672	705	737	770	803	844	877	966	999	1032	1065	1099	1133
1,6	309	344	377	412	447	481	515	551	585	616	652	694	728	763	797	833	873	908	998	1033	1067	1102	1135	1170
1,7	314	351	387	422	458	493	530	564	602	636	673	714	749	785	823	860	899	938	1029	1066	1100	1137	1172	1208
1,8	322	357	394	434	470	508	544	580	620	657	692	736	775	811	848	885	930	966	1062	1099	1136	1172	1210	1245
1,9	328	366	405	444	483	521	560	597	637	676	713	759	799	836	874	914	959	996	1092	1131	1170	1207	1246	1284
2,0	335	377	416	455	495	535	575	613	655	693	734	781	820	859	902	940	988	1027	1124	1164	1204	1243	1282	1321
2,1	344	383	425	467	507	549	591	631	672	712	754	803	843	884	925	967	1018	1056	1156	1196	1237	1278	1319	1361
2,2	350	392	435	475	521	563	604	646	688	733	774	824	865	909	953	994	1042	1087	1187	1229	1271	1312	1355	1400
2,3	357	400	444	489	531	575	618	663	709	752	792	846	889	933	976	1023	1072	1118	1216	1262	1305	1348	1393	1436
2,4	362	410	455	500	544	589	634	679	724	771	816	867	914	959	1004	1049	1102	1146	1248	1294	1339	1382	1429	1475
2,5	370	418	462	509	557	603	649	695	744	789	835	890	935	985	1030	1076	1130	1175	1280	1328	1375	1418	1464	1512

Kolekcja Marina, Cedro, Paradise, Paradise Silver, Glamour, Elegance, Imagine Gold, Jazz, Baroque, Chic, Borneo, Skyros

Szerokość

Wysokość	0,5	0,6	0,7	0,8	0,9	1,0	1,1	1,2	1,3	1,4	1,5	1,6	1,7	1,8	1,9	2,0	2,1	2,2	2,3	2,4	2,5	2,6	2,7	2,8
1,0	303	335	369	403	436	470	504	537	572	605	637	678	711	746	779	812	854	888	977	1011	1044	1077	1110	1145
1,1	314	349	384	420	455	491	526	563	598	633	668	713	749	783	819	853	896	931	1025	1063	1098	1133	1168	1203
1,2	322	361	401	438	474	511	551	588	625	663	700	746	784	820	858	896	940	977	1072	1111	1148	1186	1223	1263
1,3	334	376	415	453	494	535	574	612	651	692	733	778	819	858	897	936	985	1025	1122	1162	1201	1240	1279	1318
1,4	345	386	428	470	511	555	595	638	680	722	763	812	853	897	938	980	1028	1071	1168	1211	1252	1294	1336	1378
1,5	356	398	443	487	531	574	617	662	706	751	794	846	889	932	977	1021	1071	1117	1216	1261	1305	1348	1393	1437
1,6	367	414	457	505	551	596	643	690	735	779	826	880	924	971	1018	1064	1118	1163	1265	1312	1357	1404	1448	1495
1,7	376	425	473	521	569	616	666	712	762	809	857	911	959	1006	1057	1106	1159	1208	1312	1363	1409	1457	1505	1554
1,8	388	436	487	538	587	639	687	736	789	839	887	946	996	1045	1096	1145	1205	1254	1361	1412	1462	1511	1563	1611
1,9	397	449	502	554	606	659	712	763	816	868	920	981	1032	1085	1135	1190	1248	1299	1409	1461	1515	1566	1618	1671
2,0	408	464	518	571	626	680	734	787	843	896	952	1012	1066	1121	1177	1230	1292	1346	1456	1512	1566	1620	1674	1727
2,1	420	475	531	588	644	700	758	814	869	925	983	1048	1101	1159	1214	1271	1337	1389	1506	1560	1618	1674	1730	1788
2,2	430	489	546	604	664	722	779	837	896	956	1014	1079	1136	1197	1255	1313	1377	1438	1552	1612	1670	1726	1787	1845
2,3	440	500	560	623	681	742	802	863	925	985	1042	1111	1172	1233	1294	1355	1422	1483	1601	1661	1722	1781	1843	1902
2,4	449	514	576	639	700	763	825	888	951	1016	1076	1145	1209	1272	1335	1396	1467	1530	1649	1711	1774	1834	1899	1961
2,5	461	526	590	655	720	784	849	913	980	1042	1107	1179	1244	1310	1375	1439	1511	1575	1697	1762	1828	1889	1954	2019

Cennik rolet Dzień Noc Largo M
Monaco, Kea, Scandynavian Night BO, do wyczerpania zapasów: Lunica, Fiji, Venezia

Szerokość

Wysokość	0,5	0,6	0,7	0,8	0,9	1,0	1,1	1,2	1,3	1,4	1,5	1,6	1,7	1,8	1,9	2,0	2,1	2,2	2,3	2,4	2,5	2,6	2,7	2,8
1,0	357	402	448	491	536	581	626	671	716	759	803	856	899	946	990	1033	1088	1133	1232	1277	1321	1367	1411	1456
1,1	376	422	469	518	565	613	661	710	757	804	852	908	957	1002	1052	1098	1153	1200	1306	1357	1403	1450	1498	1546
1,2	389	441	494	544	594	645	697	748	798	850	899	959	1011	1060	1110	1163	1221	1271	1378	1431	1482	1532	1583	1636
1,3	406	461	516	569	625	679	733	785	839	893	950	1009	1065	1119	1172	1226	1288	1342	1453	1509	1561	1616	1670	1723
1,4	423	480	538	595	650	710	766	824	882	940	996	1061	1118	1177	1234	1290	1354	1414	1526	1585	1641	1697	1755	1813
1,5	439	497	559	621	681	741	801	861	922	985	1044	1111	1172	1233	1294	1353	1421	1482	1600	1660	1721	1781	1843	1903
1,6	455	520	582	647	711	775	838	903	966	1028	1093	1164	1227	1292	1354	1419	1490	1554	1674	1739	1801	1866	1928	1992
1,7	470	539	606	672	739	805	874	939	1008	1072	1140	1212	1279	1347	1416	1484	1555	1624	1746	1815	1880	1949	2015	2083
1,8	488	556	626	698	767	838	907	976	1050	1120	1188	1265	1337	1406	1476	1546	1624	1694	1822	1891	1961	2030	2102	2170
1,9	502	576	649	722	796	870	945	1016	1091	1164	1236	1317	1392	1464	1536	1611	1692	1763	1894	1968	2042	2115	2188	2262
2,0	519	597	673	749	825	902	980	1054	1131	1207	1284	1368	1444	1520	1599	1674	1758	1834	1968	2045	2122	2198	2273	2349
2,1	537	614	695	775	854	933	1015	1094	1172	1251	1333	1420	1498	1578	1658	1738	1827	1903	2041	2121	2200	2281	2361	2440
2,2	552	636	717	799	884	967	1048	1131	1213	1299	1379	1471	1552	1637	1720	1801	1890	1975	2115	2197	2281	2362	2446	2530
2,3	569	652	740	826	912	996	1084	1169	1258	1343	1426	1521	1606	1693	1778	1867	1958	2046	2188	2274	2361	2445	2534	2617
2,4	582	674	763	852	940	1029	1120	1207	1298	1388	1477	1572	1662	1752	1842	1929	2027	2116	2262	2350	2440	2528	2618	2709
2,5	599	693	784	877	969	1062	1154	1245	1340	1431	1523	1624	1716	1810	1902	1994	2093	2186	2336	2429	2521	2612	2703	2796

Kolekcja Sun Wave

Szerokość

Wysokość	0,5	0,6	0,7	0,8	0,9	1,0	1,1	1,2	1,3	1,4	1,5	1,6	1,7	1,8	1,9	2,0	2,1	2,2	2,3	2,4	2,5	2,6	2,7	2,8
1,0	398	450	503	555	607	661	714	766	819	871	922	983	1035	1089	1140	1193	1254	1307	1414	1469	1520	1573	1625	1678
1,1	419	475	530	588	644	701	757	815	871	927	983	1048	1104	1160	1216	1272	1336	1392	1507	1566	1621	1677	1733	1790
1,2	437	499	560	621	680	741	802	861	922	984	1042	1110	1172	1232	1293	1353	1419	1480	1598	1660	1721	1779	1840	1902
1,3	458	524	588	651	717	782	847	909	974	1037	1104	1174	1240	1304	1368	1433	1505	1569	1691	1756	1819	1883	1948	2013
1,4	479	545	615	683	751	821	889	958	1026	1096	1163	1239	1306	1377	1445	1512	1588	1658	1781	1851	1919	1987	2055	2124
1,5	499	569	643	716	788	859	931	1004	1076	1152	1223	1303	1375	1447	1519	1592	1672	1744	1874	1946	2019	2091	2164	2236
1,6	519	596	671	748	824	900	977	1055	1132	1206	1283	1368	1443	1520	1597	1674	1757	1833	1966	2044	2119	2196	2270	2347
1,7	537	620	700	780	860	941	1022	1100	1182	1262	1343	1429	1510	1589	1672	1754	1839	1921	2057	2140	2218	2299	2378	2461
1,8	559	642	727	812	895	982	1064	1147	1235	1318	1402	1494	1579	1662	1747	1831	1924	2009	2150	2234	2320	2402	2487	2571
1,9	577	666	754	844	931	1021	1109	1197	1285	1375	1462	1559	1648	1736	1823	1913	2009	2095	2240	2330	2418	2507	2595	2684
2,0	598	693	784	876	968	1061	1154	1244	1338	1429	1523	1622	1713	1806	1901	1991	2091	2185	2333	2426	2518	2611	2702	2793
2,1	621	715	812	908	1003	1100	1198	1294	1388	1485	1583	1687	1781	1878	1975	2071	2176	2270	2426	2520	2617	2714	2810	2907
2,2	640	741	840	938	1040	1141	1239	1340	1441	1543	1641	1749	1849	1951	2052	2152	2258	2359	2515	2616	2717	2816	2918	3018
2,3	660	762	867	973	1075	1178	1283	1388	1495	1598	1700	1813	1917	2021	2125	2232	2342	2446	2608	2713	2817	2920	3026	3128
2,4	678	787	896	1003	1111	1221	1329	1437	1545	1655	1762	1877	1987	2094	2203	2309	2428	2535	2700	2807	2916	3024	3133	3242
2,5	699	812	923	1035	1147	1261	1372	1484	1598	1709	1822	1942	2053	2167	2278	2392	2510	2621	2792	2905	3017	3127	3239	3353

Zalecamy weryfikację ograniczeń technicznych i wymiarowych poszczególnych tkanin

Dopłaty do rolet Dzień Noc Largo

Prowadzenie boczne (fiksacja) podłoga lub ściana	28,90 zł/kpl
Lakierowanie obciążnika Duoflor na kolor RAL*	17,00 zł/mb szerokości
Lakierowanie obciążnika Bellisima na kolor RAL*	25,40 zł/mb szerokości
Lakierowanie profilu nośnego na kolor RAL*	24,40 zł/mb szerokości
Łańcuszek metalowy	24,60 zł/mb
Napęd i sterowanie elektryczne patrz tabela str.158	

Uwaga:

- W roletach Dzień/Noc jest ustawianie tkaniny w wersji "zamknięta = noc" przy rozwiniętej rolecie do wysokości całkowitej.
- Wyrównanie pasów w kilku roletach Dzień/Noc jest możliwe tylko w przypadku tych samych wysokości rolet, tego samego materiału oraz suma szerokości rolet nie może być większa od szerokości belki materiału.
- Ustawienie pasów idealnie tej samej wysokości w przypadku kilku rolet jest możliwe tylko przy zestawie rolet o tej samej wysokości i sumie szerokości nie większej od szerokości belki materiału.
- Cena rolety przekraczającej dany wymiar jest zaliczana do przedziału wyższego.

Montaż

Roleta Dzień Noc Passionata i Passionata Plus

1. Bok kasety
2. Kaseta (wys.65 x gł.32 mm)
3. Mechanizm samohamujący MS-01
4. Rolka podporowa
5. Rura Ø15 mm
6. Dwustronna taśma klejąca
7. Łańcuszek operacyjny
8. Łącznik łańcuszka
9. Prowadnica V (30x1 mm)
10. Taśma piankowa
11. Obciążnik tkaniny Ø8 mm
12. Tkanina D/N

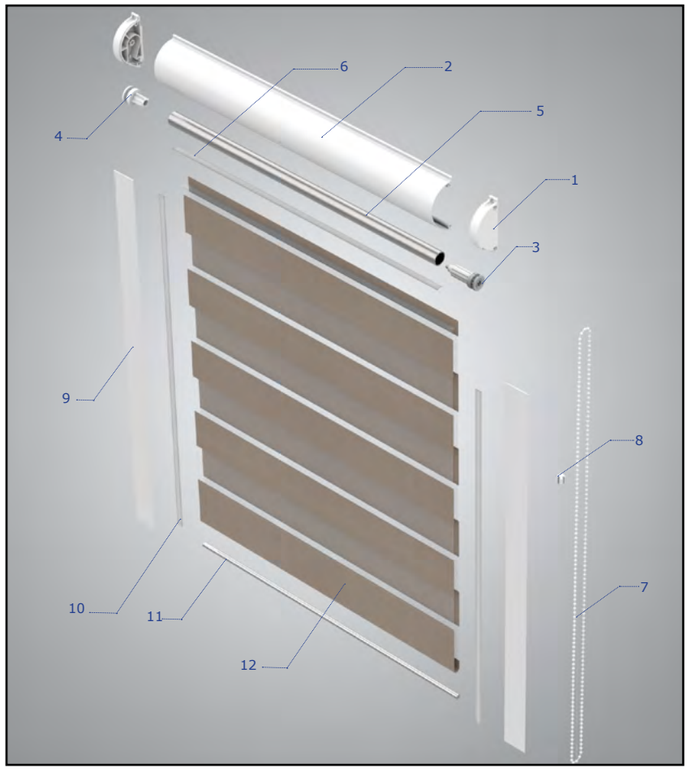

INFORMACJE TECHNICZNE		PASSIONATA D/N	PASSIONATA PLUS
Szerokość maksymalna		1500 mm	1500 mm
Materiał stardardowo węższy od szerokości rolety "K"		34 mm	36 mm
Wysokość maksymalna		2200 mm	2200 mm
Kolor kasetki, obciążnika, prowadnic - RAL, elementy PVC zbliżone do RAL	biały	RAL 9016	
	brązowy	RAL 8017	
	antracyt	RAL 7016	
	szary	RAL 7040	-
Kolor kasetki, obciążnika, prowadnic - okleina drewnopodobna, elementy PVC zbliżone do RAL bez struktury (Dopłata)	złoty dąb	okleina drewnopodobna	
	orzech		
	ciemny dąb (rustikal)		
	mahoń		
	winchester		
	dąb bagienny		
Kolorystyka prowadnicy łukowej PVC	biała, orzech, złoty dąb, antracyt		

INFORMACJE TECHNICZNE	IMAGINE GOLD, PARADISE 603	PARADISE SILVER, SCANDINA-VIAN NIGHT BO	SPRING 10, ZAKHYN-THOS 46-50	BAROQUE	MARINA, SKYROS	ZAKHYN-THOS 2100	JAWA 3003	CHIC 6006, CEDRO 1502	LUNICA, FIJI, MONACO, GLAMOUR, ELEGANCE, JAZZ, KEA
Wysokość maksymalna	1300 mm	1400 mm	1600 mm	1700 mm	1800 mm	1900 mm	2000 mm	2100 mm	2200 mm

pozostałe tkaniny 2200 mm

Dopłaty do rolet Dzień Noc Passionata i Passionata Plus

Rodzaj	Cena
Obciążnik łańcuszka mini (biały i brązowy)	1,90 zł/szt
Obciążnik łańcuszka uniwersalny (biały, beż, brązowy, antracyt)	1,90 zł/szt
Napinacz łańcuszka (biały i brązowy) - alternatywa do zaczepu łańcuszka	4,30 zł/szt
Passionata - dopłata za kolor drewnopodobny (lista kolorów str. 93)	84,20 zł/mb szerokości
Lakierowanie elementów aluminiowych (kasetka, obciążnik) na dowolny kolor RAL*	31,80 zł/mb szerokości
Lakierowanie elementów aluminiowych (prowadnice) na dowolny kolor RAL*	16,00 zł/mb wysokości

Uwaga: Lakierowanie elementów wydłuża czas realizacji, elementy PCV w kolorze standard

* Zestaw kolorów o standardowej dopłacie - str 161. Lakierowanie na inne kolory - wycena indywidualna.

Cennik rolet Dzień Noc Passionata i Passionata Plus
Kolekcja Zakynthos

Szerokość / Wysokość

Wysokość \ Szerokość	0,5	0,6	0,7	0,8	0,9	1,0	1,1	1,2	1,3	1,4	1,5
0,5	103	113	127	144	152	169	181	196	207	220	235
0,6	111	125	137	150	169	180	196	207	225	239	252
0,7	116	132	148	164	176	194	207	225	239	252	271
0,8	126	144	157	173	190	206	220	238	251	270	283
0,9	134	149	169	182	202	214	235	250	270	284	307
1,0,	144	160	174	196	211	233	247	267	283	307	324
1,1	148	169	183	206	225	242	266	279	299	318	340
1,2	155	174	198	213	235	252	276	295	314	335	354
1,3	165	182	206	228	247	268	284	309	328	346	368
1,4	172	196	213	238	262	279	305	322	344	367	390
1,5	180	205	225	247	271	290	316	337	362	385	406
1,6	185	211	234	262	283	307	330	350	375	401	428
1,7	198	225	242	271	297	318	344	367	392	420	443
1,8	205	233	251	280	311	330	358	381	406	435	466
1,9	213	241	268	297	322	350	377	404	433	457	488
2,0	220	250	279	308	337	365	392	420	449	476	505

Kolekcja Spring, Jawa, do wyczerpania zapasów: Spring 1-8 i 13

Szerokość / Wysokość

Wysokość \ Szerokość	0,5	0,6	0,7	0,8	0,9	1,0	1,1	1,2	1,3	1,4	1,5
0,5	106	119	136	152	163	179	194	209	221	238	252
0,6	116	132	149	163	181	196	210	225	243	259	275
0,7	127	142	160	177	193	210	228	244	260	277	294
0,8	133	153	171	188	207	225	242	260	278	296	313
0,9	143	164	182	201	221	238	259	278	298	316	338
1,0	153	175	193	214	234	256	275	296	316	339	361
1,1	162	183	203	229	248	270	294	313	334	357	380
1,2	171	194	218	236	261	282	310	331	354	376	398
1,3	179	202	229	254	277	300	322	349	373	394	420
1,4	190	214	238	267	293	315	345	366	392	418	445
1,5	200	228	253	278	306	329	357	384	411	438	465
1,6	207	235	261	294	319	348	375	399	428	457	488
1,7	219	248	273	306	335	362	392	419	450	479	509
1,8	229	256	286	317	350	376	410	436	467	499	531
1,9	238	270	303	335	366	397	428	462	492	524	556
2,0	247	280	315	348	381	415	447	479	512	546	578

Zalecamy weryfikację ograniczeń technicznych i wymiarowych poszczególnych tkanin

Cennik rolet Dzień Noc Passionata i Passionata Plus
Kolekcja Marina, Cedro, Paradise, Paradise Silver, Glamour, Elegance, Imagine Gold, Jazz, Baroque, Chic, Borneo, Skyros

Szerokość

Wysokość	0,5	0,6	0,7	0,8	0,9	1,0	1,1	1,2	1,3	1,4	1,5
0,5	116	133	151	170	182	203	219	235	252	271	286
0,6	127	149	170	182	205	225	241	261	279	299	318
0,7	143	164	181	203	225	242	267	281	306	322	342
0,8	151	175	200	219	241	267	283	308	329	350	373
0,9	165	190	212	238	264	282	310	334	357	381	403
1,0	175	203	231	252	279	307	330	357	382	408	434
1,1	184	213	242	271	296	324	353	381	405	433	457
1,2	202	232	258	283	316	345	374	403	433	458	488
1,3	210	242	272	306	335	368	398	428	458	490	524
1,4	225	253	286	321	354	386	421	452	487	517	552
1,5	238	270	307	339	374	405	440	476	510	546	580
1,6	248	280	321	357	393	428	466	500	536	570	607
1,7	267	295	337	374	412	450	487	524	561	599	640
1,8	277	308	353	392	432	471	510	549	587	627	665
1,9	286	329	372	411	452	490	531	575	613	656	695
2,0	299	341	385	427	470	512	552	597	641	683	722
2,1	312	354	399	446	489	534	574	623	666	710	751
2,2	324	369	416	462	509	553	595	645	692	739	781

***: Imagine gold - wysokość 130 cm max.**

Kolekcja Monaco, Kea, Scandynavian Night BO, do wyczerpania zapasów Lunica, Fiji

Szerokość

Wysokość	0,5	0,6	0,7	0,8	0,9	1,0	1,1	1,2	1,3	1,4	1,5
0,5	146	168	184	209	232	251	272	291	315	337	358
0,6	160	182	208	232	252	278	304	322	346	372	394
0,7	175	203	229	251	278	306	329	353	380	403	432
0,8	190	214	243	272	304	329	357	382	412	440	471
0,9	205	235	268	295	324	354	385	419	452	486	516
1,0	219	251	281	315	346	382	420	454	490	526	563
1,1	234	270	306	337	375	413	453	490	529	569	608
1,2	248	282	321	364	403	446	488	527	570	611	655
1,3	267	306	341	386	432	476	523	564	610	656	698
1,4	279	318	366	412	457	508	553	604	650	696	747
1,5	295	337	385	435	488	538	588	641	690	744	790
1,6	311	354	408	458	515	569	625	676	728	783	837
1,7	325	374	432	488	546	602	658	715	769	825	884
1,8	342	393	452	512	570	630	692	751	812	870	929
1,9	374	434	494	555	618	683	745	806	868	928	990
2,0	389	453	516	582	645	714	779	839	906	969	1035
2,1	405	473	541	607	675	744	810	874	942	1005	1076
2,2	423	490	561	630	700	770	839	911	981	1054	1122

Zalecamy weryfikację ograniczeń technicznych i wymiarowych poszczególnych tkanin

Uwaga:
Ustawienie pasów idealnie tej samej wysokości w przypadku kilku rolet jest możliwe tylko przy zestawie rolet o tej samej wysokości i sumie szerokości nie większej od szerokości belki materiału. Tkaniny zaleca się oglądać pod światło, aby uniknąć złudzeń kolorystycznych.
Kolory tkanin we wzornikach są kolorami poglądowymi, poszczególne partie produktów mogą różnić się odcieniami. Różnice kolorystyczne odcieni tkanin nie stanowią podstawy do reklamacji

Wymiarowanie

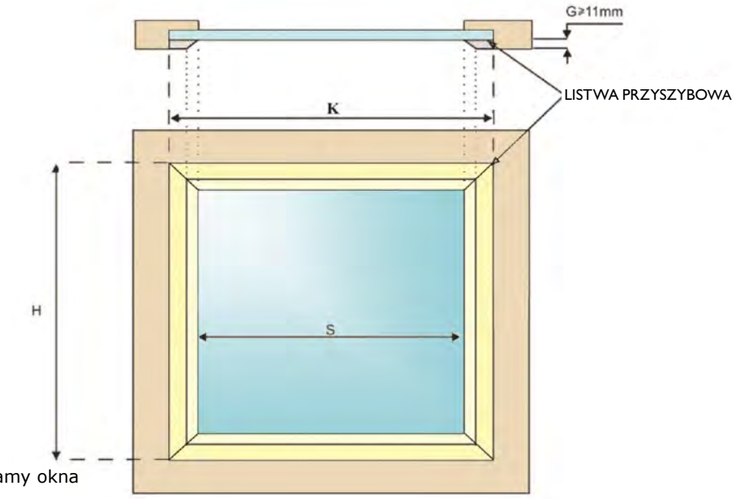

- K – odległość między końcami bocznych listew przyszybowych
- S – szerokość szyby wraz z uszczelkami
- H – wysokość rolety – odległość miedzy końcami listew przyszybowych
- G – głębokość osadzenia szyby względem ramy okna

Wymiary przyjmowane do wyceny:

- K - szerokość*
- S - szerokość szyby wraz z uszczelkami
- H - odległość między końcami listwy przyszybowych
- G - głębokość osadzenia szyby względem ramy okna (minimum 11 mm)

* Jeżeli K – S ≤ 40 mm – stosowana jest prowadnica (30x1 mm)
* Jeżeli K – S ≤ 54 mm – stosowana jest prowadnica (37x1 mm)

Uwaga:
Szerokość wewnętrzna „S" nie jest równa szerokości tkaniny, standardowo jest ona wyliczana wg. wzoru: TK=S-4mm.
W zamówieniu można podać dodatkowy wymiar - szerokość materiału (TK), z następującymi ograniczeniami:
1. Prowadnice 30mm- K-TK ≤44mm
2. prowadnice 37mm- K-TK ≤ 58mm

Montaż

Roleta Dzień Noc SUITA

1. Bok kasety
2. Kaseta (wys.70 x gł.45 mm)
3. Mechanizm samohamujący
4. Rolka podporowa
5. Rura Ø15 mm
6. Łańcuszek operacyjny
7. Łącznik łańcuszka
8. Prowadnica VK (28x13,5 mm)
9. Zaślepka prowadnicy VK
10. Obciążnik tkaniny Ø6 mm
11. Dwustronna taśma klejąca
12. Taśma piankowa
13. Taśma piankowa
14. Tkanina D/N

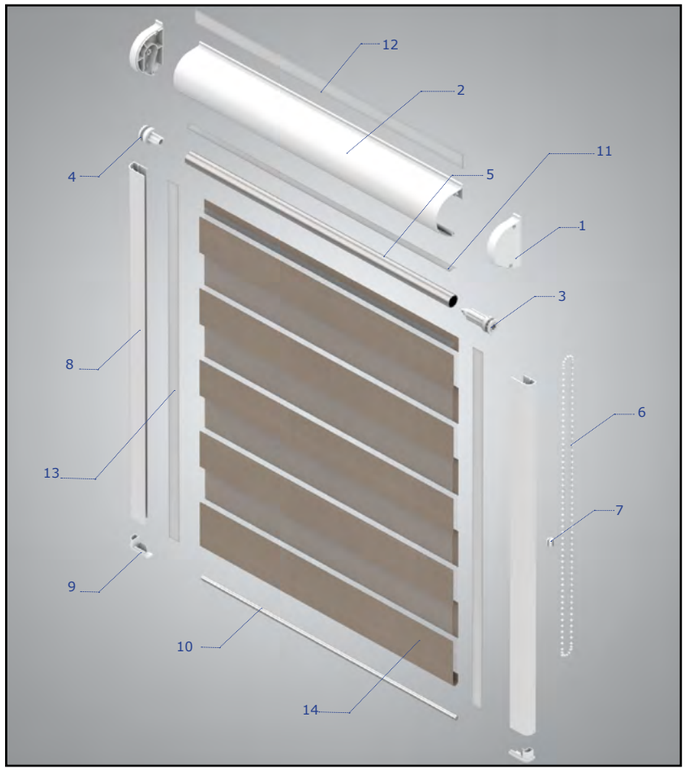

INFORMACJE TECHNICZNE			SUITA D/N
Szerokość maksymalna			1500 mm
Materiał węższy od szerokości rolety "L"			28 mm
Wysokość maksymalna			220 cm
Kolor kasetki, obciążnika, prowadnic - RAL, elementy PVC zbliżone do RAL		biały	RAL 9016
		brązowy	RAL 8017
		antracyt	RAL 7016
		szary	RAL 7040
Kolor kasetki, obciążnika, prowadnic - okleina drewnopodobna, elementy PVC zbliżone do RAL bez struktury	Dopłata	złoty dąb	okleina drewnopodobna
		orzech	
		ciemny dąb (rustikal)	
		mahoń	
		winchester	
		dąb bagienny	

INFORMACJE TECHNICZNE	SPRING PARADISE, PARADISE SILVER	MARINA, IMAGINE GOLD	ZAKHYNTHOS, JAWA, BAROQUE, SKYROS	CEDRO, LUNICA, FIJI, MONACO, GLAMOUR, ELEGANCE, ELEGANCE, JAZZ, CHIC, KEA	SCANDINAVIAN NIGHT BO
Wysokość maksymalna	1400 mm	1800 mm	2000 mm	2300 mm	1600 mm

Cennik rolet Dzień Noc Suita
Kolekcja Zakhynthos

Szerokość

Wysokość	0,5	0,6	0,7	0,8	0,9	1,0	1,1	1,2	1,3	1,4	1,5
0,5	115	131	146	160	175	190	205	214	234	248	268
0,6	126	141	155	172	184	203	214	234	248	268	280
0,7	133	150	170	182	202	213	233	247	268	281	304
0,8	143	160	175	196	210	232	247	267	280	299	316
0,9	151	170	184	207	225	241	264	279	296	315	334
1,0	160	176	200	213	235	253	277	295	313	330	347
1,1	170	184	208	231	247	270	283	310	329	347	369
1,2	175	200	214	240	264	280	306	324	345	366	385
1,3	182	208	232	251	272	295	316	339	361	382	403
1,4	196	213	240	267	282	310	330	353	375	399	424
1,5	205	229	247	272	295	322	345	368	393	420	444
1,6	212	235	258	282	308	337	358	382	408	434	458
1,7	225	243	269	295	318	350	374	397	424	452	482
1,8	233	253	278	308	329	368	389	411	439	471	500
1,9	247	277	304	330	358	386	416	440	471	496	526
2,0	258	282	313	342	373	399	428	457	488	515	547

Kolekcja Spring, Jawa, do wyczerpania zapasów: Spring 1-8 i 13*

Szerokość

Wysokość	0,5	0,6	0,7	0,8	0,9	1,0	1,1	1,2	1,3	1,4	1,5
0,5	119	138	153	168	183	202	216	231	248	267	282
0,6	132	150	165	182	200	216	232	251	269	286	300
0,7	140	158	179	196	216	232	251	269	287	306	328
0,8	152	171	187	210	229	248	269	289	307	328	346
0,9	162	181	201	220	243	261	287	306	325	346	368
1,0	172	191	216	233	258	278	303	324	346	364	384
1,1	181	202	228	251	272	296	316	341	364	386	410
1,2	188	216	236	261	290	311	337	359	382	409	432
1,3	200	228	253	275	300	328	351	377	405	427	452
1,4	210	235	261	291	315	345	369	396	421	450	476
1,5	220	248	273	303	330	359	386	413	444	473	499
1,6	232	258	286	316	345	376	403	431	458	490	518
1,7	243	269	298	330	357	394	421	448	479	510	541
1,8	253	280	310	345	370	412	440	466	497	534	564
1,9	271	306	335	368	400	432	466	496	528	561	592
2,0	282	313	349	381	415	448	482	514	549	581	616

* do wyczerpania zapasow

Zalecamy weryfikację ograniczeń technicznych i wymiarowych poszczególnych tkanin

Uwaga:

- W roletach Dzień/Noc jest ustawianie tkaniny w wersji "zamknięta = noc" przy rozwiniętej rolecie do wysokości całkowitej.
- Wyrównanie pasów w kilku roletach Dzień/Noc jest możliwe tylko w przypadku tych samych wysokości rolet, tego samego materiału oraz suma szerokości rolet nie może być większa od szerokości belki materiału.
- Tkaniny zaleca się oglądać pod światło, aby uniknąć złudzeń kolorystycznych. Kolory tkanin we wzornikach są kolorami poglądowymi, poszczególne partie produktów mogą różnić się odcieniami. Różnice kolorystyczne odcieni tkanin nie stanowią podstawy do reklamacji
- Cena rolety przekraczającej dany wymiar jest zaliczana do przedziału wyższego.

Cennik rolet Dzień Noc Suita

Kolekcja Marina, Cedro, Paradise, Paradise Silver, Glamour, Elegance, Imagine Gold, Jazz, Baroque, Chic, Borneo, Skyros

Szerokość

Wysokość	0,5	0,6	0,7	0,8	0,9	1,0	1,1	1,2	1,3	1,4	1,5
0,5	132	150	170	183	205	225	240	258	278	296	316
0,6	144	165	182	205	225	242	267	281	306	322	342
0,7	155	176	202	220	242	267	283	308	329	350	373
0,8	170	194	213	240	267	283	310	334	357	381	403
0,9	181	208	233	253	280	308	334	357	382	408	434
1,0	196	220	247	272	304	325	354	382	408	434	458
1,1	208	235	267	291	321	350	380	405	435	467	492
1,2	214	247	279	311	341	372	399	432	459	491	525
1,3	233	267	295	325	358	392	423	454	488	517	551
1,4	242	278	311	345	380	413	446	482	514	549	582
1,5	253	290	325	364	398	435	471	505	541	575	610
1,6	270	307	342	381	416	457	491	526	564	604	642
1,7	280	318	358	398	435	482	516	551	588	627	664
1,8	295	335	374	413	453	503	544	575	613	655	693
1,9	318	361	399	440	486	524	564	605	645	688	726
2,0	334	374	419	457	500	546	586	628	667	714	756
2,1	342	389	433	476	517	563	608	652	695	740	783
2,2	357	400	450	491	538	585	628	675	720	762	812

Kolekcja Monaco, Kea, Scandynavian Night BO; do wyczerpania zapasów Lunica, Fiji, Venezia

Szerokość

Wysokość	0,5	0,6	0,7	0,8	0,9	1,0	1,1	1,2	1,3	1,4	1,5
0,5	165	183	208	233	252	278	299	321	345	369	393
0,6	176	205	231	252	278	306	325	353	375	399	424
0,7	196	220	247	277	306	329	357	382	411	436	467
0,8	209	240	269	296	325	357	385	413	444	474	505
0,9	229	258	283	318	350	382	413	446	482	514	549
1,0	241	277	308	341	374	408	446	483	517	555	594
1,1	258	291	329	366	399	439	482	517	561	602	642
1,2	271	310	347	386	427	471	514	555	602	644	688
1,3	283	325	369	411	456	503	549	594	642	688	731
1,4	306	345	389	435	487	536	585	631	683	730	781
1,5	318	364	411	458	514	564	616	667	721	778	825
1,6	335	381	433	488	544	597	652	708	761	818	872
1,7	350	398	454	512	570	628	688	746	804	863	921
1,8	368	416	478	538	599	662	721	782	844	906	966
1,9	413	476	541	605	665	730	796	859	922	987	1054
2,0	432	494	563	628	696	761	829	896	963	1028	1095
2,1	450	516	587	656	723	793	864	931	1001	1072	1140
2,2	467	538	610	683	754	825	897	969	1039	1112	1186

Zalecamy weryfikację ograniczeń technicznych i wymiarowych poszczególnych tkanin

Dopłaty do rolet Dzień Noc Suita

Rodzaj	Cena
Obciążnik łańcuszka mini (biały i brązowy)	1,90 zł/szt
Obciążnik łańcuszka uniwersalny (biały, beż, brązowy, antracyt)	1,90 zł/szt
Napinacz łańcuszka (biały i brązowy) - alternatywa do zaczepu łańcuszka	4,30 zł/szt
Suita - dopłata za kolor drewnopodobny (patrz informacje techniczne str. 97)	105,30 zł/mb szerokości
Lakierowanie elementów aluminiowych (kasetka, obciążnik) na dowolny kolor RAL*	35,00 zł/mb szerokości
Lakierowanie elementów aluminiowych (prowadnice) na dowolny kolor RAL*	25,40 zł/mb wysokości
Suita - Wieszaki bezinwazyjne 3komorowy=14 mm,4komorowy=19 mm, 5komorowy=24 mm (białe)	7,60 zł/kpl
Suita - Wieszaki bezinwazyjne 3komorowy=14 mm, 4komorowy=19 mm, 5komorowy=24 mm (czernione)	6,00 zł/kpl

***Uwaga:** Zestaw kolorów o standardowej dopłacie - str 161. Lakierowanie na inne kolory - wycena indywidualna.
Lakierowanie elementów wydłuża czas realizacji, elementy PCV w kolorze standard
Wieszaków bezinwazyjnych nie stosujemy z kasetą w okleinie RENOLIT.

Wymiarowanie

Rolety materiałowe z prowadnicami komorowymi są montowane na ramie skrzydła okiennego.

Wymiary przyjmowane do wyceny:

- L - szerokość
- H - wysokość

Uwaga:

- Wysokość kasety 70 mm (20 mm szerokości klejenia)
- Szerokość prowadnicy 28 mm (20 mm szerokości klejenia)
- Wysokość prowadnicy 13,5 mm
- Boczki kasety wystają 2 mm poza szerokość prowadnic
- K - L = 4 mm
- X = 2 mm
- Zaślepki prowadnic zwiększają wysokość o 7 mm

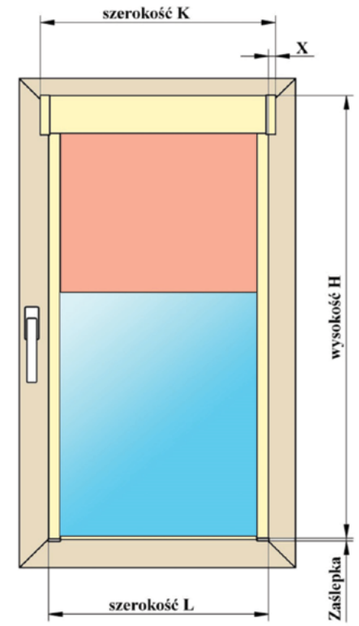

Montaż

Roleta Dzień Noc ELIZA

1. Bok kasety
2. Mechanizm
3. Rolka podporowa
4. Kaseta (wys.74 x gł.67 mm)
5. Łańcuszek operacyjny
6. Łącznik łańcuszka
7. Rura Ø38 mm
8. Obciążnik Duoflor
9. Obciążnik Duoflor
10. Zaślepka obciążnika
11. Zatyczka obciążnika okrągłego
12. Wieszak dwustronny
13. Taśma klejąca
14. Tkanina D/N

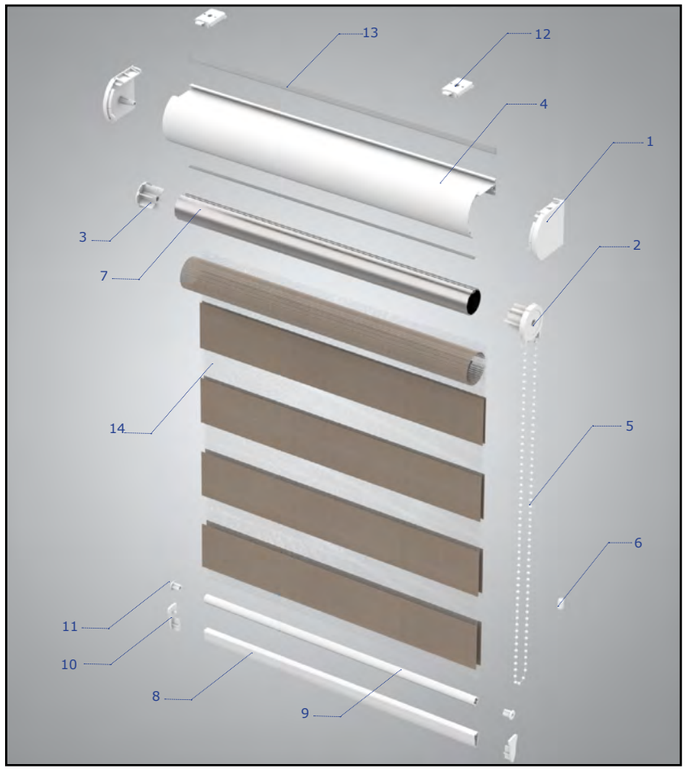

INFORMACJE TECHNICZNE		NAPĘD KORALIKOWY
Szerokość minimalna		300 mm
Szerokość maksymalna		2400 mm
Materiał węższy od szerokości rolety "L" 3 cm		
Wysokość maksymalna		2500 mm
Kolory kasety, boków, obciążnika (RAL)	biały	RAL 9016
	brązowy	RAL 8019
	srebrny - anodowany	RAL 9006

INFORMACJE TECHNICZNE	SPRING PARADISE, PARADISE SILVER	MARINA, IMAGINE GOLD	ZAKHYNTHOS, JAWA, BAROQUE, SKYROS	CEDRO, LUNICA, FIJI, MONACO, GLAMOUR, ELEGANCE, ELEGANCE, JAZZ, CHIC, KEA	SCANDINAVIAN NIGHT BO
Wysokość maksymalna	2200 mm	2200 mm	2200 mm	2200 mm	2200 mm

Uwaga:

- W roletach Dzień/Noc jest ustawianie tkaniny w wersji "zamknięta = noc" przy rozwiniętej rolecie do wysokości całkowitej.
- Wyrównanie pasów w kilku roletach Dzień/Noc jest możliwe tylko w przypadku tych samych wysokości rolet, tego samego materiału oraz suma szerokości rolet nie może być większa od szerokości belki materiału.

Cennik rolet Dzień Noc Eliza
Kolekcja Zakhynthos

Szerokość

Wysokość	0,3-0,5	0,6	0,7	0,8	0,9	1,0	1,1	1,2	1,3	1,4	1,5	1,6	1,7	1,8	1,9	2,0	2,1	2,2	2,3	2,4
1,0	272	347	392	434	478	527	572	613	662	702	756	798	839	885	928	979	1026	1065	1111	1155
1,1	313	358	403	450	491	550	593	640	685	728	782	826	872	920	964	1022	1063	1106	1155	1199
1,2	322	369	416	466	512	567	613	662	709	756	812	859	906	950	1000	1058	1100	1152	1198	1244
1,3	334	381	432	478	526	587	633	685	730	782	837	887	940	987	1036	1095	1142	1192	1240	1288
1,4	342	393	444	491	547	605	658	708	756	810	868	917	969	1023	1072	1131	1180	1234	1280	1334
1,5	350	403	454	510	561	625	676	728	782	836	897	948	1001	1057	1103	1169	1222	1272	1328	1378
1,6	358	413	471	524	581	643	698	753	806	859	922	979	1034	1083	1138	1191	1240	1295	1345	1398
1,7	372	427	483	544	597	662	718	773	830	885	940	992	1040	1098	1153	1204	1259	1309	1363	1415
1,8	380	436	492	553	611	679	736	788	844	897	949	1002	1060	1112	1166	1222	1272	1328	1381	1436
1,9	392	450	510	569	630	588	746	800	852	907	963	1022	1073	1128	1180	1236	1292	1346	1400	1454
2,0	398	458	524	586	643	698	754	810	867	921	976	1030	1087	1141	1198	1251	1308	1363	1416	1474
2,1	408	473	531	593	650	708	759	819	874	929	987	1039	1099	1156	1213	1269	1321	1381	1437	1491
2,2	416	483	544	599	658	715	770	826	885	942	1000	1058	1112	1169	1229	1281	1343	1400	1454	1513

Kolekcja Spring, Jawa; do wyczerpania zapasów: Spring 1-8 i 13

Szerokość

Wysokość	0,3-0,5	0,6	0,7	0,8	0,9	1,0	1,1	1,2	1,3	1,4	1,5	1,6	1,7	1,8	1,9	2,0	2,1	2,2	2,3	2,4
1,0	312	380	426	473	518	569	616	662	711	757	809	855	899	947	993	1042	1094	1138	1182	1232
1,1	342	389	438	488	534	588	637	685	733	781	833	883	928	979	1027	1083	1130	1176	1224	1273
1,2	350	400	451	503	551	606	656	707	757	806	862	912	960	1010	1062	1119	1165	1215	1268	1316
1,3	361	412	465	514	567	625	676	728	778	830	886	938	992	1041	1095	1154	1203	1257	1307	1357
1,4	370	423	476	527	585	642	698	749	800	858	914	965	1023	1076	1128	1187	1240	1295	1345	1401
1,5	377	433	488	544	597	660	714	769	825	882	942	996	1053	1106	1159	1223	1278	1333	1388	1445
1,6	386	445	502	557	616	679	734	792	848	903	966	1025	1082	1134	1193	1247	1300	1358	1412	1467
1,7	397	456	512	575	631	693	754	812	871	928	987	1040	1096	1155	1210	1269	1323	1378	1436	1491
1,8	405	466	524	586	645	713	771	828	886	945	1000	1058	1118	1175	1232	1288	1343	1402	1461	1517
1,9	416	475	538	602	663	656	785	843	900	958	1017	1077	1134	1193	1251	1309	1368	1427	1484	1544
2,0	423	487	551	615	678	736	793	856	917	975	1034	1093	1153	1211	1272	1331	1389	1449	1510	1568
2,1	432	499	561	626	685	747	805	867	926	988	1049	1106	1169	1232	1293	1351	1411	1474	1532	1593
2,2	439	508	572	631	695	757	819	880	942	1002	1064	1128	1190	1248	1311	1372	1437	1497	1555	1620

Kolekcja Marina, Cedro, Paradise, Paradise Silver, Glamour, Elegance, Imagine Gold, Jazz, Baroque, Chic, Borneo, Skyros

Szerokość

Wysokość	0,3-0,5	0,6	0,7	0,8	0,9	1,0	1,1	1,2	1,3	1,4	1,5	1,6	1,7	1,8	1,9	2,0	2,1	2,2	2,3	2,4
1,0	392	446	496	550	604	652	708	757	812	864	915	966	1022	1072	1124	1176	1229	1279	1332	1383
1,1	399	453	510	563	616	666	722	780	830	884	940	992	1041	1098	1155	1205	1262	1313	1366	1420
1,2	408	466	517	575	628	685	744	796	851	907	963	1022	1072	1128	1182	1237	1295	1349	1404	1458
1,3	416	474	529	587	644	700	757	813	871	928	987	1039	1098	1156	1213	1269	1327	1383	1439	1492
1,4	424	486	544	599	660	718	779	833	888	949	1004	1065	1125	1186	1240	1300	1360	1415	1475	1536
1,5	433	491	552	611	673	730	790	851	914	969	1034	1093	1155	1209	1271	1332	1389	1451	1512	1573
1,6	439	503	563	626	687	749	810	871	931	996	1058	1118	1177	1240	1302	1361	1421	1486	1548	1607
1,7	450	512	572	640	700	761	826	888	950	1018	1077	1141	1204	1269	1330	1395	1457	1517	1583	1645
1,8	454	523	586	650	715	781	844	907	970	1037	1100	1166	1234	1298	1360	1423	1488	1552	1621	1683
1,9	466	527	597	663	726	796	863	926	996	1060	1125	1193	1259	1321	1389	1454	1519	1588	1653	1723
2,0	473	541	607	676	745	812	876	947	1017	1080	1152	1215	1281	1351	1419	1486	1553	1622	1692	1758
2,1	482	550	618	687	756	826	896	964	1035	1101	1173	1240	1310	1380	1449	1517	1587	1659	1725	1795
2,2	488	555	628	700	770	839	914	985	1057	1125	1194	1268	1339	1408	1478	1550	1622	1692	1761	1835

Zalecamy weryfikację ograniczeń technicznych i wymiarowych poszczególnych tkanin

Cennik rolet Dzień Noc Eliza

Kolekcja Monaco, Kea, Scandynavian Night BO, do wyczerpania zapasów: Lunica, Fiji

Szerokość

Wysokość	0,5	0,6	0,7	0,8	0,9	1,0	1,1	1,2	1,3	1,4	1,5	1,6	1,7	1,8	1,9	2,0	2,1	2,2	2,3	2,4
1,0	494	567	632	698	768	833	899	966	1030	1098	1163	1232	1297	1365	1430	1497	1565	1628	1695	1762
1,1	510	576	645	715	783	849	921	989	1060	1125	1193	1262	1332	1400	1467	1537	1606	1672	1740	1810
1,2	522	593	662	731	804	872	942	1014	1083	1155	1223	1296	1365	1435	1506	1577	1645	1714	1788	1858
1,3	527	603	675	746	817	889	966	1037	1106	1180	1257	1328	1400	1472	1544	1614	1691	1760	1833	1903
1,4	538	614	691	762	838	912	987	1061	1133	1211	1283	1358	1433	1507	1580	1656	1730	1806	1877	1951
1,5	552	627	702	779	855	933	1005	1086	1160	1236	1310	1389	1467	1542	1617	1695	1772	1848	1926	1999
1,6	561	640	715	796	874	948	1028	1106	1190	1265	1343	1423	1502	1578	1659	1733	1812	1895	1968	2049
1,7	570	653	730	810	889	970	1055	1132	1213	1295	1374	1450	1536	1614	1694	1776	1857	1935	2018	2097
1,8	580	663	745	826	907	990	1075	1157	1237	1323	1404	1484	1568	1648	1731	1817	1898	1980	2063	2143
1,9	593	673	758	844	926	1010	1096	1179	1265	1346	1433	1516	1603	1684	1772	1855	1938	2025	2107	2193
2,0	602	688	773	861	945	1030	1119	1203	1294	1375	1463	1549	1640	1728	1818	1904	1997	2084	2177	2267
2,1	610	696	785	874	963	1055	1138	1230	1320	1412	1506	1599	1692	1782	1874	1967	2061	2154	2243	2337
2,2	623	710	804	888	980	1072	1169	1265	1358	1453	1549	1645	1740	1836	1933	2027	2125	2218	2312	2411

Kolekcja Sun Wave

Szerokość

Wysokość	0,5	0,6	0,7	0,8	0,9	1,0	1,1	1,2	1,3	1,4	1,5	1,6	1,7	1,8	1,9	2,0	2,1	2,2	2,3	2,4
1,0	517	597	676	756	837	915	1001	1080	1159	1245	1327	1412	1490	1570	1647	1728	1812	1895	1971	2053
1,1	541	626	709	791	877	960	1050	1133	1217	1309	1393	1484	1567	1652	1735	1819	1911	1993	2079	2160
1,2	564	653	742	829	917	1004	1100	1190	1278	1374	1460	1554	1645	1733	1822	1911	2006	2093	2183	2271
1,3	586	680	773	867	959	1054	1153	1244	1335	1437	1530	1630	1724	1817	1907	2000	2101	2193	2288	2379
1,4	610	708	805	902	1000	1096	1202	1298	1395	1502	1597	1703	1798	1899	1994	2092	2197	2296	2392	2488
1,5	631	733	837	940	1039	1142	1249	1352	1454	1565	1667	1776	1877	1980	2081	2183	2295	2395	2496	2597
1,6	655	759	868	975	1080	1187	1300	1410	1515	1628	1733	1848	1956	2061	2169	2274	2390	2494	2602	2708
1,7	679	788	900	1010	1122	1234	1351	1461	1575	1692	1805	1921	2029	2143	2254	2366	2484	2594	2707	2819
1,8	700	817	933	1048	1163	1279	1402	1517	1633	1755	1870	1993	2110	2224	2338	2454	2578	2693	2810	2925
1,9	722	844	964	1086	1204	1323	1450	1573	1692	1819	1938	2065	2186	2307	2428	2546	2674	2793	2913	3034
2,0	747	871	998	1121	1245	1372	1504	1626	1753	1883	2007	2140	2264	2391	2512	2637	2769	2893	3019	3144
2,1	769	898	1028	1157	1285	1415	1551	1682	1810	1948	2078	2213	2340	2472	2598	2730	2865	2996	3123	3253
2,2	791	926	1061	1193	1328	1460	1603	1735	1869	2011	2144	2284	2419	2553	2686	2821	2963	3095	3230	3362

Zalecamy weryfikację ograniczeń technicznych i wymiarowych poszczególnych tkanin

Dopłaty do rolet Dzień Noc Eliza

Lakierowanie obciążnika Duoflor na kolor RAL*	17,00 zł/mb szerokości
Lakierowanie obciążnika Bellisima na kolor RAL*	25,40 zł/mb szerokości
Lakierowanie kasety*	43,50 zł/mb szerokości
Łańcuszek metalowy	24,60 zł/mb wysokości

obciążnik Duoflor

obciążnik Bellisima

***Uwaga:** Zestaw kolorów o standardowej dopłacie - str 161. Lakierowanie na inne kolory - wycena indywidualna.

Lakierowanie elementów wydłuża czas realizacji, elementy PCV w kolorze standard

- W roletach Dzień/Noc jest ustawianie tkaniny w wersji "zamknięta = noc" przy rozwiniętej rolecie do wysokości całkowitej.
- Wyrównanie pasów w kilku roletach Dzień/Noc jest możliwe tylko w przypadku tych samych wysokości rolet, tego samego materiału oraz suma szerokości rolet nie może być większa od szerokości belki materiału.
- Tkaniny zaleca się oglądać pod światło, aby uniknąć złudzeń kolorystycznych. Kolory tkanin we wzornikach są kolorami poglądowymi, poszczególne partie produktów mogą różnić się odcieniami. Różnice kolorystyczne odcieni tkanin nie stanowią podstawy do reklamacji.
- Cena rolety przekraczającej dany wymiar jest zaliczana do przedziału wyższego.
- Rolety o szerokości poniżej 0,5 m liczone są jako 0,5 m

Wymiarowanie

Do zamówienia należy podać szerokość i wysokość po obrysie zewnętrznym produktu.

Montaż

Roleta Dzień Noc STELLA

1. Wieszak
2. Wieszak
3. Mechanizm
4. Bok kasety Stella
5. Kaseta (wys.60 x gł.64 mm)
6. Rura Ø25/32 mm
7. Wieszak profilu nośnego
8. Obciążnik Fi 12
9. Zaślepka obciążnika
10. Łańcuszek operacyjny
11. Łącznik łańcuszka
12. Tkanina D/N

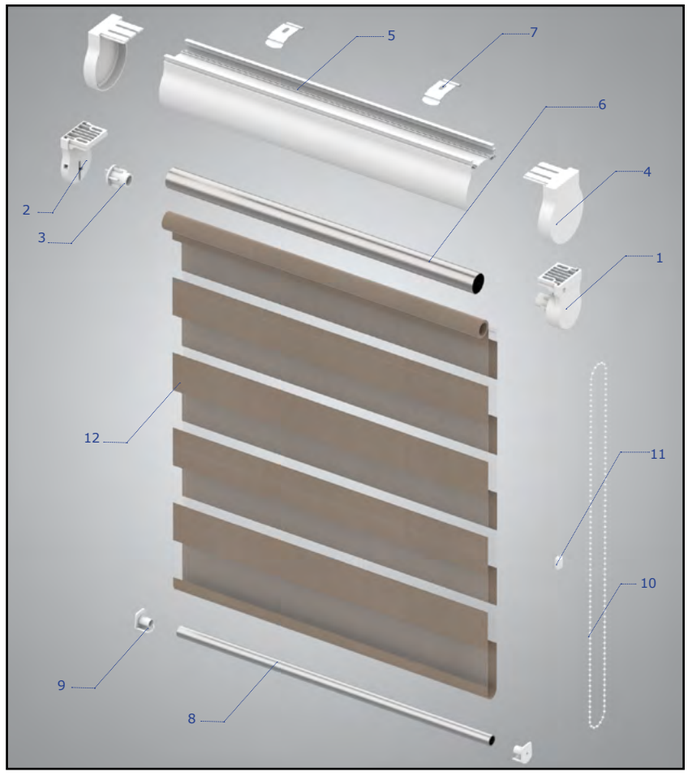

INFORMACJE TECHNICZNE		NAPĘD RĘCZNY
Szerokość minimalna		200 mm
Szerokość maksymalna		2400 mm
Wysokość maksymalna		2500 mm
Tkanina węższa od szerokości całkowitej		54 mm
Kolory kasety, boków, obciążnika (RAL)	biały	RAL 9016
	brązowy	RAL 8019
	szary	RAL 7040
	antracyt	RAL 7016

INFORMACJE TECHNICZNE	SPRING, PARADISE, PARADISE SILVER	POZOSTAŁE TKANINY Z KOLEKCJI D/N
Wysokość maksymalna	2200 mm	2500 mm

Uwaga:

- W roletach Dzień/Noc jest ustawianie tkaniny w wersji "zamknięta = noc" przy rozwiniętej rolecie do wysokości całkowitej.
- Wyrównanie pasów w kilku roletach Dzień/Noc jest możliwe tylko w przypadku tych samych wysokości rolet, tego samego materiału oraz suma szerokości rolet nie może być większa od szerokości belki materiału.
- Tkaniny zaleca się oglądać pod światło, aby uniknąć złudzeń kolorystycznych. Kolory tkanin we wzornikach są kolorami poglądowymi, poszczególne partie produktów mogą różnić się odcieniami. Różnice kolorystyczne odcieni tkanin nie stanowią podstawy do reklamacji.

Cennik rolet Dzień Noc Stella
Kolekcja Zakynthos

Szerokość / Wysokość

	0,5	0,6	0,7	0,8	0,9	1,0	1,1	1,2	1,3	1,4	1,5	1,6	1,7	1,8	1,9	2,0	2,1	2,2	2,3	2,4
1,0	179	210	240	270	298	329	357	387	419	446	476	505	536	564	594	625	653	683	713	744
1,1	184	217	247	279	310	339	372	400	432	464	492	524	553	586	615	645	679	709	740	770
1,2	194	225	258	290	321	353	385	416	450	482	512	544	575	607	640	670	702	736	768	800
1,3	200	233	267	298	333	364	397	431	464	496	527	563	595	629	663	693	727	759	793	826
1,4	205	240	272	308	341	375	410	445	482	514	549	581	615	650	685	719	753	786	820	856
1,5	210	246	281	316	353	387	424	458	492	529	567	602	637	672	708	744	780	813	848	885
1,6	217	253	291	328	364	399	435	473	510	547	582	618	656	692	728	768	805	842	877	914
1,7	220	260	298	337	374	411	451	488	525	564	602	640	676	715	753	790	826	867	903	942
1,8	231	269	307	346	385	424	464	502	541	580	618	658	696	736	778	816	852	895	931	970
1,9	235	275	315	356	396	434	476	516	555	597	637	676	719	757	798	839	878	919	960	1000
2,0	241	281	324	366	406	450	489	529	572	613	655	695	739	780	820	863	903	946	987	1028
2,1	246	290	333	374	419	458	502	546	587	630	673	715	757	801	844	886	928	970	1014	1058
2,2	252	296	339	385	427	471	516	557	604	645	691	733	780	823	867	911	953	999	1039	1087
2,3	259	304	349	394	436	486	527	573	616	664	709	753	800	844	887	934	979	1025	1068	1115
2,4	267	311	357	403	451	494	541	587	632	680	726	773	819	867	912	959	1003	1050	1096	1142
2,5	270	316	366	412	459	509	553	603	650	696	746	790	839	886	934	981	1030	1075	1124	1171

Kolekcja Spring, Jawa; do wyczerpania zapasów: Spring 1-8 i 13

Szerokość / Wysokość

	0,5	0,6	0,7	0,8	0,9	1,0	1,1	1,2	1,3	1,4	1,5	1,6	1,7	1,8	1,9	2,0	2,1	2,2	2,3	2,4
1,0	193	225	256	289	321	353	385	418	451	482	514	546	576	608	642	673	707	739	769	803
1,1	200	234	268	300	334	368	400	433	467	502	534	568	602	632	667	701	734	768	803	836
1,2	208	243	278	313	348	382	418	451	488	522	556	591	626	660	695	730	765	801	836	870
1,3	214	252	287	322	359	396	432	469	504	540	575	614	650	685	721	757	792	829	864	902
1,4	220	259	295	334	372	410	447	486	524	561	597	633	672	710	748	785	823	861	898	935
1,5	229	269	307	346	386	423	464	502	540	580	620	658	696	736	774	816	852	890	929	969
1,6	235	277	317	357	397	438	478	517	559	599	640	679	721	761	801	844	884	924	963	1003
1,7	242	283	325	369	411	451	494	536	576	620	662	703	745	786	828	870	911	955	996	1038
1,8	251	293	337	377	421	466	510	552	595	640	681	726	768	812	856	898	942	987	1027	1073
1,9	256	300	346	392	435	479	526	569	613	660	703	747	793	837	883	926	970	1016	1062	1106
2,0	264	310	357	403	448	494	540	586	631	679	726	769	818	862	909	957	1001	1048	1094	1140
2,1	271	318	366	412	462	508	555	604	650	700	746	792	839	888	935	984	1030	1077	1125	1175
2,2	278	328	375	426	474	523	573	620	668	718	767	816	864	914	963	1014	1060	1110	1157	1208

Kolekcja Marina, Cedro, Paradise, Paradise Silver, Glamour, Elegance, Imagine Gold, Jazz, Baroque, Chic, Borneo, Skyros

Szerokość / Wysokość

	0,5	0,6	0,7	0,8	0,9	1,0	1,1	1,2	1,3	1,4	1,5	1,6	1,7	1,8	1,9	2,0	2,1	2,2	2,3	2,4
1,0	218	254	293	329	368	403	439	476	514	551	587	626	662	698	736	773	809	847	884	920
1,1	229	268	306	345	382	421	459	497	538	576	614	655	692	731	770	809	848	886	926	964
1,2	236	278	316	358	398	439	483	522	563	603	643	684	723	762	806	847	886	928	967	1008
1,3	246	290	330	373	416	458	500	544	586	628	670	714	756	798	842	884	925	967	1010	1055
1,4	254	299	342	387	432	476	522	567	610	655	698	744	785	830	876	920	964	1008	1055	1096
1,5	267	311	357	403	451	494	541	587	632	680	726	773	818	864	911	958	1002	1049	1095	1141
1,6	272	322	370	419	465	514	563	610	658	705	753	801	849	898	946	993	1039	1092	1138	1186
1,7	281	333	382	432	485	531	581	631	683	730	782	830	882	931	980	1030	1080	1130	1180	1232
1,8	293	342	396	446	497	550	603	655	705	757	809	861	912	964	1016	1066	1120	1171	1222	1274
1,9	300	354	408	462	515	569	625	675	728	783	837	888	945	998	1050	1103	1157	1211	1265	1319
2,0	311	366	421	476	531	587	643	696	753	809	864	920	976	1030	1087	1141	1198	1251	1307	1361
2,1	318	375	433	490	549	605	663	720	779	836	889	948	1004	1063	1121	1177	1235	1294	1350	1408
2,2	329	387	446	508	567	626	684	744	801	859	920	979	1037	1096	1156	1214	1274	1333	1391	1450
2,3	338	398	459	522	581	642	703	762	824	886	947	1005	1068	1130	1191	1251	1313	1374	1435	1494
2,4	347	410	473	536	599	662	723	785	848	912	975	1037	1099	1163	1224	1292	1351	1414	1477	1540
2,5	356	421	487	550	614	680	745	809	874	938	1002	1065	1131	1198	1261	1327	1389	1453	1518	1583

Zalecamy weryfikację ograniczeń technicznych i wymiarowych poszczególnych tkanin

Cennik rolet Dzień Noc Stella
Kolekcja: Monaco, Kea, Scandynavian Night BO; do wyczerpania zapasów: Lunica, Fiji

Szerokość / Wysokość

Wysokość	0,5	0,6	0,7	0,8	0,9	1,0	1,1	1,2	1,3	1,4	1,5	1,6	1,7	1,8	1,9	2,0	2,1	2,2	2,3	2,4
1,0	264	311	358	406	454	502	550	597	644	692	740	785	836	883	929	977	1026	1072	1121	1169
1,1	279	330	381	432	483	531	582	632	685	736	785	837	886	938	989	1038	1092	1141	1192	1240
1,2	295	347	400	456	510	564	616	670	723	780	833	886	940	993	1048	1100	1156	1208	1262	1316
1,3	310	368	424	483	537	594	652	709	762	820	878	935	992	1049	1105	1163	1221	1275	1333	1389
1,4	325	386	445	505	567	627	685	746	806	864	925	985	1045	1103	1164	1224	1283	1345	1407	1463
1,5	341	403	466	529	593	656	720	782	845	909	970	1035	1098	1159	1223	1288	1350	1413	1475	1539
1,6	357	423	489	553	623	687	753	819	885	950	1017	1086	1153	1215	1281	1349	1414	1480	1548	1613
1,7	372	440	510	580	646	719	785	856	926	996	1064	1132	1203	1271	1342	1411	1479	1549	1617	1685
1,8	387	458	531	604	676	748	820	895	966	1037	1111	1181	1257	1328	1400	1473	1545	1615	1691	1761
1,9	403	478	553	629	703	781	855	931	1004	1083	1157	1233	1308	1383	1458	1535	1610	1684	1760	1836
2,0	419	496	575	655	731	810	888	967	1045	1125	1203	1281	1360	1439	1517	1595	1672	1754	1830	1909
2,1	433	515	597	679	758	843	922	1003	1088	1169	1248	1332	1413	1492	1577	1659	1738	1822	1902	1985
2,2	451	535	616	703	786	872	958	1040	1127	1211	1296	1381	1466	1550	1635	1722	1806	1887	1975	2057
2,3	465	552	641	727	816	903	992	1077	1166	1252	1343	1430	1517	1606	1693	1782	1869	1958	2045	2131
2,4	482	570	663	753	844	934	1026	1118	1208	1298	1388	1479	1570	1663	1753	1844	1935	2025	2116	2206
2,5	494	588	684	779	871	964	1061	1155	1247	1342	1436	1530	1622	1718	1810	1903	1999	2093	2186	2279

Kolekcja Sun Wave

Szerokość / Wysokość

Wysokość	0,5	0,6	0,7	0,8	0,9	1,0	1,1	1,2	1,3	1,4	1,5	1,6	1,7	1,8	1,9	2,0	2,1	2,2	2,3	2,4
1,0	290	338	387	434	486	535	581	629	679	726	779	824	874	921	970	1022	1090	1138	1187	1236
1,1	307	358	410	462	515	568	616	667	721	774	825	878	929	981	1035	1088	1158	1213	1265	1318
1,2	324	376	433	489	546	602	655	710	762	819	877	931	987	1040	1098	1155	1232	1285	1342	1396
1,3	339	398	457	516	575	632	691	749	809	868	926	985	1041	1101	1159	1221	1299	1358	1416	1478
1,4	357	420	483	544	605	666	727	788	851	914	977	1038	1100	1163	1223	1288	1372	1433	1494	1555
1,5	373	436	503	570	633	700	762	829	896	960	1027	1093	1157	1222	1288	1354	1440	1507	1573	1640
1,6	392	458	526	595	665	733	804	871	940	1005	1076	1144	1214	1281	1351	1421	1510	1580	1648	1719
1,7	406	482	551	625	695	768	839	911	981	1055	1128	1201	1271	1343	1414	1489	1582	1653	1727	1798
1,8	424	497	575	650	726	801	876	949	1027	1100	1177	1251	1330	1404	1478	1554	1652	1728	1805	1879
1,9	439	518	597	676	756	836	912	992	1068	1151	1230	1307	1386	1463	1542	1622	1723	1799	1881	1960
2,0	457	540	623	703	785	868	948	1031	1112	1194	1278	1360	1443	1524	1606	1691	1792	1874	1958	2040
2,1	473	557	644	730	817	900	985	1070	1157	1240	1330	1414	1500	1584	1669	1758	1862	1948	2031	2121
2,2	490	580	667	757	845	934	1025	1111	1201	1292	1378	1467	1554	1645	1731	1823	1930	2022	2113	2200
2,3	509	602	691	783	876	967	1061	1154	1243	1334	1428	1519	1613	1704	1795	1889	2002	2095	2186	2279
2,4	524	618	715	810	906	1001	1096	1192	1288	1383	1479	1576	1669	1763	1859	1958	2074	2169	2267	2361
2,5	541	641	740	838	935	1035	1132	1233	1331	1428	1530	1628	1727	1824	1924	2023	2143	2242	2340	2441

- Rolety o szerokości poniżej 0,5 m liczone są jako 0,5 m.
- Cena rolety przekraczającej dany wymiar jest zaliczana do przedziału wyższego.

Zalecamy weryfikację ograniczeń technicznych i wymiarowych poszczególnych tkanin

Dopłaty rolet Dzień Noc Stella

Lakierowanie obciążnika Duoflor na kolor RAL*	17,00 zł/mb
Lakierowanie obciążnika fi12 na kolor RAL*	17,00 zł/mb
Lakierowanie kasety*	17,00 zł/mb
Łańcuszek metalowy	17,00 zł/mb wysokości

***** Zestaw kolorów o standardowej dopłacie - str 161. Lakierowanie na inne kolory - wycena indywidualna.

Uwaga:
- W roletach Dzień/Noc jest ustawianie tkaniny w wersji "zamknięta = noc" przy rozwiniętej rolecie do wysokości całkowitej.
- Wyrównanie pasów w kilku roletach Dzień/Noc jest możliwe tylko w przypadku tych samych wysokości rolet, tego samego materiału oraz suma szerokości rolet nie może być większa od szerokości belki materiału.

Wymiarowanie

Do zamówienia należy podać szerokość i wysokość po obrysie zewnętrznym produktu.

Montaż

Roleta Dzień Noc BELLISIMA SQUARE S, M

1. Kaseta
2. Bok kasety
3. Klips uniwersalny
4. Dwustronna taśma klejąca
5. Mechanizm
6. Łańcuszek
7. Łożysko podporowe
8. Rura
9. Obciążnik
10. Zaślepka obciążnika
11. Zatyczka obciążnika
12. Rura Ø14 mm
13. Tkanina D/N
14. Płytka montażowa

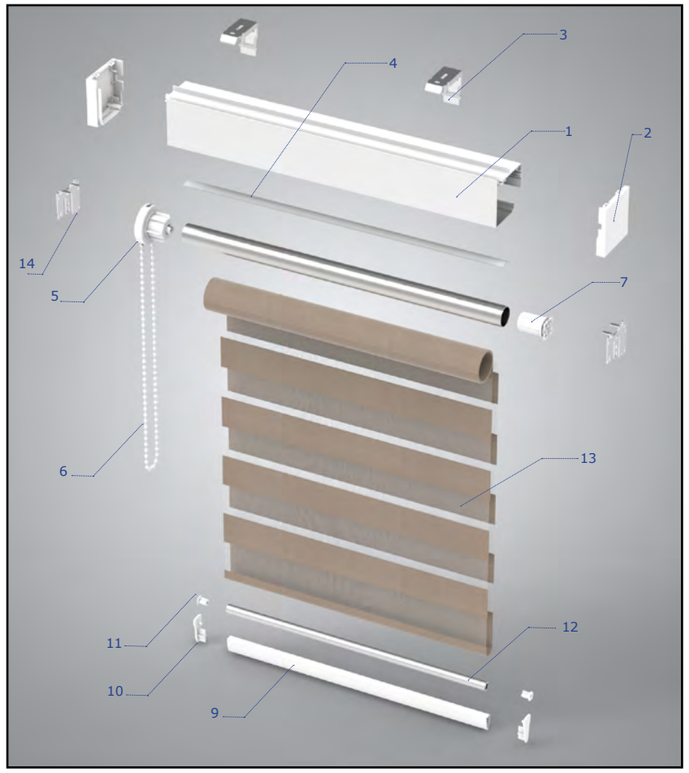

Dostępne łańcuszki PĘTLA:

Wysokość "h" PĘTLA	Kolor	
1000mm	biały	szary
1250mm		
1500mm		
1750mm		
2000mm		
2250mm		
2500mm		

INFORMACJE TECHNICZNE	BELLISIMA SQUARE	
	S	M
Wymiary kasety (mm)	71*73	90*90
Szerokość maksymalna	2200 mm	2800 mm
Wysokość maksymalna (wszystkie tkaniny D/N)	2500 mm	2500 mm
Średnica rury AL	30 mm	42 i 50 mm
Tkanina węższa od szerokości całkowitej	40 mm - ręczna oraz na silnik	
Profil nośny	tak	tak
Prowadzenie boczne - fixacja	tak	tak
Kolor profili aluminowych	biały	
	srebrna anoda	
Kolory wieszaków stalowych	biały	
	szary	

Uwaga:
- W roletach Dzień/Noc jest ustawianie tkaniny w wersji "zamknięta = noc" przy rozwiniętej rolecie do wysokości całkowitej.
- Wyrównanie pasów w kilku roletach Dzień/Noc jest możliwe tylko w przypadku tych samych wysokości rolet, tego samego materiału oraz suma szerokości rolet nie może być większa od szerokości belki materiału.
- Tkaniny zaleca się oglądać pod światło, aby uniknąć złudzeń kolorystycznych. Kolory tkanin we wzornikach są kolorami poglądowymi, poszczególne partie produktów mogą różnić się odcieniami. Różnice kolorystyczne odcieni tkanin nie stanowią podstawy do reklamacji.

Cennik rolet Dzień Noc Bellisima Square S
Kolekcja Zakynthos

Szerokość

Wysokość	0,5	0,6	0,7	0,8	0,9	1,0	1,1	1,2	1,3	1,4	1,5	1,6	1,7	1,8	1,9	2,0	2,1	2,2
1,0	272	300	330	361	389	419	450	478	508	536	567	607	637	666	695	723	768	797
1,1	278	308	338	369	398	428	458	489	518	550	580	625	653	684	714	745	786	818
1,2	282	315	346	376	409	438	470	502	531	564	595	640	670	702	732	766	809	839
1,3	289	319	351	385	416	450	483	514	546	578	610	656	688	720	753	784	829	862
1,4	293	325	358	393	426	458	491	525	559	593	627	672	705	740	771	805	851	885
1,5	298	333	368	400	435	469	503	538	573	606	641	688	722	756	790	825	872	906
1,6	304	339	374	410	445	479	515	550	586	621	656	703	740	774	809	845	894	928
1,7	310	346	381	416	453	489	526	563	599	633	670	720	756	791	829	864	915	950
1,8	313	350	387	426	464	499	537	574	611	650	685	736	773	810	848	886	934	973
1,9	318	356	396	433	471	510	549	586	626	663	701	751	790	828	867	903	957	993
2,0	324	364	403	440	482	518	559	599	638	676	715	769	808	847	886	924	979	1017
2,1	329	370	410	451	490	528	570	610	651	691	731	784	825	864	903	946	999	1038
2,2	335	375	416	457	499	541	581	625	664	705	746	801	842	884	924	964	1019	1061
2,3	339	381	424	466	509	551	593	633	676	720	761	817	859	900	945	985	1039	1084
2,4	346	387	432	474	517	561	604	645	690	732	778	832	876	920	961	1004	1062	1104
2,5	349	394	438	483	526	572	614	660	702	747	791	848	894	938	981	1026	1084	1127

Kolekcja Spring, Jawa; do wyczerpania zapasów: Spring 1-8 i 13

Szerokość

Wysokość	0,5	0,6	0,7	0,8	0,9	1,0	1,1	1,2	1,3	1,4	1,5	1,6	1,7	1,8	1,9	2,0	2,1	2,2
1,0	289	321	355	389	421	455	489	520	555	586	621	664	697	731	763	794	844	876
1,1	298	331	365	401	433	468	502	536	569	605	640	687	720	755	788	823	869	905
1,2	304	341	376	410	447	481	517	554	588	625	660	709	743	780	814	852	898	933
1,3	313	347	384	422	457	496	534	570	607	643	680	730	767	804	842	878	927	964
1,4	318	355	393	434	471	508	546	586	624	663	702	751	789	829	867	905	956	995
1,5	324	365	405	443	483	523	562	603	643	681	721	775	814	853	892	932	985	1024
1,6	332	373	414	455	496	536	577	618	660	700	742	794	837	877	917	959	1015	1055
1,7	341	382	423	465	508	550	593	637	678	718	761	818	859	900	946	987	1041	1084
1,8	345	388	432	479	522	563	608	651	695	741	782	839	882	925	969	1015	1069	1114
1,9	352	397	444	487	533	578	623	667	714	758	803	859	906	951	996	1038	1099	1142
2,0	361	406	453	497	546	589	638	685	731	776	822	884	929	975	1022	1067	1129	1173
2,1	366	415	462	511	558	604	652	700	749	796	844	904	953	999	1045	1096	1158	1204
2,2	375	421	471	520	570	620	668	719	766	815	863	927	975	1025	1073	1122	1183	1234
2,3	380	431	482	531	584	633	683	732	783	836	884	949	999	1050	1100	1148	1212	1265
2,4	388	439	492	543	594	647	698	748	801	852	906	968	1021	1074	1125	1176	1242	1294
2,5	393	449	501	554	607	661	713	767	819	872	925	991	1046	1099	1151	1205	1271	1323

Kolekcja Marina, Cedro, Paradise, Paradise Silver, Glamour, Elegance, Imagine Gold, Jazz, Baroque, Chic, Borneo, Skyros.

Szerokość

Wysokość	0,5	0,6	0,7	0,8	0,9	1,0	1,1	1,2	1,3	1,4	1,5	1,6	1,7	1,8	1,9	2,0	2,1	2,2
1,0	325	365	405	448	487	527	569	607	649	687	729	780	820	861	900	940	995	1034
1,1	338	379	421	465	505	547	589	632	673	716	758	816	856	898	940	983	1036	1080
1,2	347	392	437	480	525	568	613	658	700	746	790	848	890	935	980	1026	1082	1125
1,3	359	404	450	497	542	591	638	682	729	776	821	881	927	974	1021	1065	1125	1172
1,4	368	417	465	515	563	610	658	707	756	805	854	914	962	1012	1059	1108	1169	1217
1,5	380	431	482	529	581	631	681	733	784	833	885	949	998	1049	1099	1151	1212	1264
1,6	390	443	494	549	600	651	706	757	811	862	916	981	1033	1086	1137	1191	1259	1309
1,7	402	456	509	563	618	673	729	784	838	891	946	1015	1069	1123	1178	1233	1301	1353
1,8	411	467	524	582	639	694	751	808	864	923	977	1049	1103	1160	1217	1275	1344	1402
1,9	421	480	540	597	656	716	775	833	893	951	1010	1080	1139	1199	1258	1314	1388	1445
2,0	433	493	555	613	677	734	797	859	919	980	1039	1115	1175	1236	1298	1357	1433	1492
2,1	443	507	569	632	695	755	820	883	947	1009	1071	1147	1211	1274	1335	1400	1477	1539
2,2	454	518	582	648	713	779	844	911	974	1037	1103	1181	1245	1312	1376	1441	1518	1585
2,3	462	530	598	665	733	800	867	932	999	1068	1134	1214	1282	1348	1417	1482	1563	1630
2,4	475	543	613	682	750	821	889	957	1027	1096	1167	1247	1316	1387	1454	1524	1607	1676
2,5	485	557	628	699	770	843	913	985	1055	1126	1198	1280	1354	1424	1495	1567	1652	1722

Zalecamy weryfikację ograniczeń technicznych i wymiarowych poszczególnych tkanin

Cennik rolet Dzień Noc Bellisima Square S
Kolekcja: Monaco, Kea, Scandynavian Night BO; do wyczerpania zapasów: Lunica, Fiji, Venezia

Szerokość

Wysokość	0,5	0,6	0,7	0,8	0,9	1,0	1,1	1,2	1,3	1,4	1,5	1,6	1,7	1,8	1,9	2,0	2,1	2,2
1,0	381	432	484	536	587	639	691	741	793	843	895	958	1009	1061	1111	1162	1229	1279
1,1	399	452	506	562	615	670	723	779	832	887	942	1011	1064	1119	1172	1228	1293	1348
1,2	414	473	530	586	645	701	759	818	873	932	990	1061	1118	1175	1232	1293	1361	1418
1,3	432	490	551	613	673	735	797	855	917	977	1037	1111	1173	1234	1296	1353	1428	1489
1,4	447	510	574	640	702	765	828	893	958	1023	1088	1163	1227	1293	1354	1419	1496	1560
1,5	462	530	598	663	731	798	864	932	1000	1066	1134	1214	1281	1348	1415	1483	1563	1629
1,6	479	549	620	691	761	829	900	970	1041	1111	1181	1265	1336	1405	1475	1546	1632	1701
1,7	496	570	642	714	788	861	936	1011	1085	1156	1229	1316	1389	1463	1539	1611	1697	1770
1,8	510	587	663	743	819	893	970	1048	1125	1203	1277	1368	1444	1520	1598	1675	1763	1842
1,9	526	607	687	766	846	927	1006	1086	1168	1246	1327	1417	1499	1579	1658	1736	1832	1910
2,0	544	627	710	791	877	956	1041	1126	1207	1290	1373	1471	1553	1636	1719	1801	1899	1981
2,1	559	646	732	819	905	989	1075	1163	1249	1336	1421	1521	1608	1693	1778	1866	1967	2052
2,2	576	664	753	844	932	1024	1111	1204	1292	1380	1470	1573	1661	1753	1841	1929	2031	2122
2,3	591	683	778	869	963	1055	1147	1238	1332	1427	1517	1624	1717	1809	1902	1993	2098	2193
2,4	609	703	800	895	990	1088	1182	1276	1374	1470	1567	1674	1770	1867	1961	2057	2167	2262
2,5	623	723	822	921	1020	1121	1216	1317	1415	1514	1614	1725	1826	1924	2022	2123	2234	2333

Kolekcja Sun Wave

Szerokość

Wysokość	0,5	0,6	0,7	0,8	0,9	1,0	1,1	1,2	1,3	1,4	1,5	1,6	1,7	1,8	1,9	2,0	2,1	2,2
1,0	421	480	539	599	658	718	779	836	896	954	1015	1085	1144	1204	1263	1320	1395	1453
1,1	443	505	568	632	694	757	820	884	946	1010	1072	1151	1211	1275	1338	1402	1476	1541
1,2	461	530	596	662	731	797	864	931	997	1066	1133	1212	1278	1347	1413	1483	1560	1627
1,3	484	553	623	696	765	838	911	980	1052	1122	1193	1277	1348	1419	1490	1560	1645	1717
1,4	502	576	651	728	803	877	952	1027	1102	1178	1254	1341	1415	1491	1566	1641	1729	1805
1,5	522	602	682	758	838	917	995	1075	1156	1233	1312	1406	1484	1563	1641	1722	1813	1891
1,6	542	625	708	791	874	956	1039	1123	1207	1290	1373	1469	1552	1634	1717	1800	1898	1980
1,7	563	650	736	822	911	997	1085	1172	1260	1344	1431	1533	1620	1705	1794	1880	1981	2066
1,8	581	673	764	856	948	1036	1128	1218	1310	1403	1491	1597	1686	1777	1869	1960	2063	2156
1,9	602	697	792	887	982	1077	1172	1267	1364	1457	1552	1659	1755	1850	1945	2038	2149	2241
2,0	624	722	821	918	1020	1115	1215	1316	1414	1512	1612	1725	1823	1921	2021	2119	2232	2331
2,1	643	747	849	953	1055	1156	1260	1363	1466	1569	1672	1788	1891	1993	2094	2199	2315	2418
2,2	664	769	877	983	1090	1198	1304	1413	1518	1624	1731	1852	1958	2066	2172	2278	2399	2506
2,3	682	792	905	1016	1128	1237	1348	1457	1569	1682	1791	1916	2027	2136	2250	2359	2482	2594
2,4	705	817	933	1048	1162	1278	1392	1506	1621	1736	1852	1979	2094	2209	2324	2438	2568	2681
2,5	722	843	961	1080	1198	1318	1436	1556	1673	1792	1912	2042	2163	2282	2399	2519	2651	2769

Zalecamy weryfikację ograniczeń technicznych i wymiarowych poszczególnych tkanin

Cennik rolet Dzień Noc Bellisima Square M - Kolekcja Zakynthos

Szerokość / Wysokość

Wysokość	0,5	0,6	0,7	0,8	0,9	1,0	1,1	1,2	1,3	1,4	1,5	1,6	1,7	1,8	1,9	2,0	2,1	2,2	2,3	2,4	2,5	2,6	2,7	2,8
1,0	403	451	499	547	1145	643	692	742	786	837	885	949	998	1045	1094	1142	1205	1257	1348	1395	1445	1491	1540	1588
1,1	408	456	508	555	595	653	702	751	803	851	899	964	1015	1063	1115	1163	1229	1275	1372	1419	1469	1517	1567	1617
1,2	412	464	514	563	605	664	714	766	816	864	915	981	1031	1083	1132	1181	1247	1298	1393	1445	1494	1544	1593	1645
1,3	416	469	518	572	613	673	726	778	828	878	929	998	1049	1099	1153	1203	1270	1320	1415	1467	1518	1570	1621	1672
1,4	423	474	526	580	625	684	736	788	842	894	946	1014	1065	1119	1170	1222	1293	1343	1439	1491	1544	1595	1648	1702
1,5	428	482	535	587	631	693	747	801	855	907	960	1030	1084	1134	1190	1241	1310	1365	1463	1516	1568	1622	1676	1728
1,6	433	488	541	595	641	703	758	812	867	922	976	1045	1099	1155	1209	1262	1333	1386	1486	1539	1593	1648	1703	1758
1,7	438	492	549	605	651	714	769	825	882	934	990	1062	1118	1173	1229	1281	1352	1410	1509	1564	1618	1673	1729	1784
1,8	444	499	555	611	660	723	781	837	894	949	1004	1076	1133	1191	1245	1302	1375	1433	1531	1588	1645	1702	1758	1812
1,9	450	505	563	621	667	733	791	849	906	963	1022	1094	1153	1209	1265	1321	1396	1451	1554	1612	1669	1727	1783	1841
2,0	453	512	570	628	679	745	804	861	920	979	1036	1107	1169	1228	1285	1343	1415	1475	1578	1635	1693	1753	1810	1869
2,1	458	517	576	637	687	754	813	872	931	990	1052	1127	1186	1244	1304	1363	1438	1497	1602	1660	1720	1780	1839	1898
2,2	464	524	585	644	695	766	825	886	947	1004	1065	1142	1202	1262	1321	1383	1458	1518	1624	1683	1743	1806	1865	1924
2,3	469	528	592	652	703	774	837	897	959	1019	1080	1158	1217	1280	1342	1404	1479	1540	1647	1707	1770	1830	1890	1953
2,4	474	537	599	662	714	784	847	911	973	1035	1096	1175	1236	1298	1360	1423	1502	1564	1670	1731	1794	1857	1920	1981
2,5	479	543	606	668	722	796	859	922	985	1049	1111	1191	1252	1317	1380	1443	1523	1586	1693	1755	1819	1882	1946	2010

Kolekcja Spring, Jawa; do wyczerpania zapasów: Spring 1-8 i 13

Szerokość / Wysokość

Wysokość	0,5	0,6	0,7	0,8	0,9	1,0	1,1	1,2	1,3	1,4	1,5	1,6	1,7	1,8	1,9	2,0	2,1	2,2	2,3	2,4	2,5	2,6	2,7	2,8
1,0	421	472	524	576	1177	679	731	784	833	887	939	1005	1059	1109	1162	1213	1280	1335	1431	1481	1534	1585	1636	1688
1,1	427	480	536	587	630	693	746	798	854	906	959	1027	1082	1134	1190	1241	1311	1363	1462	1514	1567	1619	1673	1727
1,2	433	489	543	597	643	707	761	818	872	925	980	1050	1104	1160	1213	1268	1338	1392	1491	1548	1601	1655	1709	1764
1,3	439	496	551	609	655	719	777	834	889	942	999	1072	1127	1182	1240	1297	1368	1422	1522	1579	1635	1691	1746	1803
1,4	449	504	561	621	670	734	791	849	906	964	1021	1093	1151	1208	1266	1320	1398	1453	1554	1612	1669	1726	1782	1842
1,5	455	514	572	629	679	747	806	865	925	983	1040	1117	1174	1231	1292	1348	1422	1482	1586	1645	1702	1761	1820	1879
1,6	461	522	581	641	693	761	821	881	941	1001	1062	1136	1197	1258	1317	1376	1452	1513	1618	1675	1737	1796	1858	1918
1,7	469	528	591	653	707	775	836	898	960	1020	1082	1160	1221	1282	1344	1404	1480	1544	1649	1709	1770	1831	1894	1954
1,8	475	537	599	663	718	788	852	915	979	1038	1101	1179	1242	1306	1368	1430	1510	1573	1679	1743	1806	1869	1932	1992
1,9	484	545	611	675	729	801	865	930	994	1059	1124	1202	1268	1332	1394	1457	1539	1601	1710	1775	1839	1903	1967	2030
2,0	489	555	620	685	744	816	883	948	1014	1077	1143	1223	1292	1355	1421	1486	1566	1632	1742	1807	1873	1938	2003	2070
2,1	495	561	629	697	755	829	895	962	1029	1095	1164	1246	1312	1379	1446	1513	1595	1662	1775	1841	1908	1976	2041	2108
2,2	503	571	640	707	766	845	913	981	1049	1115	1182	1269	1336	1403	1472	1541	1624	1691	1806	1872	1939	2011	2078	2145
2,3	510	578	649	718	778	856	927	996	1066	1134	1203	1289	1358	1429	1498	1568	1652	1721	1835	1904	1976	2045	2113	2184
2,4	517	589	660	731	791	870	941	1014	1085	1156	1225	1312	1381	1452	1523	1595	1683	1753	1867	1937	2009	2080	2152	2221
2,5	523	597	668	740	803	885	958	1029	1101	1173	1245	1334	1405	1479	1550	1622	1711	1782	1899	1969	2044	2115	2187	2260

Kolekcja Marina, Cedro, Paradise, Paradise Silver, Glamour, Elegance, Imagine Gold, Jazz, Baroque, Chic, Borneo, Skyros.

Szerokość / Wysokość

Wysokość	0,5	0,6	0,7	0,8	0,9	1,0	1,1	1,2	1,3	1,4	1,5	1,6	1,7	1,8	1,9	2,0	2,1	2,2	2,3	2,4	2,5	2,6	2,7	2,8
1,0	457	516	574	634	1243	751	811	871	927	989	1048	1122	1181	1240	1300	1359	1433	1494	1598	1655	1716	1773	1831	1891
1,1	467	527	592	650	702	773	833	894	958	1018	1077	1156	1216	1277	1341	1401	1479	1537	1646	1705	1766	1827	1888	1950
1,2	476	541	605	667	721	793	857	922	985	1046	1109	1189	1251	1315	1379	1442	1520	1583	1692	1757	1818	1881	1944	2009
1,3	486	554	616	684	740	814	881	947	1011	1074	1140	1224	1286	1352	1419	1484	1565	1630	1739	1805	1870	1936	2001	2065
1,4	499	565	632	701	762	836	903	969	1038	1106	1172	1255	1323	1391	1457	1524	1611	1676	1787	1855	1922	1989	2057	2126
1,5	510	579	648	716	778	855	925	996	1066	1134	1204	1290	1359	1426	1498	1566	1651	1722	1836	1906	1975	2045	2115	2183
1,6	520	592	662	734	797	877	950	1020	1092	1164	1236	1321	1393	1466	1539	1607	1696	1767	1884	1954	2026	2097	2170	2242
1,7	530	603	677	752	817	897	971	1046	1121	1193	1266	1355	1430	1505	1578	1650	1739	1814	1932	2005	2079	2152	2226	2300
1,8	541	615	692	767	835	919	995	1070	1147	1222	1297	1388	1464	1541	1616	1691	1784	1861	1979	2056	2131	2207	2285	2358
1,9	553	628	708	785	852	939	1018	1096	1173	1250	1331	1422	1501	1580	1655	1733	1828	1903	2027	2105	2184	2262	2338	2416
2,0	561	642	721	801	874	961	1041	1122	1201	1281	1361	1453	1537	1617	1697	1776	1869	1951	2075	2155	2234	2314	2395	2475
2,1	572	653	735	818	892	982	1063	1144	1227	1308	1392	1490	1571	1654	1736	1816	1915	1996	2125	2205	2289	2371	2451	2535
2,2	582	667	751	835	909	1003	1088	1171	1257	1338	1422	1523	1606	1690	1774	1860	1958	2042	2171	2255	2338	2425	2508	2590
2,3	593	678	766	852	927	1023	1110	1197	1282	1367	1453	1555	1641	1728	1815	1901	2002	2087	2220	2304	2393	2477	2562	2650
2,4	604	693	781	870	948	1044	1132	1223	1310	1400	1485	1591	1677	1765	1853	1944	2048	2135	2267	2356	2443	2532	2621	2708
2,5	614	706	796	885	966	1066	1158	1246	1337	1427	1518	1623	1713	1805	1895	1984	2092	2182	2315	2404	2497	2585	2677	2767

Cennik rolet Dzień Noc Bellisima Square M

Kolekcja: Monaco, Kea, Scandynavian Night BO; do wyczerpania zapasów: Lunica, Fiji, Venezia

Szerokość / Wysokość

Wysokość	0,5	0,6	0,7	0,8	0,9	1,0	1,1	1,2	1,3	1,4	1,5	1,6	1,7	1,8	1,9	2,0	2,1	2,2	2,3	2,4	2,5	2,6	2,7	2,8
1,0	512	582	652	722	1343	862	932	1004	1071	1143	1213	1300	1371	1440	1511	1581	1666	1739	1852	1921	1993	2061	2131	2202
1,1	528	600	677	748	813	894	967	1040	1118	1189	1262	1350	1424	1497	1573	1646	1735	1806	1926	1999	2071	2144	2219	2293
1,2	543	622	698	774	842	927	1003	1083	1158	1233	1309	1402	1479	1555	1632	1708	1800	1877	1997	2076	2152	2228	2304	2381
1,3	558	640	717	800	870	958	1039	1120	1199	1276	1357	1454	1533	1613	1694	1773	1868	1948	2071	2152	2231	2311	2392	2470
1,4	577	659	742	826	900	991	1073	1157	1240	1324	1406	1505	1587	1671	1754	1835	1937	2019	2145	2229	2310	2394	2476	2561
1,5	593	679	765	850	927	1022	1108	1196	1282	1368	1453	1556	1642	1726	1814	1899	2001	2088	2220	2305	2391	2477	2565	2649
1,6	608	698	787	877	957	1055	1144	1233	1323	1413	1502	1606	1695	1785	1876	1963	2070	2159	2294	2380	2471	2560	2650	2740
1,7	625	716	810	903	987	1087	1179	1273	1367	1456	1549	1658	1751	1845	1937	2027	2135	2230	2366	2459	2549	2643	2736	2828
1,8	641	735	830	927	1016	1119	1214	1310	1408	1501	1597	1708	1805	1901	1995	2091	2203	2301	2439	2536	2631	2727	2824	2918
1,9	658	755	855	954	1041	1151	1249	1348	1448	1547	1647	1760	1861	1959	2056	2155	2271	2368	2512	2612	2711	2810	2908	3008
2,0	673	776	877	980	1073	1182	1286	1387	1489	1592	1694	1809	1915	2017	2119	2221	2336	2439	2586	2687	2790	2893	2994	3098
2,1	688	792	898	1004	1102	1214	1318	1424	1530	1635	1742	1864	1968	2073	2179	2284	2405	2510	2660	2766	2871	2978	3082	3187
2,2	705	814	922	1030	1129	1248	1355	1465	1573	1681	1789	1915	2022	2130	2238	2347	2472	2579	2734	2840	2949	3060	3168	3275
2,3	721	830	946	1056	1158	1277	1392	1502	1615	1725	1836	1965	2075	2189	2300	2412	2538	2649	2806	2918	3031	3142	3253	3365
2,4	737	853	967	1084	1188	1310	1426	1542	1657	1773	1885	2018	2130	2244	2361	2476	2608	2721	2880	2995	3110	3225	3340	3455
2,5	752	872	990	1106	1215	1344	1462	1580	1697	1815	1934	2067	2185	2304	2422	2540	2675	2792	2955	3070	3190	3308	3426	3544

Kolekcja Sun Wave

Szerokość / Wysokość

Wysokość	0,5	0,6	0,7	0,8	0,9	1,0	1,1	1,2	1,3	1,4	1,5	1,6	1,7	1,8	1,9	2,0	2,1	2,2	2,3	2,4	2,5	2,6	2,7	2,8
1,0	553	630	708	786	1414	942	1021	1100	1174	1255	1333	1426	1507	1583	1661	1740	1832	1913	2035	2113	2192	2268	2345	2425
1,1	572	653	739	818	891	983	1064	1145	1231	1311	1392	1489	1572	1654	1739	1819	1918	1997	2127	2207	2290	2371	2453	2537
1,2	591	679	764	850	927	1023	1108	1196	1281	1367	1452	1553	1640	1727	1813	1899	2000	2086	2218	2305	2391	2475	2561	2648
1,3	610	702	789	883	962	1061	1154	1243	1334	1420	1512	1620	1708	1798	1889	1980	2085	2175	2308	2399	2488	2579	2669	2759
1,4	632	724	819	915	1001	1102	1197	1290	1384	1480	1572	1683	1776	1870	1965	2057	2170	2263	2400	2496	2588	2683	2777	2872
1,5	652	750	849	946	1034	1140	1239	1339	1438	1534	1632	1747	1845	1941	2040	2137	2252	2349	2494	2590	2688	2787	2886	2982
1,6	672	775	876	977	1070	1180	1283	1384	1488	1591	1693	1810	1912	2015	2118	2218	2336	2438	2585	2685	2788	2890	2993	3096
1,7	692	797	904	1011	1108	1223	1328	1435	1542	1646	1752	1875	1981	2087	2193	2297	2418	2527	2677	2783	2887	2993	3100	3206
1,8	712	821	931	1040	1143	1262	1372	1482	1593	1701	1811	1937	2047	2158	2267	2376	2504	2615	2767	2878	2989	3099	3209	3318
1,9	733	846	960	1074	1177	1301	1415	1530	1643	1758	1873	2002	2117	2231	2342	2457	2587	2700	2859	2974	3087	3203	3316	3430
2,0	752	871	988	1105	1216	1342	1461	1579	1696	1814	1933	2063	2185	2302	2421	2538	2669	2789	2951	3068	3187	3305	3423	3541
2,1	773	893	1016	1138	1251	1381	1502	1624	1746	1868	1992	2130	2252	2373	2496	2616	2754	2877	3045	3166	3288	3410	3532	3653
2,2	792	919	1045	1169	1285	1422	1548	1674	1800	1924	2051	2194	2320	2444	2571	2698	2839	2963	3135	3259	3386	3513	3639	3764
2,3	813	940	1072	1202	1321	1460	1592	1722	1852	1980	2110	2257	2385	2516	2647	2778	2922	3050	3226	3356	3488	3615	3745	3877
2,4	833	966	1101	1235	1359	1501	1635	1771	1904	2039	2170	2323	2454	2587	2722	2857	3008	3140	3319	3452	3585	3720	3855	3988
2,5	852	991	1129	1266	1394	1543	1681	1818	1955	2093	2232	2384	2521	2662	2799	2937	3091	3228	3410	3546	3685	3823	3961	4100

Dopłaty rolet Dzień Noc Bellisima Square

Prowadzenie boczne (fiksacja) podłoga lub ściana	259,50 zł/m²
Lakierowanie kasety S na kolor RAL*	65,80 zł/mb szerokości
Lakierowanie kasety M na kolor RAL*	81,70 zł/mb szerokości
Lakierowanie obciążnika Duoflor na kolor RAL*	17,00 zł/mb szerokości
Lakierowanie obciążnika Bellisima na kolor RAL*	25,40 zł/mb szerokości
Lakierowanie prowadnic na kolor RAL*	95,50 zł/mb wysokości
Łańcuszek metalowy	24,10 zł/mb wysokości
Napęd i sterowanie elektryczne patrz tabela str.158	

***Uwaga:** Zestaw kolorów o standardowej dopłacie - str 161. Lakierowanie na inne kolory - wycena indywidualna.

Lakierowanie elementów wydłuża czas realizacji, elementy PCV w kolorze standard

Wymiarowanie

Do zamówienia należy podać szerokość i wysokość po obrysie zewnętrznym produktu.

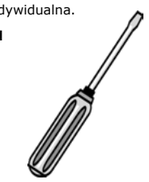

Obciążniki

obciążnik V **

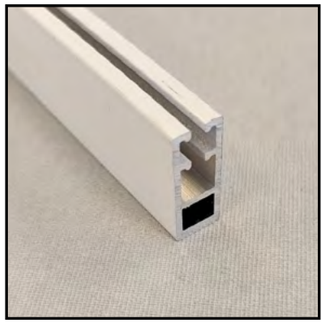

obciążnik Moderato

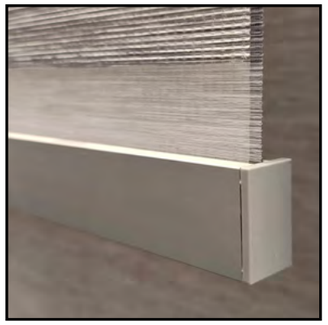

obciążnik Bellisima

obciążnik D **

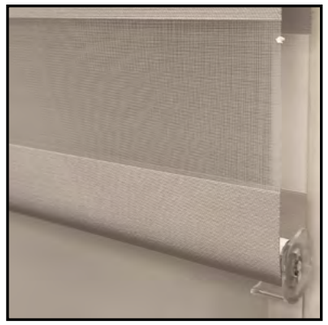

obciążnik Fi 12

obciążnik Duoflor *

obciążnik Vivo

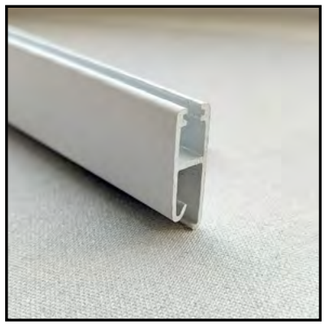

obciążnik LargoBell

obciążnik PCV

* do wyczerpania zapasów
** dostępne w wybranych kolorach

Roleta dachowa VIVO

1. Maskownica
2. Prowadnica
3. Obciążnik
4. Sprężyna
5. Rura Ø20x0,8 mm
6. Łożysko podporowe
7. Kątownik
8. Element nośny
9. Blokada
10. Rączka
11. Zaślepka prowadnicy
12. Zaślepka maskownicy
13. Mocowanie prowadnicy
14. Uszczelka szczotkowa
15. Taśma
16. Pręt
17. Tkanina

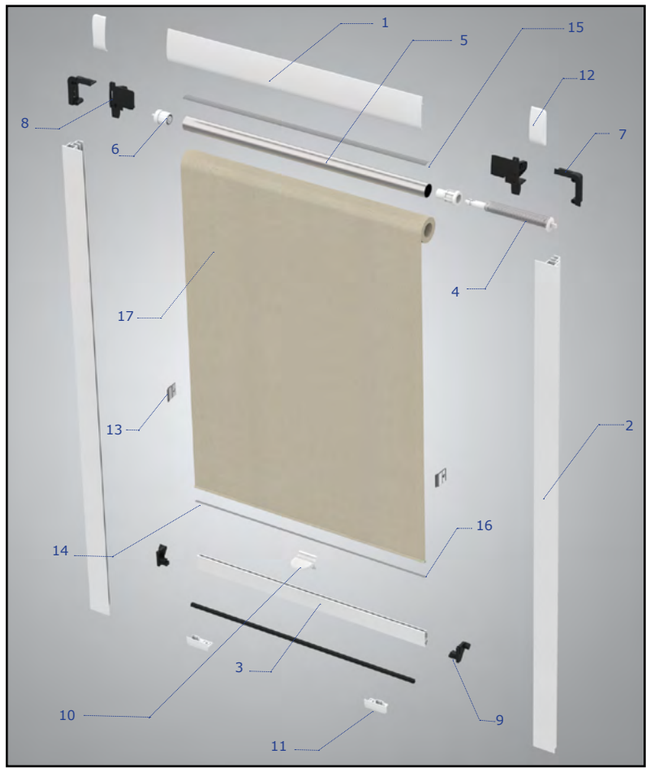

INFORMACJE TECHNICZNE		VIVO
Szerokość maksymalna		1200 mm
Wysokość maksymalna	mat. gr. A0, A1, A4, A5, A6	1600 mm
	mat. gr. A2, C1, KENIA	1600 mm
	mat. gr. B	1400 mm
	mat. gr. C2, Screen 2S	1200 mm
	D1	1600 mm
Kolory maskownicy, prowadnic, obciążnika	srebrny	anodowane
	beżowy	RAL 1001
	brązowy	RAL 8017
	biały	RAL 9016
	złoty dąb	okleina drewnopodobna
	jasny dąb	
	orzech	

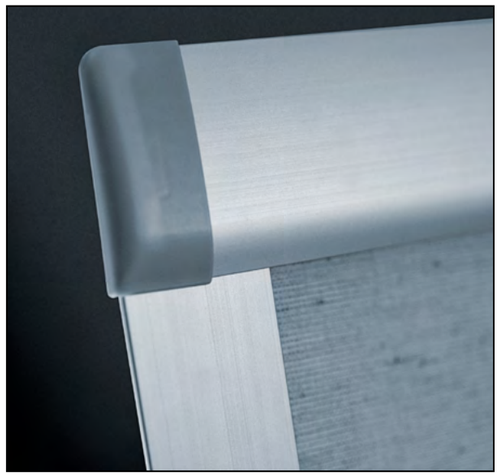

W związku z dynamicznie zmieniającą się ofertą stolarki okiennej przed złożeniem zamówienia prosimy o zwymiarowanie okien. Tabele rozwiązań producenckich mają charakter poglądowy

Uwaga:
- Przy małym kącie nachylenia okna produkt może wypadać z prowadnic przy użytkowaniu
- Tkaniny zaleca się oglądać pod światło, aby uniknąć złudzeń kolorystycznych. Kolory tkanin we wzornikach są kolorami poglądowymi, poszczególne partie produktów mogą różnić się odcieniami. Różnice kolorystyczne odcieni tkanin nie stanowią podstawy do reklamacji.

Cennik rolet dachowych Vivo - okna niestandardowe tkanina z grupy A0, A1, A2

Szerokość

Wysokość	0,3	0,4	0,5	0,6	0,7	0,8	0,9	1,0	1,1	1,2
0,3	127	140	150	163	174	182	196	207	217	232
0,4	141	151	164	176	184	201	210	220	235	246
0,5	151	165	177	188	202	213	225	238	251	264
0,6	165	177	190	203	214	231	241	253	268	279
0,7	176	188	203	214	232	242	254	270	281	296
0,8	184	202	214	232	242	258	271	283	298	312
0,9	201	213	231	242	258	271	283	299	315	330
1,0	210	229	241	258	271	283	300	315	333	346
1,1	221	238	253	270	283	300	315	333	347	364
1,2	235	251	268	281	299	315	333	347	364	380
1,3	246	264	279	296	312	330	346	364	380	397
1,4	259	277	294	310	328	345	362	380	396	412
1,5	270	286	307	324	341	358	375	394	412	431
1,6	281	299	318	337	356	373	393	410	428	446

tkanina z grupy B0, Paradise, Paradise Silver

Szerokość

Wysokość	0,3	0,4	0,5	0,6	0,7	0,8	0,9	1,0	1,1	1,2
0,3	128	142	152	165	177	185	200	211	221	237
0,4	143	153	167	179	188	205	215	226	241	252
0,5	153	168	180	193	207	218	232	245	259	273
0,6	167	180	194	208	220	237	248	262	277	289
0,7	179	193	208	220	239	250	264	279	291	308
0,8	187	206	219	238	250	268	281	295	311	325
0,9	205	218	237	249	268	281	295	312	329	346
1,0	214	235	248	267	280	295	313	330	349	363
1,1	226	244	261	279	294	313	329	349	364	383
1,2	240	258	276	291	311	329	349	364	383	400
1,3	251	272	288	308	324	345	363	383	400	419
1,4	266	285	304	321	342	361	380	400	418	436
1,5	276	295	317	338	355	376	393	416	435	456
1,6	287	309	330	350	373	390	414	433	454	473

tkanina z grupy A4, B1, C1, Glamour, Elegance, Imagine Gold

Szerokość

Wysokość	0,3	0,4	0,5	0,6	0,7	0,8	0,9	1,0	1,1	1,2
0,3	132	146	160	172	185	196	210	224	236	251
0,4	147	161	174	188	200	218	231	243	259	273
0,5	161	175	191	206	220	236	249	266	281	297
0,6	174	190	207	222	238	256	271	286	304	318
0,7	187	204	221	238	258	273	289	308	323	342
0,8	198	219	237	258	273	293	310	327	346	365
0,9	215	234	254	272	293	310	328	349	369	389
1,0	227	251	269	290	309	327	350	370	393	412
1,1	240	262	283	306	325	348	369	393	414	436
1,2	254	278	300	320	345	368	392	413	436	458
1,3	268	293	315	339	362	387	410	435	458	483
1,4	282	308	332	355	382	406	431	456	481	504
1,5	294	319	348	375	398	424	449	478	502	529
1,6	308	334	362	389	418	443	472	497	525	551

Zalecamy weryfikację ograniczeń technicznych i wymiarowych poszczególnych tkanin

Cennik rolet dachowych Vivo - okna niestandardowe tkanina z grupy B2, A5

Szerokość

Wysokość	0,3	0,4	0,5	0,6	0,7	0,8	0,9	1,0	1,1	1,2
0,3	137	153	168	182	198	209	226	241	254	272
0,4	155	170	185	203	216	237	250	266	284	300
0,5	169	186	206	222	241	258	276	294	313	332
0,6	184	204	224	243	262	284	302	321	342	359
0,7	200	220	242	262	286	305	325	348	368	390
0,8	211	238	259	285	305	330	351	374	397	420
0,9	232	253	281	303	329	351	375	400	426	451
1,0	244	274	297	325	349	374	401	427	457	481
1,1	259	287	315	344	370	399	426	457	483	512
1,2	275	306	335	362	393	423	454	482	512	542
1,3	289	322	352	384	414	447	478	510	541	572
1,4	307	340	373	404	438	471	504	537	569	600
1,5	320	354	391	425	458	493	526	563	597	633
1,6	335	372	409	445	483	517	556	590	627	662

tkanina z grupy B3, D1

Szerokość

Wysokość	0,3	0,4	0,5	0,6	0,7	0,8	0,9	1,0	1,1	1,2
0,3	140	160	174	190	207	219	238	253	269	287
0,4	161	176	194	213	228	250	267	283	304	320
0,5	175	196	216	236	255	276	295	315	338	357
0,6	192	214	237	259	280	305	324	347	370	391
0,7	209	233	256	280	308	329	352	379	401	426
0,8	221	251	277	306	329	357	383	408	435	461
0,9	243	270	300	325	355	383	410	439	469	497
1,0	256	291	318	351	380	408	440	471	504	533
1,1	273	307	340	373	403	437	469	504	536	570
1,2	290	325	361	393	430	465	501	534	570	604
1,3	307	345	380	417	453	492	528	567	603	640
1,4	324	364	403	440	481	519	558	597	636	673
1,5	340	380	423	465	504	545	585	628	668	711
1,6	355	399	443	486	530	572	617	659	702	745

tkanina z grupy B4

Szerokość

Wysokość	0,3	0,4	0,5	0,6	0,7	0,8	0,9	1,0	1,1	1,2
0,3	151	174	193	213	234	250	272	291	310	332
0,4	175	197	219	244	263	290	311	333	358	381
0,5	194	220	247	274	300	325	351	379	406	433
0,6	215	245	275	304	332	365	392	422	453	482
0,7	236	268	302	332	369	399	432	467	497	533
0,8	252	291	327	366	399	438	473	508	545	581
0,9	277	314	356	393	435	473	511	553	593	633
1,0	295	342	382	426	468	508	554	596	643	683
1,1	314	362	409	455	500	547	593	643	687	735
1,2	335	386	436	484	536	585	637	684	735	785
1,3	355	411	461	516	568	623	675	730	782	836
1,4	377	434	491	546	604	660	716	774	828	884

Zalecamy weryfikację ograniczeń technicznych i wymiarowych poszczególnych tkanin

Cennik zawiera ceny netto. Walutą obowiązującą w cenniku jest polski złoty.

Cennik rolet dachowych Vivo - okna Roto proste

TYP	Szerokosć	Wysokość	A0, A1, A2	B0,Paradise, Paradise Silver	A4, B1, C1, Glamour, Elegance, Imagin Gold	B2, A5	B3, D1	B4
5/7	0,384	0,544	177	180	190	204	214	245
5/9	0,384	0,824	213	218	234	253	270	314
6/11	0,494	1,024	253	261	283	315	340	409
7/9	0,624	0,824	258	268	293	329	355	435
7/11	0,624	1,024	283	294	325	370	403	500
7/14	0,624	1,244	312	324	362	414	453	568
7/16	0,624	1,444	341	355	398	458	504	604
9/11	0,784	1,024	300	313	348	399	437	547
9/14	0,784	1,244	330	345	387	447	492	623
9/16	0,784	1,444	358	376	424	493	545	660
11/11	0,984	1,024	333	349	393	457	504	643
11/14	0,984	1,244	364	383	435	510	567	730
13/9	1,184	0,824	330	346	389	451	497	633
13/14	1,184	1,244	397	419	483	572	640	836

Cennik rolet dachowych Vivo - okna Dobroplast Skyligh Premium

TYP	Szerokosć	Wysokość	A0, A1, A2	B0,Paradise, Paradise Silver	A4, B1, C1, Glamour, Elegance, Imagin Gold	B2, A5	B3, D1	B4
5/7	0,37	0,60	187	191	201	214	225	255
5/9	0,37	0,80	212	216	231	248	262	303
6/9	0,48	0,80	225	231	247	270	287	338
6/11	0,48	1,00	251	259	279	308	329	392
6/14	0,48	1,22	289	299	325	363	390	472
7/9	0,60	0,80	242	248	269	296	316	377
7/11	0,60	1,00	269	277	302	337	362	437
7/14	0,60	1,22	307	318	349	394	427	526
7/16	0,60	1,42	335	348	385	436	475	557
9/11	0,76	1,00	294	306	338	384	418	519
9/14	0,76	1,22	341	355	398	457	503	633
11/11	0,96	1,00	325	341	381	438	482	607
11/14	0,96	1,22	375	393	446	521	577	741

Cennik rolet dachowych Vivo - okna Dobroplast Skylight

TYP	Szerokosć	Wysokość	A0, A1, A2	B0,Paradise, Paradise Silver	A4, B1, C1, Glamour, Elegance, Imagin Gold	B2, A5	B3, D1	B4
5/7	0,38	0,61	188	193	204	220	233	268
5/9	0,38	0,81	213	218	234	253	270	314
6/9	0,49	0,81	231	237	254	281	300	356
6/11	0,49	1,01	253	261	283	315	340	409
7/9	0,61	0,81	258	268	293	329	355	435
7/11	0,61	1,01	283	294	325	370	403	500
7/14	0,61	1,23	312	324	362	414	453	568
7/16	0,61	1,43	341	355	398	458	504	604
9/11	0,77	1,01	300	313	348	399	437	547
9/14	0,77	1,23	330	345	387	447	492	623
11/11	0,97	1,01	333	349	393	457	504	643
11/14	0,97	1,23	364	383	435	510	567	730
6/14	0,49	1,23	279	288	315	352	380	461
5/11	0,38	1,01	238	244	262	287	307	362

Zalecamy weryfikację ograniczeń technicznych i wymiarowych poszczególnych tkanin

Cennik rolet dachowych Vivo - okna Velux

Typ	Szerokosć	Wysokość	A0, A1, A2	B0,Paradise, Paradise Silver	A4, B1, C1, Glamour, Elegance, Imagin Gold	B2, A5	B3, D1	B4
102	0,397	0,575	177	180	190	204	214	245
104	0,397	0,775	202	206	219	238	251	291
204	0,507	0,775	232	238	258	285	306	366
206	0,507	0,975	258	267	290	325	351	426
C02	0,383	0,540	177	180	190	204	214	245
C04	0,383	0,740	202	206	219	238	251	291
CK02	0,383	0,595	177	180	190	204	214	245
CK04	0,383	0,795	202	206	219	238	251	291
CK06	0,383	0,995	229	235	251	274	291	342
F04	0,493	0,740	214	219	237	259	277	327
F06	0,493	0,940	241	248	269	297	318	382
F08	0,493	1,160	268	276	300	335	361	436
FK04	0,493	0,795	214	219	237	259	277	327
FK06	0,493	0,995	241	248	269	297	318	382
FK08	0,493	1,215	279	288	315	352	380	461
04/M04	0,613	0,740	242	250	273	305	329	399
06/M06	0,613	0,940	271	280	309	349	380	468
08/M08	0,613	1,160	299	311	345	393	430	536
10/M10	0,613	1,362	328	342	382	438	481	604
MK04	0,613	0,795	242	250	273	305	329	399
MK06	0,613	0,995	271	280	309	349	380	468
MK08	0,613	1,215	312	324	362	414	453	568
MK10	0,613	1,417	341	355	398	458	504	604
04/P04	0,775	0,740	258	268	293	330	357	438
406/P06	0,775	0,940	283	295	327	374	408	508
408/P08	0,775	1,160	315	329	368	423	465	585
410/P10	0,775	1,362	345	361	406	471	519	660
PK06	0,775	0,995	283	295	327	374	408	508
PK08	0,775	1,215	330	345	387	447	492	623
PK010	0,775	1,417	358	376	424	493	545	660
606/S06	0,973	0,940	315	330	370	427	471	596
608/S08	0,973	1,160	347	364	413	482	534	684
610/S10	0,973	1,362	380	400	456	537	597	774
SK06	0,973	0,995	315	330	370	427	471	596
SK08	0,973	1,215	364	383	435	510	567	730
SK10	0,973	1,417	394	416	478	563	628	774
804	1,173	0,740	312	325	365	420	461	581
808	1,173	1,160	380	400	458	542	604	785
810	1,173	1,362	412	436	504	600	673	884

Zalecamy weryfikację ograniczeń technicznych i wymiarowych poszczególnych tkanin

Cennik rolet dachowych Vivo - okna Fakro

Typ	Szerokosć	Wysokość	A0, A1, A2	B0,Paradise, Paradise Silver	A4, B1, C1, Glamour, Elegance, Imagin Gold	B2, A5	B3, D1	B4
1	0,388	0,610	188	193	204	220	233	268
2	0,388	0,810	213	218	234	253	270	314
3	0,498	0,810	231	237	254	281	300	356
4	0,498	1,010	253	261	283	315	340	409
5	0,618	0,810	258	268	293	329	355	435
6	0,618	1,010	283	294	325	370	403	500
7	0,618	1,230	312	324	362	414	453	568
8	0,778	1,010	300	313	348	399	437	547
9	0,778	1,230	330	345	387	447	492	623
10	0,978	1,010	333	349	393	457	504	643
11	0,978	1,230	364	383	435	510	567	730
12	1,178	0,810	330	346	389	451	497	633
13	0,618	1,430	341	355	398	458	504	604
14	0,498	1,230	279	288	315	352	380	461
15	0,778	0,810	271	281	310	351	383	473
16	0,388	1,010	238	244	262	287	307	362
17	1,178	1,230	397	419	483	572	640	836
18	1,178	1,010	364	383	436	512	570	735
22	0,498	0,610	203	208	221	242	256	302
23	0,618	0,610	232	239	258	286	308	369
24	0,778	0,610	242	250	273	305	329	399
25	0,978	0,610	270	279	308	348	379	467
26	1,178	0,610	296	308	342	390	426	533
31	0,388	0,430	165	168	175	186	196	220
32	0,498	0,430	177	180	191	206	216	247
33	0,618	0,430	202	207	220	241	255	300
34	0,778	0,430	213	218	236	258	276	325
35	0,978	0,430	238	245	266	294	315	379
36	1,178	0,430	264	273	297	332	357	433
46	0,298	0,610	176	179	187	200	209	236
47	0,318	0,610	188	193	204	220	233	268
48	0,298	0,810	201	205	215	232	243	277
49	0,318	0,810	213	218	234	253	270	314
50	0,778	1,430	358	376	424	493	545	660

Dopłaty do rolet dachowych Vivo

Rodzaj	Cena
VIVO w okleinie (złoty dąb, orzech, jasny dąb)	+ 35% do cennika
Lakierowanie profili (maskownica, obciążnik) na kolor RAL*	27,60 zł/mb szerokości
Lakierowanie profili (prowadnice) na kolor RAL*	36,10 zł/mb wysokości
Przedłużka do obsługi 1,5 m	58,20 zł/szt
"Nadruk na tkaninie (minimalna powierzchnia nadruku to 1 m2. Nadruk tylko na materiale białym - A2 i B2)"	318,30 zł/m² zadrukowanej powierzchni

***Uwaga:** Zestaw kolorów o standardowej dopłacie - str 161. Lakierowanie na inne kolory - wycena indywidualna.
Lakierowanie elementów wydłuża czas realizacji, elementy PCV w kolorze standard

Wymiarowanie

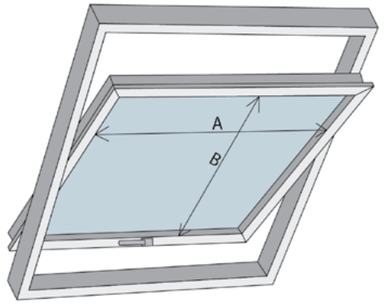

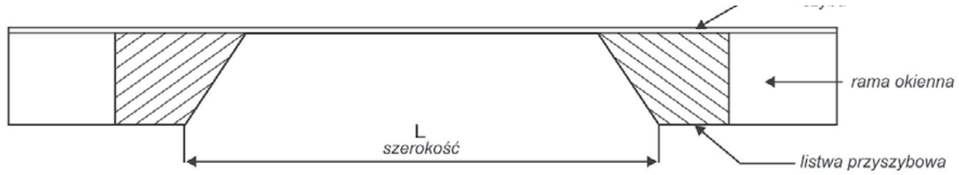

Szerokość i wysokość rolety dachowej montowanej "wewnątrz ramy" to analogicznie do pomiaru rolety w kasetkach odległość między krawędziami ramy okna.

ROTO (bez skosów)

kąt nachylenia listw przyszybowych 0°

FAKRO

kąt nachylenia listw przyszybowych 11°

VELUX (ze skosami)

kąt nachylenia listw przyszybowych 7°

Rolety dachowe VIVO Niestandardowe Wymiarowanie z użyciem przymiaru

UWAGA:
Do wyceny przyjmowany jest wymiar L. Do zamówienia należy podać ten wymiar oraz typ okna. Przy oknach nietypowych należy podać kąt nachylenia listew przyszybowych.

Montaż

ŻALUZJE ALUMINIOWE: 50 MM, DREWNIANE 50 MM, BAMBUSOWE 50 MM		
AC152 pilot 6 kanałowy z rolką	154	zł/szt
Napęd AM35 6/28 MEL elektroniczne krańcówki, sterowanie radiowe	410	zł/szt
ŻALUZJE ALUMINIOWE: 50 MM, DREWNIANE 50 MM		
COULISSE		
CM-06 silnik bateryjny , sterowany radiowo, Bluetooth i Pull	1240	zł/szt
Kabel do ładowania z USB-C 3mb	24	zł/szt
CM-11-BK pilot 1-kanałowy	81	zł/szt
CM-12-BK Pilot 5-kanałowy	131	zł/szt
CM-13-BK Pilot 15-kanałowy	198	zł/szt
VS		
Silnik VN 6/28 kablowy	206	zł/szt
Przełącznik podtynkowy bez podtrzymania	64	zł/szt
Silnik VN 6/28 R kablowy, radiowy	385	zł/szt
Pilot 1- kanałowy DL z zawieszką bez funkcji lamelowania	94	zł/szt
Pilot 5- kanałowy DL z zawieszką	132	zł/szt
Pilot 9- kanałowy DL z zawieszką	157	zł/szt
Pilot 19- kanałowy DLT z zawieszką i programatorem czasowym	277	zł/szt
Pilot 1- kanałowy naścienny biały, antracyt, srebrny	117	zł/szt
Pilot 4 kanałowy naścienny biały, antracyt, srebrny	142	zł/szt
SOMFY		
Silnik Sonesse 40 PA 6/20 kablowy	1 040	zł/szt
Silnik Sonesse 40 RTS 6/20 kablowy, sterowany radiowo	1 280	zł/szt
Silnik Sonesse 40 io 6/20 kablowy, sterowany radiowo	1 665	zł/szt
Pilot Situo 1 Var RTS Pure II	429	zł/szt
Pilot Situo 5 Var RTS Pure II	446	zł/szt
Pilot Situo 1 Var IO Pure II	457	zł/szt
Pilot Situo 5 Var A/M IO Pure II	477	zł/szt
Pilot Ysia Patio io (Pure) 16 kanałowy	572	zł/szt
ŻALUZJA PIONOWA (DO SZEROKOŚCI 3,5 M)		
Kompletny napęd elektryczny	indywidualna wycena	
ŻALUZJE PIONOWE VERTICALE DECO D/N ROLETY MATERIAŁOWE TRIOLA, TRIOLA2, PRESTO		
Silnik Smart Blinds komplet (silniczek, dwa adaptery: standard i mini, dwa łączniki metalowe: standard i mini)	245	zł/szt
Ładowarka do silnika Smart Blinds	45	zł/szt
Panel słoneczny z czujnikiem światła do silnika Smart Blinds	45	zł/szt

ROLETY MATERIAŁOWE		
SOMFY		
Silnik SONESSE 28 WireFree RTS 1.1/28 LI-ION bateryjny , sterowany radiowo	1 085	zł/szt
Zasilacz z wtyczką do ładowania akumulatorów LI-ION	161	zł/szt
Pilot Situo 1 RTS Pure II	209	zł/szt
Pilot Situo 5 RTS Pure II	332	zł/szt
Pilot Ysia Patio io (Pure) 16 kanałowy	572	zł/szt
ROLETY MATERIAŁOWE: LARGO, LARGO D/N, BELLISIMA, BELLISIMA D/N		
COULISSE		
CM-02 silnik bateryjny, sterowanie Pull	519	zł/szt
CM-03 silnik bateryjny , sterowany radiowo, Bluetooth i Pull	673	zł/szt
CM-22 Kabel do ładowania z micro USB 3mb do silników CM-02	26	zł/szt
CM-41 Kabel do ładowania z USB-C 3mb do silników CM-03	24	zł/szt
CM-11-BK Pilot 1-kanałowy	81	zł/szt
CM-12-BK Pilot 5-kanałowy	131	zł/szt
CM-13-BK Pilot 15-kanałowy	198	zł/szt
VS		
Silnik VS 8/10 kablowy	157	zł/szt
Przełącznik podtynkowy bez podtrzymania	64	zł/szt
Silnik VS 8/10 R kablowy, sterowany radiowo	343	zł/szt
Pilot 1-kanałowy DL z zawieszką	94	zł/szt
Pilot 5-kanałowy DL z zawieszką	132	zł/szt
Pilot 9-kanałowy DL z zawieszką	157	zł/szt
Pilot 19-kanałowy DL z zawieszką i programatorem czasowym	277	zł/szt
Pilot 1-kanałowy naścienny biały, antracyt, srebrny	117	zł/szt
Pilot 4-kanałowy naścienny biały, antracyt, srebrny	142	zł/szt
SOMFY		
Silnik LS 40 9/16 kablowy	913	zł/szt
Przełącznik podtynkowy bez podtrzymania	64	zł/szt
Silnik Sonesse 40 RTS 6/20 kablowy, sterowany radiowo	1 280	zł/szt
Silnik Sonesse 40 io 6/20 kablowy, sterowany radiowo	1 665	zł/szt
SONESSE 28 WireFree RTS 1.1/28 LI-ION bateryjny , sterowany radiowo	1 085	zł/szt
Sonesse 30 ULTRA WireFree RTS LI-ION bateryjny , sterowany radiowo	1 294	zł/szt
Zasilacz z wtyczką do ładowania akumulatorów LI-ION	161	zł/szt
Pilot Situo 1 RTS Pure II	209	zł/szt
Pilot Situo 5 RTS Pure II	332	zł/szt
Pilot Situo 1 IO Pure II	207	zł/szt
Pilot Situo 5 IO Pure II	327	zł/szt
Pilot Ysia Patio io (Pure) 16 kanałowy	572	zł/szt

Silnik VS jest przeznaczony do zastosowania w rurze o średnicy 42 mm. W przypadku rury o średnicy 30 mm nie ma możliwości technicznych montażu tego silnika — jego średnica oraz parametry konstrukcyjne są dedykowane wyłącznie do większego systemu.

Do rury 30 mm stosujemy silniki Cullisa, które mają mniejszą średnicę i są odpowiednio dopasowane do tego rozwiązania.

Piloty

VS

VS
Pilot 1- kanałowy
DL z zawieszką

VS
Pilot 5- kanałowy
DL z zawieszką

VS
Pilot 9- kanałowy
DL z zawieszką

VS
Pilot 4- kanałowy
naścienny biały,
antracyt, srebrny

VS
Pilot 1- kanałowy
naścienny biały,
antracyt, srebrny

VS
Pilot 19- kanałowy DLT
z zawieszką
i programatorem czasowym

SOMFY

SOMFY
Pilot Situo 1
RTS Pure II

SOMFY
Pilot Situo 5
RTS Pure II

SOMFY
Pilot Situo 1
IO Pure II

SOMFY
Pilot Situo 5
IO Pure II

SOMFY
Pilot Situo 1 Var
RTS Pure II

SOMFY
Pilot Situo 5 Var
A/M IO Pure II

SOMFY
Pilot Situo 1 Var
IO Pure II

SOMFY
Pilot Situo 5 Var
RTS Pure II

SOMFY
Ysia Patio io (Pure)
Pilot 16-kanałowy

COULISSE

COULISSE
CM-11-BK
pilot 1-kanałowy

COULISSE
CM-12-BK
pilot 5-kanałowy

COULISSE
CM-13-BK
pilot 15-kanałowy

SMART BLINDS

Silnik SMART BLINDS

panel z czujnikiem światła

ładowarka

Zestaw kolorów o standardowej dopłacie.

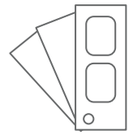

UWAGA: Przedstawione kolory są kolorami poglądowymi.

RAL 1000	RAL 1001	RAL 1002	RAL 1004	RAL 1005	RAL 1006	RAL 1011	RAL 1013	RAL 1014	RAL 1015
RAL 1016	RAL 1018	RAL 1019	RAL 1024	RAL 1034	RAL 2000	RAL 2001	RAL 2010	RAL 3003	RAL 3004
RAL 3005	RAL 3011	RAL 3015	RAL 4003	RAL 4006	RAL 4009	RAL 5002	RAL 5003	RAL 5005	RAL 5007
RAL 5009	RAL 5010	RAL 5011	RAL 5012	RAL 5013	RAL 5014	RAL 5015	RAL 5017	RAL 5018	RAL 5020
RAL 5023	RAL 5024	RAL 6000	RAL 6005	RAL 6009	RAL 6013	RAL 6019	RAL 6021	RAL 6027	RAL 6032
RAL 6033	RAL 6034	RAL 7001	RAL 7003	RAL 7004	RAL 7005	RAL 7006	RAL 7009	RAL 7011	RAL 7012
RAL 7013	RAL 7015	RAL 7016	RAL 7021	RAL 7022	RAL 7023	RAL 7024	RAL 7030	RAL 7031	RAL 7032
RAL 7035	RAL 7036	RAL 7037	RAL 7038	RAL 7039	RAL 7040	RAL 7042	RAL 7043	RAL 7044	RAL 7045
RAL 7046	RAL 7047	RAL 8001	RAL 8002	RAL 8003	RAL 8004	RAL 8007	RAL 8008	RAL 8011	RAL 8012
RAL 8014	RAL 8015	RAL 8016	RAL 8017	RAL 8019	RAL 8022	RAL 8025	RAL 8028	RAL 9001	RAL 9002
RAL 9003	RAL 9004	RAL 9005	RAL 9006	RAL 9007	RAL 9010	RAL 9011	RAL 9016	RAL 9017	

Lakierowanie na inne kolory wycena indywidualna.

Według wymagań technicznych znaku jakości Qualicoat 2024 jakość lakierowanych proszkowo powierzchni ocenia się z odległości 3 metrów.

WARUNKI GWARANCJI PRODUKTÓW VERTEX S.A.

1. Spółka pod firmą: VERTEX S.A. z siedzibą w Czechowicach-Dziedzicach, 43-502, przy ul. E. Orzeszkowej 26, wpisana do Rejestru Przedsiębiorców Krajowego Rejestru Sądowego pod numerem KRS: 0000288773, którego akta rejestrowe prowadzi Sąd Rejonowy Katowice-Wschód w Katowicach Wydział VIII Gospodarczy Krajowego Rejestru Sądowego, zwany dalej „Gwarantem" lub „Producentem", gwarantuje dobrą jakość oraz sprawne działanie nowego produktu zgodnie ze standardami przewidzianymi dla danego rodzaju produktów, z zastrzeżeniem użytkowania zgodnego z przeznaczeniem, w normalnych warunkach.

2. Gwarancja udzielona zostaje przez Gwaranta na warunkach określonych w niniejszym dokumencie.

3. Gwarancja zostaje udzielona wyłącznie Kupującym, którzy w terminie zapłacili całość należności pieniężnej za otrzymany produkt.

4. Z zastrzeżeniem warunków określonych w gwarancji, niniejsza gwarancja obejmuje wady powstałe na skutek błędów popełnionych w trakcie produkcji, w tym powstałe na skutek zastosowania wadliwych materiałów. Wszelkie inne rodzaje wad produktów nie są objęte gwarancją i niniejszym zostają wyłączone.

5. Podczas odbioru produktu w siedzibie Gwaranta lub w dniu dostarczenia produktu Kupujący zobowiązany jest sprawdzić opakowanie produktu pod kątem ewentualnych uszkodzeń oraz kompletność zgodnie z zamówieniem, pod rygorem utraty prawa kwestionowania jakości i kompletności dostawy.

6. Gwarant udziela gwarancji na okres 24 miesięcy od daty sprzedaży, za wyjątkiem silników, na które Gwarant udziela gwarancji na okres 60 miesięcy od daty sprzedaży.

7. W przypadku stwierdzenia wady, Kupujący zobowiązany jest poinformować Gwaranta, w ciągu 14 dni od daty jej zauważenia. Wady widoczne muszą być reklamowane w ciągu 7 dni od daty zakupu, nie później jednak niż przed zamontowaniem produktu. Niespełnienie powyższych warunków skutkować będzie utratą uprawnień z tytułu gwarancji.

8. Warunkiem skorzystania z uprawnień gwarancyjnych, czyli przyjęcia reklamacji i ewentualnie późniejszych świadczeń serwisu gwarancyjnego jest:

1) przedstawienie Gwarantowi dowodu zakupu (paragonu bądź faktury VAT) z datą sprzedaży reklamowanego produktu.

2) przedstawienie Gwarantowi oryginalnej karty gwarancyjnej zawierającej dane określone w pkt 17 warunków gwarancji; w przypadku gdy karta gwarancyjna nie została poprawnie wypełniona, gdy dokonano w karcie gwarancyjnej jakichkolwiek korekt przez osoby nieuprawnione Kupujący traci uprawnienia z tytułu gwarancji,

3) szczegółowe opisanie wady,

4) weryfikacja i potwierdzenie istnienia wady fabrycznej produktu przez Gwaranta.

9. W przypadku prawidłowego złożenia przez Kupującego reklamacji Gwarant zobowiązuje się do:

1) rozpatrzenia reklamacji w możliwie najkrótszym terminie nieprzekraczającym 30 dni roboczych od przyjęcia produktu fizycznie do serwisu.

2) usunięcia wad stwierdzonych w produkcie - jeżeli zgłoszona reklamacja jest zasadna.

3) obniżenia ceny bądź wymiany produktu na wolny od wad w przypadku braku możliwości usunięcia stwierdzonych wad; w przypadku wymiany wadliwego produktu czy wadliwych elementów Produktu na nowe, Kupujący jest zobowiązany do wydania Gwarantowi wadliwego Produktu bądź wadliwych elementów Produktu.

10. Wady ujawnione w okresie gwarancji, będą usuwane przez Gwaranta w możliwie najkrótszym terminie nieprzekraczającym 30 dni roboczych od dnia uznania zgłoszonej reklamacji, przy czym bezpłatną naprawę lub wymianę reklamowanego produktu poprzedza ekspertyza uszkodzenia w siedzibie Gwaranta, na podstawie której Gwarant podejmuje decyzję o zasadności reklamacji. Odpowiedzialnością Gwaranta nie są objęte koszty demontażu wadliwego produktu oraz koszty transportu produktu do Producenta, jak również koszty ponownego transportu i montażu produktu, które obciążają w całości Kupującego. Producent zastrzega sobie prawo wydłużenia terminu, o którym w zdaniu poprzednim, w przypadku konieczności uzyskania dodatkowych ekspertyz lub zastosowania materiałów niestandardowych. Dokładny termin usunięcia usterek będzie każdorazowo uzgadniany z Kupującym.

11. Bezpłatna naprawa reklamowanego produktu odbywa się w siedzibie Gwaranta.

12. Demontaż i montaż reklamowanego produktu leży po stronie Kupującego. Niniejsza gwarancja nie obejmuje kosztów ani wydatków wynikających z demontażu lub ponownego montażu produktu, ani zabezpieczenia miejsca montażu środkami ochronnymi, w okresie prowadzenia prac związanych z naprawą lub wymianą produktu.

13. W przypadku uznania reklamacji Gwarant zobowiązuje się zwrócić Kupującemu środki pieniężne za usługę transportową, po przedstawieniu przez Kupującego stosownych dokumentów, potwierdzających wysokość poniesionych kosztów transportu, a także zwrócić Kupującemu naprawiony Produkt na własny koszt.

14. Gwarant nie ponosi odpowiedzialności z tytułu udzielonej gwarancji w przypadku:

1) zastosowania przez Kupującego lub osoby trzecie przeróbek niedokonanych, lub niedozwolonych przez pracowników Producenta,

2) uszkodzeń opakowania lub samego produktu niezgłoszonych w dniu odbioru produktu.

3) uszkodzeń mechanicznych oraz uszkodzeń będących wynikiem niewłaściwego lub niedbałego montażu, użytkowania lub przechowywania, nadmiernego przeciążenia, eksploatacji w niewłaściwych warunkach bądź niewłaściwej instalacji elektrycznej.

4) zdarzeń losowych zaistniałych po wydaniu produktu, w szczególności spowodowanych warunkami atmosferycznymi, zakłóceniami elektromagnetycznymi, wyładowaniami elektrycznymi bądź przepięciami w sieci zasilającej albo zaniedbań dotyczących używania i konserwacji produktu zgodnie z instrukcją obsługi lub wskazówkami dotyczącymi użytkowania,

5) zastosowania do produktu nieoryginalnych materiałów lub akcesoriów,

6) niezastosowania się do zaleceń określonych w cenniku oraz instrukcji montażu Producenta,

7) wadliwego użytkowania Produktu, niezgodnie z instrukcją Producenta,

8) gdy wady, usterki lub uszkodzenia produktu wynikają bezpośrednio lub pośrednio z zaniedbań w szczególności wynikających z niezastosowania się do wymogów regularnego sprawdzania i serwisowania produktu, albo zaniedbań dotyczących używania i konserwacji produktu zgodnie z instrukcją obsługi lub wskazówkami dotyczącymi użytkowania,

9) wad, usterek lub uszkodzeń produktu, których wystąpieniu Kupujący mógł zapobiec, dzięki prawidłowej konserwacji i użytkowaniu produktu.

15. Gwarancja nie obejmuje:

1) naturalnego zużycia oryginalnych elementów, części i akcesoriów spowodowanych ich normalną eksploatacją,

2) uszkodzeń mechanicznych i wywołanych nimi wad,

3) uszkodzeń wynikających z montażu, zmian lub napraw produktu bądź jego części, dokonanych przez osoby inne niż uprawnione przez Producenta; rekomendujemy nie podejmować samodzielnych prób napraw ani wymiany produktu bez zgody Producenta; w przeciwnym wypadku wszelkie reklamacje dotyczące usterki wynikającej z takich nieuzgodnionych z Producentem działań zostaną odrzucone,

4) uszkodzeń powstałych w związku z użyciem części zamiennych lub akcesoriów innych niż wyprodukowane lub stosowane przez Producenta,

5) uszkodzeń powstałych w następstwie niezgodnej z przeznaczeniem eksploatacji produktu,

6) konserwacji i czyszczenia produktu, a także wymiany bezpieczników, baterii,

7) produktów przecenionych, jako niepełnowartościowe,

8) uszkodzeń wynikłych ze zdarzeń losowych, w szczególności pożaru, powodzi, uderzenia pioruna, bardzo niskich temperatur oraz innych klęsk żywiołowych,

16. W przypadku odrzucenia reklamacji w wyniku przeprowadzonych przez Gwaranta oględzin, koszty oględzin oraz zwrotu towaru ponosi Kupujący.

17. Kupujący może podnosić wobec Sprzedawcy roszczenia z tytułu odpowiedzialności za wady jedynie w przypadku łącznego spełnienia następujących przesłanek:

1) montaż produktu został wykonany przez autoryzowanych przedstawicieli Producenta,

2) Kupujący posiada ważną kartę gwarancyjną zawierającą następujące dane:

a) imię i nazwisko oraz numer uprawnień instalatora (dotyczy instalacji urządzeń elektrycznych),

b) czytelny podpis instalatora,

c) datę i miejsce montażu,

d) pieczątkę Dystrybutora.

3) wady produktu zostały niezwłocznie zgłoszone Producentowi w formie pisemnej, w terminach określonych w pkt 7 warunków gwarancji,

4) produkt został zainstalowany i użytkowany zgodnie z instrukcją producenta,

5) w produkcie nie zostały dokonane żadne zmiany lub naprawy przez osoby nieautoryzowane przez Producenta.

18. Powyższe postanowienia określają całokształt odpowiedzialności sprzedawcy z tytułu wad przedmiotu umowy. Odpowiedzialność Producenta z tytułu gwarancji obejmuje tylko wady powstałe z przyczyn tkwiących w sprzedanej rzeczy. Dalsze roszczenia Kupującego, w szczególności roszczenia z tytułu rękojmi za wady produktu oraz roszczenia z tytułu szkód pośrednich, w tym także utraconych korzyści Kupującego, są wyłączone. Wyłączenie odpowiedzialności Producenta z tytułu rękojmi za wady produktu nie dotyczy umów zawieranych z konsumentami (od 1 stycznia 2021 r. nie dotyczy to również osoby fizycznej zawierającej umowę bezpośrednio związaną z jej działalnością gospodarczą, gdy z treści tej umowy wynika, że nie posiada ona dla niej charakteru zawodowego, wynikającego w szczególności z przedmiotu wykonywanej przez nią działalności gospodarczej, udostępnionego na podstawie przepisów o Centralnej Ewidencji i Informacji o Działalności Gospodarczej).

18a. Wyłączenie rękojmi w relacjach B2B

W relacjach z Kupującymi będącymi przedsiębiorcami w rozumieniu art. 43¹ Kodeksu cywilnego, odpowiedzialność Sprzedawcy/Producenta z tytułu rękojmi za wady rzeczy sprzedanej zostaje w całości wyłączona. Postanowienie to nie dotyczy konsumentów ani osób fizycznych zawierających umowę bezpośrednio związaną z ich działalnością gospodarczą, jeżeli z treści tej umowy wynika, że nie posiada ona dla nich charakteru zawodowego (tzw. przedsiębiorców-konsumentów).

18b. Produkty przerabiane i naprawiane odpłatnie

1. Produkty poddane przeróbkom dokonanym przez Producenta zgodnie z obowiązującym cennikiem przeróbek, otrzymują gwarancję ograniczoną wyłącznie do zakresu wykonanej przeróbki, na okres 12 miesięcy od daty wydania produktu po przeróbce, chyba że w cenniku lub umowie indywidualnej wskazano inaczej.

2. Produkty naprawiane odpłatnie przez Producenta na zlecenie Kupującego (poza zakresem gwarancji podstawowej) otrzymują gwarancję na wykonane czynności naprawcze na okres 6 miesięcy od daty zwrotu produktu Kupującemu, o ile umowa indywidualna nie stanowi inaczej.

3. Gwarancja, o której mowa w ust. 1–2, obejmuje wyłącznie elementy i zakres objęty przeróbką lub naprawą. Pozostałe części produktu nie są objęte przedłużoną gwarancją i zachowują swój pierwotny status gwarancyjny.

4. Producent nie ponosi odpowiedzialności z tytułu rękojmi w relacjach z Kupującymi będącymi przedsiębiorcami w rozumieniu art. 43¹ Kodeksu cywilnego, w tym także w odniesieniu do produktów przerabianych lub naprawianych odpłatnie.

18c. Przeróbki i naprawy a okres gwarancji

1. W przypadku przeróbek produktu dokonanych w okresie obowiązywania pierwotnej gwarancji Producenta:

a) gwarancja na cały produkt obowiązuje nadal do końca pierwotnego okresu gwarancji,

b) na zakres objęty przeróbką Producent udziela dodatkowej gwarancji w wymiarze 12 miesięcy od daty wykonania przeróbki, nie krótszej jednak niż czas pozostały do zakończenia pierwotnej gwarancji.

2. W przypadku przeróbek lub napraw wykonywanych po upływie okresu gwarancji pierwotnej, Producent udziela gwarancji na wykonaną usługę (części i robociznę) na okres 6 miesięcy od dnia wydania produktu Kupującemu, o ile odrębna umowa nie stanowi inaczej.

3. Gwarancja, o której mowa w ust. 1–2, obejmuje wyłącznie elementy i zakres objęty przeróbką lub naprawą i nie rozciąga się na pozostałe części produktu.

4. Za „przeróbkę" w rozumieniu niniejszych warunków uważa się również naprawę produktu Vertex wykonaną po upływie okresu gwarancji pierwotnej, w szczególności naprawę usterek lub uszkodzeń powstałych w wyniku błędnego użytkowania produktu przez Kupującego lub uszkodzenia spowodowane błędami montażowymi. W takim przypadku zastosowanie ma okres gwarancji wskazany w ust. 2, tj. 6 miesięcy na wykonaną usługę naprawczą, obejmującą wyłącznie zakres naprawy.

19. Wszelkie uszkodzenia powstałe w wyniku niewłaściwego przechowywania produktu, jego złej obsługi i niepoprawnej konserwacji oraz innych przyczyn niespowodowanych przez Producenta mogą być usunięte wyłącznie na koszt Kupującego. W przypadku, kiedy wyżej wymienione przyczyny spowodowały trwałe zmiany jakościowe produktu, następuje utrata gwarancji.

20. Jeżeli w momencie naprawy lub wymiany produkt nie jest już produkowany przez Producenta albo nie jest już produkowany w tej samej wersji (forma, kolor, opakowanie, wykończenie itd.), Gwarant jest upoważniony do zastąpienia go podobnym produktem.

21. W przypadku zgłoszenia nieuzasadnionej reklamacji wszelkie koszty z tym związane ponosi Kupujący.

22. Gwarant ma prawo żądać zapłaty kosztów wizyty serwisowej, jeżeli reklamacja Kupującego nie jest objęta zakresem niniejszej gwarancji. Ponadto, Kupujący jest zobowiązany do poniesienia wszelkich innych kosztów, w tym kosztów robocizny, kosztów badania produktu, jak również wszelkich innych kosztów poniesionych w związku z demontażem lub ponownym montażem produktu, oraz zabezpieczeniem produktu.

23. Jeżeli zgodnie z niniejszą gwarancją Gwarant zobowiązał się do naprawy produktu, pierwotny okres gwarancyjny dotyczący takiego produktu będzie biegł dalej i zostanie przedłużony o okres, w którym Kupujący nie był w stanie korzystać z produktu z powodu usterki. Jeżeli zgodnie z niniejszą gwarancją Gwarant zobowiązał się do wymiany produktu (albo jego części) albo dokonał istotnej naprawy produktu, nowy okres gwarancyjny (dotyczący produktu albo jego części) powinien biec począwszy od dnia dostawy nowego produktu (albo jego części) albo dostawy naprawionego produktu.

24. Gwarancja ma charakter uzupełniający w stosunku do uprawnień Kupującego przysługujących wobec Gwaranta na podstawie powszechnie obowiązujących przepisów prawa. Gwarancja nie wyłącza, nie ogranicza ani nie zawiesza uprawnień kupującego będącego konsumentem (a od 1 stycznia 2021 r. również osobą fizyczną zawierającą umowę bezpośrednio związaną z jej działalnością gospodarczą, gdy z treści tej umowy wynika, że nie posiada ona dla niej charakteru zawodowego, wynikającego w szczególności z przedmiotu wykonywanej przez nią działalności gospodarczej, udostępnionego na podstawie przepisów o Centralnej Ewidencji i Informacji o Działalności Gospodarczej), wynikających z przepisów o rękojmi za wady rzeczy sprzedanej.

25. Gwarancja obowiązuje na terenie krajów, do których Producent sprzedał swoje produkty bezpośrednio.

26. Sądem właściwym dla rozstrzygania sporów mogących wynikać z niniejszej gwarancji jest sąd właściwy miejscowo dla siedziby Producenta.

27. W sprawach nieuregulowanych niniejszą gwarancją zastosowanie mają odpowiednie przepisy Kodeksu Cywilnego.

Vertex S.A.
ul. Elizy Orzeszkowej 26, 43-502 Czechowice-Dziedzice
Godziny pracy: pon.-pt. 8.00-16.00
Tel. (32) 214 53 30
e-mail: poczta@vertex.pl

Dział Handlowy
Tel. (32) 733 62 65

Dział Eksportu
Tel. (32) 733 62 70

Dział Reklamacji
Tel. (32) 733 62 89

Cennik zawiera ceny netto. Walutą obowiązującą w cenniku jest polski złoty.

Firma Vertex S.A. zastrzega sobie prawo do zmian technicznych - marzec 2026

Ceny zawarte w cenniku są cenami netto, nie zawierają 23% podatku Vat - marzec 2026

www.vertex.pl